GREEN
www.greenresources.co.th

แบบแสดงรายการข้อมูลประจำปี 2561 (แบบ 56-1)

FORM 56-1 REPORT | 2018

สารบัญ / Content

			หน้า
ส่วนที่ 1	**การประกอบธุรกิจ**		
	1.	นโยบายและภาพรวมการประกอบธุรกิจ	1
	2.	ลักษณะการประกอบธุรกิจ	36
	3.	ปัจจัยความเสี่ยง	51
	4.	ทรัพย์สินที่ใช้ในการประกอบธุรกิจ	58
	5.	ข้อพิพาททางกฎหมาย	88
	6.	ข้อมูลทั่วไปและข้อมูลสำคัญอื่น	90
ส่วนที่ 2	**การจัดการและการกำกับดูแลกิจการ**		
	7.	ข้อมูลหลักทรัพย์และผู้ถือหุ้น	91
	8.	โครงสร้างการจัดการ	102
	9.	การกำกับดูแลกิจการ	113
	10.	ความรับผิดชอบต่อสังคม	137
	11.	การควบคุมภายในและการบริหารจัดการความเสี่ยง	141
	12.	รายการระหว่างกัน	143
ส่วนที่ 3	**ฐานะการเงินและผลการดำเนินงาน**		
	13.	ข้อมูลทางการเงินที่สำคัญ	152
	14.	การวิเคราะห์และคำอธิบายของฝ่ายจัดการ	162
การรับรองความถูกต้องของข้อมูล			179
เอกสารแนบ			
	เอกสารแนบ 1	รายละเอียดเกี่ยวกับกรรมการ ผู้บริหาร ผู้มีอำนาจควบคุม และเลขานุการบริษัท	181
	เอกสารแนบ 2	รายละเอียดเกี่ยวกับกรรมการของบริษัทย่อย	193
	เอกสารแนบ 3	รายละเอียดเกี่ยวกับหัวหน้างานตรวจสอบภายในและหัวหน้างานกำกับดูแลการปฏิบัติงานของบริษัท (Compliance)	194
	เอกสารแนบ 4	รายละเอียดเกี่ยวกับรายการประเมินราคาทรัพย์สิน	196

1. นโยบายและภาพรวมการประกอบธุรกิจ

1.1 วิสัยทัศน์ วัตถุประสงค์ เป้าหมาย หรือ กลยุทธ์ของบริษัทหรือกลุ่มบริษัท

- **<u>วิสัยทัศน์</u>**

"เรามุ่งมั่นที่จะเป็นบริษัทพัฒนาธุรกิจพลังงานทางเลือกและผู้พัฒนาอสังหาริมทรัพย์ที่มีการเติบโตอย่างมีคุณภาพ สร้างกระแสรายได้อย่างต่อเนื่องและสร้างฐานะทางการเงินที่แข็งแกร่ง เพื่อประโยชน์แก่ผู้ถือหุ้นเป็นสำคัญ"

- **<u>พันธกิจ</u>**

1. มุ่งมั่นสร้างองค์กรสู่ธุรกิจพลังงานสะอาด Green & Clean Energy Business เพื่อสร้างกระแสรายได้ที่มั่นคงแก่องค์กรอย่างยั่งยืน
2. มุ่งมั่นเป็นบริษัทพัฒนาธุรกิจพลังงานทางเลือก และพัฒนาอสังหาริมทรัพย์ที่มีคุณภาพและมีอัตราการเติบโต
3. มุ่งมั่นสร้างองค์กรสู่ความเป็นมืออาชีพในการพัฒนาธุรกิจอสังหาริมทรัพย์โดยเฉพาะอย่างยิ่งอสังหาริมทรัพย์ที่มีรายได้จากทรัพย์สิน (Income property) เช่น ธุรกิจอพาร์ทเมนท์ / Service Apartment / โรงแรมที่มีกระแสรายได้รวมถึงโครงการพัฒนาอสังหาริมทรัพย์อื่นๆ
4. มุ่งมั่นสร้างสรรค์ โครงการอสังหาริมทรัพย์ เพื่อสร้างคุณภาพชีวิตที่ดีแก่ผู้อยู่อาศัย
5. ดำเนินธุรกิจด้วยหลักบรรษัทภิบาล โดยคำนึงถึงผลประโยชน์ของผู้ถือหุ้นและสังคมเป็นหลัก

- **<u>วัตถุประสงค์</u>**

โดยมุ่งเน้นการพัฒนาองค์กรสู่ธุรกิจพลังงานทางเลือกและพัฒนาอสังหาริมทรัพย์ที่มีการเติบโตอย่างมีคุณภาพ เน้นกระแสรายได้สู่องค์กรอย่างยั่งยืน

- **<u>เป้าหมาย</u>**

เป็นผู้นำในการพัฒนาอสังหาริมทรัพย์ต่างๆ และสร้างองค์กรสู่การดำเนินธุรกิจพลังงานสะอาด Green & Clean Energy Business เพื่อสร้างกระแสรายได้ ที่มั่นคงแก่องค์กรอย่างยั่งยืน

บริษัทได้ปรับเปลี่ยนแนวทางการดำเนินธุรกิจจากการผลิตและจำหน่ายผลิตภัณฑ์สันทนาการ ได้แก่ เครื่องเล่นปาเป้าอิเลคทรอนิกส์ โต๊ะพูล โต๊ะฟุตบอล และโต๊ะไฟร์บอล ซึ่งเป็นสินค้าที่ได้รับความนิยมของตลาดน้อยลงมาสู่ธุรกิจพัฒนาอสังหาริมทรัพย์มุ่งเน้นพัฒนาโครงการที่พักอาศัยเพื่อจำหน่ายประเภท คอนโดมิเนียมเพื่อที่อยู่อาศัยโดยเฉพาะในเขตจังหวัดที่เป็นศูนย์กลางการศึกษา เพื่อรองรับการที่ประเทศไทยจะเข้าสู่ประชาคมเศรษฐกิจอาเซียน (ASEAN Economic Community) บริษัทจึงมุ่งมั่นเพื่อพัฒนาความเป็นมืออาชีพในธุรกิจพัฒนาอสังหาริมทรัพย์อย่างต่อเนื่อง เพื่อเป็นการลดความเสี่ยงและความผันแปรของรายได้ เพิ่มกำไร รวมถึงเกิดความสอดคล้องกับความต้องการของผู้บริโภคในยุคปัจจุบัน

ทั้งนี้ บริษัทฯ ยังคงยึดนโยบายแนวทางการดำเนินธุรกิจสู่ธุรกิจพลังงานสะอาด Green & Clean Energy Business และอสังหาริมทรัพย์ เพื่อสร้างกระแสรายได้ที่มั่นคงแก่องค์กรอย่างยั่งยืน

<u>เป้าหมายในการดำเนินธุรกิจในระยะสั้น</u>

ในปี 2562 บริษัทฯ มีเป้าหมายในการดำเนินธุรกิจ โดยได้กำหนดไว้ ดังนี้ คือ

1. จำหน่ายและปิดโครงการอสังหาริมทรัพย์ที่มีจำนวน 2 โครงการ
2. ศึกษาการลงทุนและขยายธุรกิจพลังงานทดแทนทั้งในประเทศและต่างประเทศ เช่น
    - ธุรกิจผลิตไฟฟ้า โดยการยื่นสมัครกับหน่วยงานภาครัฐ เพื่อเข้าทำสัญญาซื้อขายไฟฟ้าโดยตรง รวมทั้งการร่วมทุนกับผู้ประกอบการรายอื่น ๆ ที่มีสัญญาซื้อขายไฟฟ้าอยู่แล้ว
    - ธุรกิจบำรุงรักษาโรงไฟฟ้า
    - ธุรกิจติดตั้งพลังงานทดแทน
    - ธุรกิจอื่นใดที่เกี่ยวข้อง
3. เพิ่มพันธมิตรทางธุรกิจเพื่อเพิ่มความมั่นคงทางการดำเนินธุรกิจ
4. ควบคุมการปฏิบัติงานของบริษัทฯ และบริษัทย่อยให้เป็นไปตามหลักเกณฑ์ของหน่วยงานกำกับดูแลกิจการและมีระบบควบคุมภายในที่มีประสิทธิภาพ
5. เพิ่มประสิทธิภาพในการปฏิบัติงานเพื่อรองรับการขยายตัวของธุรกิจ โดยการนำเอาเทคโนโลยีที่ทันสมัยมาประยุกต์ใช้ เช่น ระบบเครือข่ายสารสนเทศในองค์กร
6. พัฒนาความสามารถของบุคลากรเพื่อให้ทันต่อการเติบโตของบริษัทฯ
7. ส่งเสริมการดำเนินงานด้านความรับผิดชอบต่อสังคม (CSR) ของบริษัทฯ
8. ส่งเสริมให้องค์กรมุ่งมั่นปฏิบัติตามมาตรการต่อต้านการทุจริตคอร์รัปชั่น

<u>เป้าหมายในการดำเนินธุรกิจระยะกลางและระยะยาว</u>

บริษัท กรีน รีซอร์สเซส จำกัด (มหาชน) มีความมุ่งมั่นที่จะเป็นผู้ผลิตด้านการผลิตไฟฟ้าจากพลังงานทดแทน โดยรูปแบบธุรกิจที่สนใจได้แก่

- โรงไฟฟ้าพลังงานแสงอาทิตย์
- โรงไฟฟ้าชีวมวล เชื้อเพลิงประเภทขยะ
- โรงไฟฟ้าชีวมวล เชื้อเพลิงประเภทพืชพลังงานและไม้

ทั้งนี้ บริษัทได้วางเป้าหมายในการดำเนินธุรกิจในปี 2565 บริษัทฯ จะต้องมีโรงไฟฟ้าพลังงานทดแทนทั้งในประเทศและต่างประเทศที่มีกำลังการผลิตรวมทั้งสิ้น 50 เมกะวัตต์ โดยบริษัทฯ มุ่งเน้นที่จะลงทุนโรงไฟฟ้าในประเทศเป็นหลัก และแถบเอเชีย เช่น เกาหลีใต้ ญี่ปุ่น เป็นต้น

สำหรับการลงทุนในธุรกิจโรงไฟฟ้านั้น บริษัทฯ มีการเตรียมความพร้อมที่จะพัฒนาและลงทุนในโรงไฟฟ้าพลังงานแสงอาทิตย์ตามแผนพัฒนากำลังการผลิตไฟฟ้าและคณะกรรมการนโยบายพลังงานแห่งชาติ เช่น สหกรณ์การเกษตร โครงการเปิดโซล่าร์รูฟเสรีในโครงการนำร่อง (Pilot Project) นอกเหนือจากนี้บริษัทฯ อยู่ในช่วงพิจารณาติดตั้งโรงไฟฟ้าโซล่าร์รูฟเพื่อขายไฟฟ้าให้แก่โรงงาน และห้างสรรพสินค้า และยังมีโครงการที่จะให้บริการติดตั้ง โซล่าร์รูฟให้แก่บ้านเรือนที่สนใจ

- กลยุทธ์ในการดำเนินงานของบริษัท

บริษัทฯ มุ่งเน้นการดำเนินธุรกิจพลังงานทางเลือกที่มีการเติบโตอย่างมีคุณภาพเป็นหลัก และการดำเนินธุรกิจอสังหาริมทรัพย์ เช่น พัฒนาธุรกิจเพื่อการขาย / ธุรกิจอพาร์ทเมนท์ บริษัทจะลดบทบาทในการลงทุนในอสังหาริมทรัพย์

โดยจะจัดการจำหน่ายโครงการอสังหาริมทรัพย์ที่มีอยู่ และลงทุนกับพลังงานทางเลือก โดยในระยะสั้น (Short range plan) บริษัทจะมีการลงทุนกับพลังงานทางเลือกที่มีสัญญาซื้อขายไฟกับการไฟฟ้าประมาณ 10 เมกะวัตต์ เป็นการสร้างความมั่นคงในรายรับของบริษัทในอีกกว่า 20 ปี ให้หลัง และมีแผนการบริหารเพื่อลดค่าใช้จ่ายของบริษัทในสภาวะที่บริษัทกำลังขาดทุน ซึ่งต้องเริ่มจากการตัดค่าใช้จ่ายที่ไม่จำเป็นเพื่อถ่วงดุลกับการสูญเสียไปแล้ว แม้เป็นเพียงสิ่งเล็กน้อยแต่ก็สามารถส่งผลต่อความสำเร็จของบริษัทได้ รวมทั้งจะเป็นการสร้างคุณลักษณะการใช้จ่ายที่ดีให้แก่บริษัทในอนาคตได้อย่างแน่นอน

ในส่วนของแผนระยะกลาง (intermediate range plan) บริษัทจะมีการติดตั้งและขายไฟให้กับภาคเอกชนด้วย ทั้งนี้เนื่องจากบริษัทเล็งเห็นถึงความต้องการที่มากขึ้นในการผลิตไฟเพื่อใช้เองของภาคเอกชน และความต้องการใช้ไฟที่มากขึ้นในระดับครัวเรือน เช่นรถพลังงานไฟฟ้า เป็นต้น ส่วนในแผนระยะยาว เนื่องจากสัญญาซื้อขายไฟให้กับภาครัฐมีอายุสัญญาถึงกว่า 20 ปี ทางบริษัทมุ่งมั่นที่จะดูแลและพัฒนาต่อยอดธุรกิจจากผลกำไรให้ได้มากที่สุด และมีปันผลให้กับผู้ถือหุ้นอย่างยั่งยืน

1.2 การเปลี่ยนแปลงและพัฒนาการที่สำคัญ

ณ วันที่ 14 มกราคม 2559 บริษัทฯ ได้รับมติจากที่ประชุมวิสามัญผู้ถือหุ้นครั้งที่ 1/2559 เรื่องการเปลี่ยนแปลงชื่อบริษัท เป็น บริษัท กรีน รีซอร์สเซส จำกัด (มหาชน) (จากเดิมชื่อบริษัท เอเชีย คอร์ปอเรท ดีเวลลอปเมนท์ จำกัด (มหาชน)) ซึ่งมีผลการเปลี่ยนแปลงจากการเข้าจดทะเบียนต่อกรมพัฒนาธุรกิจ เมื่อวันที่ 28 มกราคม 2559 เป็นต้นไป (และเดิมชื่อบริษัท ไมด้า เมดดาลิสท์ เอ็นเธอร์เทนเมนท์ จำกัด (มหาชน)) (“บริษัท”) เดิมชื่อ บริษัท ไมด้า อุตสาหกรรม จำกัด

จดทะเบียนจัดตั้งเมื่อวันที่ 7 มกราคม 2535 ด้วยทุนจดทะเบียนเริ่มแรก 5 ล้านบาท เพื่อประกอบกิจการผลิตดอกลำโพง และตู้ลำโพงสำหรับเครื่องเสียงเพื่อใช้ในบ้าน และชิ้นส่วนเครื่องใช้ที่ทำจากไม้ตามคำสั่งซื้อของผู้ประกอบการในประเทศเป็นหลัก ทั้งนี้กลุ่มผู้ก่อตั้งได้แก่ กลุ่มตระกูลเอี้ยวศิวิกูล และนายธเนศ ดิลกศักยวิทูร ต่อมาในปี 2539 บริษัทได้เพิ่มทุนจดทะเบียนเป็น 30 ล้านบาท โดยการออกหุ้นสามัญเพิ่มทุนใหม่จำนวน 2.50 ล้านหุ้น มูลค่าที่ตราไว้หุ้นละ 10 บาท เสนอขายให้กับผู้ถือหุ้นเดิม เพื่อใช้เป็นเงินทุนหมุนเวียนของกิจการ

ในปี 2545 บริษัทได้ขยายการดำเนินธุรกิจไปสู่การเป็นฐานการผลิต (“Original Equipment Manufacturer : OEM”) สำหรับผลิตภัณฑ์ประเภทเครื่องเล่นสันทนาการ (Coin-Operated-Entertaining Machine) ที่มีการใช้ชิ้นส่วนที่ทำจากไม้เป็นส่วนประกอบ เช่น เครื่องเล่นปาเป้าอิเลคทรอนิคส์ (Electronic Dart Board) โต๊ะพูล (Pool Table) และโต๊ะฟุตบอล (Soccer Table) เพื่อจำหน่ายให้แก่ลูกค้าที่เป็นเจ้าของตราสินค้าในต่างประเทศทั้งหมด โดยลูกค้าจะนำไปจำหน่ายต่อให้แก่ตัวแทนจำหน่ายสินค้า (Distributor) ผู้จัดจำหน่ายสินค้า (Agent) และผู้ประกอบการ (Operator) ของลูกค้าอีกทอดหนึ่งภายใต้ตราสินค้าของตนเอง

ในเดือนธันวาคม ปี 2547 บริษัทตกลงร่วมทุนกับ MMC โดยได้เพิ่มทุนจดทะเบียนจาก 30 ล้านบาท เป็น 240 ล้านบาท โดยการออกหุ้นสามัญใหม่จำนวน 21 ล้านหุ้น มูลค่าที่ตราไว้หุ้นละ 10 บาท เพื่อจำหน่ายให้กับผู้ถือหุ้นฝ่ายไทยจำนวน 12.6 ล้านหุ้น และ MMC จำนวน 8.4 ล้านหุ้น ในราคาหุ้นละ 10 บาท และได้เรียกชำระค่าหุ้นเพียงร้อยละ 25 ของทุนจดทะเบียนส่วนที่เพิ่ม ทำให้บริษัทมีทุนชำระแล้ว ณ วันสิ้นปี 2547 เป็นจำนวน 82.50 ล้านบาท หลังจากนั้น บริษัทได้มีมติลดทุนจดทะเบียนจำนวน 40 ล้านบาท จากเดิม 240 ล้านบาท เหลือ 200 ล้านบาท พร้อมทั้งได้เรียกชำระค่าหุ้นส่วนที่เหลือในช่วงไตรมาสแรกของปี 2548 ทำให้ผู้ถือหุ้นฝ่ายไทย และ MMC ถือหุ้นเป็นจำนวน 13 ล้านหุ้น และ 7 ล้านหุ้น หรือคิดเป็นสัดส่วนร้อยละ 65 และ 35 ของทุนจดทะเบียนชำระแล้วจำนวน 200 ล้านบาท ตามลำดับ ทั้งนี้ ผู้ถือหุ้นฝ่ายไทย และ MMC ได้ตกลงร่วมกันที่จะนำหุ้นจำนวน 44.57 ล้านหุ้น และจำนวน 24 ล้านหุ้น ตามลำดับ รวมเป็น 68.57 ล้านหุ้น มูลค่าที่ตราไว้หุ้นละ 1 บาท เข้าฝากในบัญชี Lock up กับบริษัท ศูนย์รับฝากหลักทรัพย์ (ประเทศไทย) จำกัด ซึ่งคิดเป็นร้อยละ 28.57 ของทุนชำระแล้ว (240 ล้านหุ้น) ในกรณีที่ผู้ร่วมทุนฝ่ายใดฝ่ายหนึ่งต้องการขายหุ้นของตนออกจากบัญชี Lock up จะต้อง

ได้รับความยินยอมจากผู้ร่วมทุนทั้งสองฝ่าย และตกลงที่จะรักษาสัดส่วนการถือหุ้นตลอดระยะเวลาของการร่วมทุนของผู้ถือหุ้นแต่ละฝ่ายให้ไม่น้อยกว่าร้อยละ 10 ของทุนชำระแล้ว (240 ล้านบาท)

ในช่วงไตรมาสที่ 1 ปี 2548 บริษัทได้นำเงินที่ได้จากการเพิ่มทุนจำนวน 170 ล้านบาท ดังกล่าวข้างต้น ไปซื้อที่ดินประมาณ 4 ไร่ เพื่อใช้เป็นที่ตั้งโรงงาน และซื้อที่ดินเพิ่มอีกประมาณ 17 ไร่ เพื่อรองรับการก่อสร้างในส่วนการขยายโรงงานและคลังสินค้าจากบุคคลที่เกี่ยวโยงกัน และได้ทำสัญญาซื้อตราสินค้า “Medalist” (Trademark Agreement) จาก MMC เพื่อทำให้บริษัทมีสิทธิแต่เพียงผู้เดียว (Exclusive Right) ในการผลิต และจำหน่ายเครื่องเล่นอิเลคทรอนิคส์ และอุปกรณ์ที่เกี่ยวข้องภายใต้ตราสินค้าดังกล่าวได้ทั่วโลก ยกเว้น ประเทศต่างๆ ในทวีปอเมริกา ประเทศรัสเซีย ประเทศจีน และประเทศอินเดีย (พื้นที่ที่บริษัทได้รับสิทธิในการผลิต และจำหน่ายผลิตภัณฑ์เครื่องเล่นอิเลคทรอนิคส์ และอุปกรณ์ที่เกี่ยวข้องภายใต้ตราสินค้า “Medalist” จะรวมเรียกว่า “Territory” ส่วนพื้นที่อื่นๆ ซึ่งยังคงเป็นสิทธิของ MMC ได้แก่ ประเทศต่างๆ ในทวีปอเมริกา ประเทศรัสเซีย ประเทศจีน และประเทศอินเดีย จะรวมเรียกว่า “Non-Territory”) ซึ่งทำให้บริษัทสามารถจำหน่ายสินค้าได้ในราคาที่สูงขึ้น และมีกำไรต่อหน่วยสูงขึ้น เนื่องจากจำหน่ายไปยังลูกค้าโดยตรงโดยไม่ต้องขายผ่าน MMC ดังเช่นในอดีต

นอกจากนี้ บริษัทได้ทำสัญญาสนับสนุนการดำเนินธุรกิจ (Supporting Agreement) กับ MMC โดยกำหนดให้ MMC ช่วยทำการส่งเสริมการตลาด และช่องทางจำหน่ายเชิงรุกสำหรับเครื่องเล่นปาเป้าอิเลคทรอนิคส์ และอุปกรณ์อื่นที่เกี่ยวข้องในพื้นที่ Territory เช่น การส่งมอบรายชื่อ สถานที่ติดต่อ และรายละเอียดอื่นๆ ของลูกค้าให้กับบริษัท การประสานงานให้บริษัทได้ติดต่อกับลูกค้าโดยตรง และสนับสนุนการขยายฐานลูกค้าใหม่ใน Territory เป็นต้น ซึ่งทำให้บริษัทได้ประโยชน์จากการเรียนรู้ด้านการตลาด และช่วยเสริมความสามารถในการเพิ่มรายได้ให้กับบริษัทอีกทางหนึ่ง

ที่ประชุมวิสามัญผู้ถือหุ้น ครั้งที่ 9/2548 เมื่อวันที่ 11 สิงหาคม 2548 มีมติให้บริษัทแปรสภาพเป็นบริษัทมหาชน และเปลี่ยนแปลงมูลค่าที่ตราไว้ต่อหุ้นจาก 10 บาท เป็น 1 บาท พร้อมทั้งเพิ่มทุนจดทะเบียนเป็นจำนวน 250 ล้านบาท โดยออกหุ้นสามัญใหม่จำนวน 50 ล้านหุ้น เพื่อเสนอขายต่อประชาชนจำนวน 40 ล้านหุ้น และเพื่อรองรับการใช้สิทธิตามใบสำคัญแสดงสิทธิที่จะซื้อหุ้นสามัญที่จะเสนอขายให้กับกรรมการ และพนักงานของบริษัทจำนวน 10 ล้านหุ้น และมีมติให้นำหุ้นสามัญของบริษัทเข้าจดทะเบียนเป็นหลักทรัพย์จดทะเบียนในตลาดหลักทรัพย์แห่งประเทศไทย

ในปี 2549 บริษัทได้ลงทุนในหุ้นสามัญของบริษัท ภูเก็ต เพนนินซูล่า จำกัด จำนวน 1.2 ล้านหุ้น ในราคาหุ้นละ 116.66 บาท เป็นจำนวนรวม 140 ล้านบาท คิดเป็นสัดส่วนร้อยละ 20 ของทุนจดทะเบียนของบริษัทดังกล่าว

ในระหว่างปี 2549 - 2550 มีการใช้สิทธิตามใบสำคัญแสดงสิทธิ มีผลทำให้ทุนจดทะเบียนที่ชำระแล้วเพิ่มขึ้นเป็น 250 ล้านบาท

ในปี 2550 บริษัท MMC ได้มอบสิทธิการขายในส่วนของประเทศรัสเซีย ประเทศจีน และประเทศอินเดีย ให้กับทางบริษัท เพื่อให้บริษัทมีสิทธิในการเพิ่มช่องทางทางการตลาดไปในประเทศ ดังกล่าว โดย MMC สัญญาว่าจะไม่ประกอบธุรกิจที่แข่งขันกันในพื้นที่ดังกล่าว

ในปี 2551 บริษัทได้จดทะเบียนเพิ่มทุนเป็น 375 ล้านบาท เพื่อรองรับการใช้สิทธิตามใบสำคัญแสดงสิทธิ (MME-W1) โดย ณ วันที่ 31 ธันวาคม 2551 บริษัทมีทุนจดทะเบียนที่ชำระแล้ว 250 ล้านบาท

ระหว่างปี 2552 คณะกรรมการบริษัท มีมติให้โอนเงินลงทุนบริษัท ภูเก็ต เพนนินซูล่า จำกัด ไปเป็นเงินลงทุนระยะยาวอื่น

ในปี 2552 บริษัทลงทุนในบริษัท เมดดาลิสท์ วิชั่น จำกัด ซึ่งประกอบธุรกิจ บริการรับเขียน จัดทำ ออกแบบ และพัฒนาเว็บไซต์ และโฮมเพจ รับโฆษณา ออกแบบโฆษณา และบริการประชาสัมพันธ์ โดยผ่านระบบอินเตอร์เน็ต สายโทรศัพท์ เกมส์ออนไลน์ มูลค่าลงทุน 17.8 ล้านบาท หรือคิดเป็นสัดส่วนการลงทุนร้อยละ 89 ของจำนวนหุ้นทั้งหมด

ในปี 2553 บริษัทลงทุนในบริษัท ออร่า ดรีม จำกัด โดยลงทุนในหุ้นสามัญจำนวน 4.5 ล้านหุ้น มูลค่าหุ้นละ 10 บาท คิดเป็นจำนวนเงิน 45 ล้านบาท (ถือหุ้นร้อยละ 9) โดยบริษัทดังกล่าวประกอบกิจการโรงแรมในจังหวัดนครปฐม

ในปี 2554 บริษัทได้จดทะเบียนลดทุนจาก 375 ล้านบาท เป็น 250 ล้านบาท ซึ่งเป็นหุ้นสามัญส่วนที่เหลือจากการสำรองไว้เพื่อรองรับการใช้สิทธิตามใบสำคัญแสดงสิทธิที่จะซื้อหุ้นสามัญรุ่นที่ 1 (MME-W1)

ในปี 2555 บริษัทลงทุนในบริษัท บูสท์ พลัส จำกัด โดยลงทุนในหุ้นสามัญจำนวน 3.00 ล้านหุ้น มูลค่าหุ้นละ 6.00 บาท คิดเป็นจำนวนเงิน 18.00 ล้านบาท (ถือหุ้นร้อยละ 99.99) ซึ่งบริษัทดังกล่าวประกอบกิจการ รับจ้างจัดงานทั้งภายใน และภายนอกสถานที่ จัดคอนเสิร์ต และจัดกิจกรรมส่งเสริมการตลาด

ในปี 2555 บริษัทลงทุนในบริษัท กริฟฟิน เอฟโวลูชั่น จำกัด โดยลงทุนในหุ้นสามัญจำนวน 0.20 ล้านหุ้น มูลค่าหุ้นละ 2.50 บาท คิดเป็นจำนวนเงิน 0.30 ล้านบาท (ถือหุ้นร้อยละ 60.00) ซึ่งบริษัทดังกล่าวประกอบกิจการผลิตข้อมูลนิ่ง เสียง ข้อความ ภาพเคลื่อนไหว ผ่านระบบสื่อสารทุกประเภทในเดือนธันวาคม 2555 บริษัทบันทึกค่าเผื่อการด้อยค่าของเงินลงทุนระยะยาวอื่น ของบริษัท ภูเก็ต เพนนินซูล่า จำกัด เนื่องจากมีคดีความเกี่ยวกับหนี้สินจำนวนมากและคดีกล่าวหาจากราชการ เรื่อง การบุกรุกที่สาธารณะ ฝ่ายบริหารของบริษัทเชื่อว่าโอกาสที่จะได้ข้อยุติทั้งหมดคงใช้เวลานานและอาจมีผลเสียหายต่อบริษัทที่บริษัทไปลงทุน จึงมีมติให้บันทึกค่าเผื่อการด้อยค่าของเงินลงทุนระยะยาวอื่นดังกล่าวทั้งจำนวน เป็นจำนวนเงิน 138 ล้านบาท ในงบแสดงฐานะการเงินรวมและ 140 ล้านบาทในงบแสดงฐานะการเงินเฉพาะกิจการ ณ วันที่ 31 ธันวาคม 2555

ในปี 2556 ช่วงเดือนเมษายน บริษัทฯได้จัดประชุมสามัญผู้ถือหุ้น ประจำปี เมื่อวันอังคารที่ 30 เมษายน 2556 เพื่อเพิ่มทุนจดทะเบียนของบริษัทฯ จำนวน 1,025 ล้านบาท จากเดิม 250 ล้านบาท รวมเป็น 1,275 ล้านบาท โดยออกหุ้นสามัญจำนวน 1,025 ล้านหุ้น มูลค่าที่ตราไว้ในหุ้นละ 1.00 บาท เพื่อวัตถุประสงค์ ดังนี้

1. รับรองการจัดสรรหุ้นสามัญเพิ่มทุนที่เสนอขายให้แก่ผู้ถือหุ้นเดิม (Right Offering) จำนวน 100 ล้านหุ้น
2. รองรับการใช้สิทธิตามใบสำคัญแสดงสิทธิที่จะซื้อหุ้นสามัญของบริษัทฯ รุ่นที่ 2 (MME-W2) จำนวน 175 ล้านหุ้น
3. รองรับการออกหุ้นสามัญเพิ่มทุนแบบเฉพาะเจาะจง (Private Placement) จำนวน 500 ล้านหุ้น
4. รองรับการใช้สิทธิตามใบสำคัญแสดงสิทธิที่จะซื้อหุ้นสามัญของบริษัทฯ รุ่นที่ 3 (MME-W3) จำนวน 250 ล้านหุ้น

ในระหว่างปี 2555 บริษัท ได้มีการลงทุนในธุรกิจด้านอสังหาริมทรัพย์ ภายใต้ชื่อโครงการ "The Impress" มีมูลค่าโครงการ ประมาณ 360 ล้านบาท ตั้งอยู่ ณ ตำบลลำพยา จังหวัดนครปฐม ซึ่งถือเป็นการเริ่มต้นการลงทุนในธุรกิจหลักด้านการพัฒนาอสังหาริมทรัพย์แทนธุรกิจเดิมที่ผลิตและจำหน่ายเครื่องเล่นสันทนาการ เช่น ตู้ปาเป้าอิเล็คทรอนิคส์ โต๊ะพลู ฯลฯ

ในปี 2556 บริษัทได้พิจารณาจำหน่าย บริษัท กริฟฟิน เอฟโวลูชั่น จำกัด (ถือหุ้นร้อยละ 60.00) ทั้งจำนวน มูลค่า 1.2 ล้านบาท เนื่องจากเห็นว่าในปีที่ผ่านมาบริษัทดังกล่าวยังไม่มีการดำเนินงานใดๆและ ในเดือนกันยายน ปี 2556 บริษัทฯ ได้มีการบันทึกค่าเผื่อการด้อยค่าของเงินลงทุนระยะยาวอื่น ของบริษัท เมดดาลิสท์ วิชั่น จำกัด จำนวน 17.8 ล้านบาท เนื่องจากสภาวะทางเศรษฐกิจและปัญหาจากการลงทุนพัฒนาระบบออนไลน์ของบริษัทดังกล่าวเกิดข้อผิดพลาด และบริษัทฯ มีการลงทุนในธุรกิจพัฒนาอสังหาริมทรัพย์แทนธุรกิจเครื่องเล่นสันทนาการ ซึ่ง บริษัท เมดดาลิสท์ วิชั่น จำกัด ต้องอาศัยการจำหน่ายผลิตภัณฑ์ควบคู่ไปกับสินค้าดังกล่าว ฝ่ายบริหารจึงมีมติให้บันทึกค่าเผื่อการด้อยค่าของเงินลงทุนระยะยาวอื่นดังกล่าวทั้งจำนวน เป็นจำนวนเงิน 17.8 ล้านบาท ในงบแสดงฐานะการเงินรวมและ 17.8 ล้านบาท ในงบแสดงฐานะการเงินเฉพาะกิจการ ณ วันที่ 31 ธันวาคม 2556

ระหว่าง ปี 2556 บริษัทฯ ได้จัดประชุมวิสามัญผู้ถือหุ้น เมื่อวันที่ 4 ตุลาคม 2556 เพื่อขอมติผู้ถือหุ้นร่วมพิจารณาอนุมัติการเปลี่ยนแปลงที่ตั้งสำนักงานใหญ่ของบริษัท พร้อมการเปลี่ยนแปลงชื่อและตราประทับบริษัท เนื่องจากบริษัทฯมีการเปลี่ยนแปลงโครงสร้างธุรกิจหลัก จึงเปลี่ยนชื่อเป็น บริษัท เอเชีย คอร์ปอเรท ดีเวลลอปเมนท์ จำกัด (มหาชน) เพื่อให้เหมาะสมกับธุรกิจ ณ ปัจจุบัน

ช่วงเดือน พฤศจิกายน ปี 2556 บริษัทฯ ได้เข้าทำรายการซื้อสินทรัพย์เป็นที่ดินเปล่า ในเขตจังหวัด มหาสารคาม (หลังรั้วมหาวิทยาลัยมหาสารคาร) จำนวน 2 แปลง รวมพื้นที่ทั้งหมด 17 ไร่ 1 งาน 16 ตารางวา มีมูลค่าเท่ากับ 152,000,000 บาท (หนึ่งร้อยห้าสิบสองล้านบาทถ้วน) ซึ่งมีขนาดรายการ 44.30% ของมูลค่าสินทรัพย์รวมของบริษัทโดยคำนวณจากงบการเงินรวมของบริษัทสิ้นสุด ณ วันที่ 30 กันยายน 2556 ซึ่งผู้บริหารมีความเห็นว่าเพื่อนำที่ดินดังกล่าวไปพัฒนาธุรกิจด้านอสังหาริมทรัพย์ และผู้บริหารเล็งเห็นว่าแนวโน้มความเจริญของจังหวัดมหาสารคาม มีการพัฒนาขึ้นเรื่อย ๆ อีกทั้งการพัฒนาการศึกษา มหาวิทยาลัย โรงพยาบาล จะทำให้มหาสารคาม มีความเจริญเพิ่มขึ้น นอกจากนี้ยังมีการพัฒนาเพื่อรองรับการขยายตัวเมื่อมีการเปิดการค้าเสรี (AEC)

ในช่วงเดือนกุมภาพันธ์ ปี 2557 บริษัทฯได้พิจารณาจำหน่ายโครงการพัฒนาอสังหาริมทรัพย์ ดิ อิมเพลส ตั้งอยู่ ณ ตำบลลำพยา จังหวัดนครปฐม จำหน่ายสินทรัพย์ดังกล่าว ด้วยมูลค่าสิ่งตอบแทน 144,280,000 บาท (หนึ่งร้อยสี่สิบสี่ล้านสองแสนแปดหมื่นบาทถ้วน) ซึ่งมีราคาประเมินอยู่ที่มูลค่า 157,490,851.50 บาท (หนึ่งร้อยห้าสิบเจ็ดล้านสี่แสนเก้าหมื่นแปดร้อยห้าสิบเอ็ดบาทห้าสิบสตางค์) สาเหตุในการจำหน่ายโครงการดังกล่าวต่ำกว่าราคาประเมินเนื่องจากบริษัทฯ มีความต้องการจะนำเงินลงทุนในโครงการอื่นๆของบริษัท และโครงการ ดิ อิมเพลสมีความคืบหน้า การขายช้ากว่าที่คาดการณ์ และต้องลงทุนเพิ่มเติมอีกมาก ทางบริษัทพิจารณาแล้วให้ดำเนินการขายโครงการออกในราคาที่สมเหตุสมผลเป็นไปตามมูลค่าทางตลาดและไม่เสียหายต่อบริษัทฯ

ช่วงเดือนเมษายน ปี 2557 บริษัทฯ จัดประชุมสามัญผู้ถือหุ้นประจำปี เมื่อวันศุกร์ที่ 25 เมษายน 2557 เพื่อขอมติผู้ถือหุ้นร่วมพิจารณาอนุมัติงบการเงินรวมของบริษัทประจำปี สิ้นสุด ณ วันที่ 31 ธันวาคม 2556 มติการงดจ่ายเงินปันผลสำหรับผลดำเนินงาน ฯลฯ โดยผู้ถือหุ้นพิจารณาอนุมัติตามวาระต่างๆที่ ได้ขอร่วมพิจารณา

บริษัทฯ ได้จัดงาน Grand Opening โครงการตักสิลา ณ จังหวัดมหาสารคาม เมื่อวันที่ 9 มิถุนายน 2557 ซึ่งได้รับการตอบรับที่ดี สรุปการเปิดจองโครงการตักสิลามีทั้งหมด 300 ห้องชุด จำนวนห้องที่จอง ณ วันเปิดตัวโครงการ 101 ห้องชุด เหลือ 199 ห้องชุด (ที่ยังไม่มีการจอง)

ช่วงปลายปี 2557 บริษัทฯ ได้พิจารณายกเลิกการซื้อที่ดินจำนวน 2 แปลงซึ่งบริษัทได้มีการวางมัดจำในปี 2556 เนื่องด้วยบริษัทฯ ยังมีการลงทุนอย่างต่อเนื่องในโครงการตักสิลาคอนโดมิเนียม ที่มีมูลค่าประมาณ 230,000,000 บาท (สองร้อยสามสิบล้านบาทถ้วน) ซึ่งอยู่ระหว่างพัฒนาและมีความจำเป็นที่จะต้องใช้เงินลงทุนเป็นจำนวนมาก ประกอบกับในปัจจุบันสภาพเศรษฐกิจและตลาดอสังหาริมทรัพย์มีการชะลอตัวและมีความผันผวน นอกจากนี้หากบริษัทฯ ไม่สามารถดำเนินการรับโอนที่ดินทั้ง 2 แปลงดังกล่าวได้ภายในวันที่ 25 ธันวาคม 2557 นี้ บริษัทฯ จะถูกริบมัดจำเป็นจำนวน 56,000,000 บาท (ห้าสิบหกล้านบาทถ้วน) ดังนั้นเพื่อมิให้บริษัทฯ ต้องรับภาระทางการเงินจากการที่บริษัทฯ จะต้องใช้เงินทุนเพิ่มเติมจำนวนมากในการรับโอนที่ดินและเพื่อมิให้บริษัทฯ ต้องสูญเสียเงิน มัดจำ ในที่ดินดังกล่าวการโอนขายสิทธิในเงินมัดจำ ให้แก่บุคคลอื่นจึงเป็นแนวทางที่เหมาะสมที่สุด-บริษัทจึงได้มีการพิจารณาโอนขายสิทธิ์ในที่ดินดังกล่าวให้แก่ผู้อื่น

จากมติที่ประชุมคณะกรรมการบริษัท ครั้งที่ 4/2558 เมื่อวันศุกร์ที่ 27 กุมภาพันธ์ 2558 คณะกรรมการบริษัทฯ ได้อนุมัติการจัดตั้งบริษัทย่อยเพิ่มเติม ซึ่งคณะกรรมการมีความเห็นว่าเนื่องจากการดำเนินธุรกิจเดิมเป็นกลุ่มธุรกิจประเภทสันทนาการ เช่น ตู้เกมส์ โต๊ะพูล ฯลฯ และผู้บริหารได้มีความพยายามที่จะปรับเปลี่ยนมาดำเนินธุรกิจกลุ่มอสังหาริมทรัพย์ในรูปแบบต่างๆ แต่เมื่อสภาพเศรษฐกิจและการเมืองไม่อำนวย จึงขับเคลื่อนธุรกิจดังกล่าวล่าช้า พร้อมทั้งยังไม่สามารถที่จะปรับเปลี่ยนหมวดธุรกิจจากสันทนาการมาเป็นธุรกิจอสังหาริมทรัพย์ได้ และเป็นเหตุผลที่สำคัญในการเพิ่มธุรกิจใหม่เข้ามายังบริษัทฯ ซึ่งเบื้องต้นแนวทางในการดำเนินธุรกิจได้วางแผนแบ่งออกเป็น 2 ประเภท ดังนี้

1. ธุรกิจอสังหาริมทรัพย์

2. ธุรกิจกลุ่มพลังงาน

ผู้บริหารมีความเห็นว่า ธุรกิจพลังงานทดแทนเป็นธุรกิจที่กำลังเติบโตอย่างต่อเนื่อง เช่น SOLAR, พลังงานลม, พลังงานน้ำ เป็นต้น ซึ่งคาดการณ์ว่าในอนาคตน้ำมันกำลังจะลดลง ก๊าซธรรมชาติจะเข้ามามีบทบาทมากขึ้น และผู้บริหารเล็งเห็นว่าธุรกิจดังกล่าวน่าจะทำให้บริษัทมีส่วนแบ่งทางการตลาดที่มากขึ้น และมีความพยายามทำให้กลุ่มอสังหาริมทรัพย์เติบโตขึ้นตามไปด้วย เป็นการปรับเปลี่ยนภาพลักษณ์และเพิ่มมูลค่าของบริษัทฯ ให้มากขึ้น และขยายฐานธุรกิจให้สามารถมีศักยภาพในการแข่งขันของธุรกิจในอนาคตได้อย่างยั่งยืน จึงได้มีมติอนุมัติจัดตั้งบริษัทลูกของ ACD (บริษัทย่อย) เพื่อขยายการเติบโตในสายธุรกิจพลังงาน ภายใต้ชื่อ บริษัท เอ ซี ดี เอ็นเนอร์ยี่ จำกัด (ACD ENERGY CO.LTD.,) ทุนจดทะเบียนจำนวน 1,000,000 บาท (หนึ่งล้านบาทถ้วน) จดทะเบียนจัดตั้งเมื่อวันที่ 11 มีนาคม 2558

จากการจัดประชุมสามัญผู้ถือหุ้นประจำปี 2558 เมื่อวันที่ 30 เมษายน 2558 ได้รับมติจากผู้ถือหุ้นอนุมัติให้ลดทุนจดทะเบียนของบริษัทและแก้ไขเพิ่มเติมหนังสือบริคณห์สนธิให้สอดคล้องกับการลดทุนจดทะเบียนของบริษัท จากทุนจดทะเบียนเดิม 1,275,000,000 บาท เป็นทุนจดทะเบียนใหม่ 576,300,000 บาท โดยการตัดหุ้นจดทะเบียนที่ยังมิได้นำออกจำหน่าย จำนวน 698,700,000 หุ้น มูลค่าที่ตราไว้หุ้นละ 1.00 บาท และเพิ่มทุนจดทะเบียนของบริษัทฯ จำนวน 573,460,250 บาท (ห้าร้อยเจ็ดสิบสามล้านสี่แสนหกหมื่นสองร้อยห้าสิบบาทถ้วน) จากเดิม 576,300,000 (ห้าร้อยเจ็ดสิบหกล้านสามแสนบาทถ้วน) เป็น 1,149,760,250 บาท (หนึ่งพันหนึ่งร้อยสี่สิบเก้าล้านเจ็ดแสนหกหมื่นสองร้อยห้าสิบบาทถ้วน) โดยการออกหุ้นสามัญจำนวน 573,460,250 หุ้น มูลค่าที่ตราไว้หุ้นละ 1.00 บาท เพื่อวัตถุประสงค์ดังต่อไปนี้

(1) รองรับการจัดสรรหุ้นสามัญเพิ่มทุนที่เสนอขายให้แก่ผู้ถือหุ้นเดิม(Right Offering) จำนวน 199,230,125 หุ้น สัดส่วน 2:1 ราคาขายหุ้นละ 3 บาท

(2) รองรับการใช้สิทธิตามใบสำคัญแสดงสิทธิที่จะซื้อหุ้นสามัญของบริษัทฯ รุ่นที่ 4 ที่จะออกให้แก่ผู้ถือหุ้นเดิมของบริษัทฯ ที่ใช้สิทธิจองซื้อหุ้นสามัญเพิ่มทุนที่เสนอขายให้แก่ผู้ถือหุ้นเดิมของบริษัทฯ ในอัตราส่วน 1 หุ้นสามัญที่ออกใหม่ต่อใบสำคัญแสดงสิทธิ 1 หน่วย จำนวน 199,230,125 หุ้น ราคาใช้สิทธิ 1.00 บาทต่อหุ้น

(3) รองรับการออกหุ้นสามัญเพิ่มทุนซึ่งออกให้แก่นักลงทุนที่มีลักษณะเฉพาะเจาะจง (Private Placement) จำนวน 170,000,000 หุ้น เสนอขายหุ้นในราคาไม่ต่ำกว่า 4.50 บาท

(4) รองรับการปรับสิทธิที่จะเกิดขึ้นเนื่องจากเสนอขายหุ้นในราคาต่ำกว่าร้อยละ 90 ของราคาตลาดที่จะเกิดขึ้นในอนาคต จำนวน 5,000,000 หุ้น

เมื่อวันที่ 30 เมษายน 2558 บริษัทฯ มีการจัดประชุมสามัญผู้ถือหุ้นประจำปี 2558 ที่ประชุมมีมติอนุมัติการออกและเสนอขายหุ้นสามัญเพิ่มทุน จำนวนหุ้นสามัญออกใหม่ที่เสนอขายทั้งหมดจำนวน 568,460,250 หุ้น โดยจัดสรรหุ้นเพิ่มทุนให้แก่บุคคลเฉพาะเจาะจง (Private Placement) จำนวน 170 ล้านหุ้น และเสนอออกหุ้นเพิ่มทุนในราคาต่ำกว่าร้อยละ 90 ของราคาตลาดจำนวน 398,460,250 หุ้น โดยจัดสรรหุ้นเพิ่มทุนแก่ผู้ถือหุ้นเดิม (RO) จำนวน 199,230,125 หุ้น และใบสำคัญแสดงสิทธิที่จะซื้อหุ้นสามัญของบริษัท (“ACD-W4”) จำนวน 199,230,125 หุ้น ซึ่งตามข้อกำหนดว่าด้วยสิทธิและหน้าที่ของผู้ออกใบสำคัญแสดงสิทธิของ ACD-W2 ต้องปรับราคาและอัตราการใช้สิทธิของ ACD-W2 ตามข้อ 4 (ข) ซึ่งระบุว่า เมื่อบริษัทฯ เสนอขายหุ้นสามัญที่ออกใหม่ให้แก่ผู้ถือหุ้นเดิม และ/หรือ บุคคลทั่วไป และ/หรือ บุคคลในวงจำกัด โดยราคาเฉลี่ยต่อหุ้นของหุ้นสามัญที่คำนวณได้ต่ำกว่าร้อยละ 90 ของ “ราคาตลาดของหุ้นสามัญของบริษัทฯ” และข้อ 4 (ค) ซึ่งระบุว่า เมื่อบริษัทฯ เสนอขายหลักทรัพย์ที่ออกใหม่ใดๆ ให้แก่ผู้ถือหุ้นเดิมและ/หรือ บุคคลทั่วไป และ/หรือ บุคคลในวงจำกัด

โดยหลักทรัพย์นั้นให้สิทธิแก่ผู้ถือหลักทรัพย์ในการใช้สิทธิแปลงสภาพเป็นหุ้นสามัญหรือใช้สิทธิซื้อหุ้นสามัญ เช่น หุ้นกู้แปลงสภาพ หรือใบสำคัญแสดงสิทธิที่จะซื้อหุ้นสามัญ โดยที่ราคาเฉลี่ยต่อหุ้นของหุ้นสามัญที่จะออกใหม่เพื่อรองรับสิทธิดังกล่าวต่ำกว่าร้อยละ 90 ของ "ราคาตลาดของหุ้นสามัญของผู้ออกใบสำคัญแสดงสิทธิ" ซึ่งการเปลี่ยนแปลงราคาใช้สิทธิและอัตราการใช้สิทธิจะมีผลบังคับทันทีตั้งแต่วันแรกที่ผู้ซื้อหุ้นสามัญจะไม่ได้รับสิทธิในการจองซื้อ หุ้นสามัญที่ออกใหม่หรือวันแรกที่ตลาดหลักทรัพย์ขึ้นเครื่องหมาย XR/XW สำหรับกรณีที่เป็นการเสนอขายให้กับผู้ถือหุ้นเดิม (Right Issue) และ/หรือ วันแรกของการเสนอขายหลักทรัพย์ที่ออกใหม่ใดๆ ที่ให้สิทธิที่จะแปลงสภาพ/เปลี่ยนเป็นหุ้นสามัญแก่บุคคลทั่วไปและ/หรือบุคคลในวงจำกัด ตามแต่กรณี

เนื่องจากข้อกำหนดสิทธิได้ระบุว่าบริษัทฯ ต้องปรับสิทธิใบสำคัญแสดงสิทธิในกรณีที่เป็นการออกใบสำคัญแสดงสิทธิที่จะซื้อหุ้นสามัญของบริษัทฯ("ACD-W4") โดยมีผลบังคับทันทีตั้งแต่วันแรกที่ผู้ซื้อหุ้นสามัญจะไม่ได้รับสิทธิในการจองซื้อใบสำคัญแสดงสิทธิที่จะซื้อหุ้นสามัญของบริษัท ("ACD-W4") ที่ออกใหม่ หรือวันแรกที่ตลาดหลักทรัพย์ขึ้นเครื่องหมาย XR/XW ซึ่งได้กำหนดให้เป็นวันที่ 14 พฤษภาคม 2558

ในระหว่างปี 2558 ได้มีผู้ถือใบสำคัญแสดงสิทธิครั้งที่ 4 (ACD-W4) นำมาใช้สิทธิจำนวน 50,100 หน่วย เพื่อซื้อหุ้นสามัญ จำนวน 50,100 หุ้น ตามราคาใช้สิทธิ 1 บาทต่อสิทธิ บริษัทจึงมีทุนจดทะเบียนที่ชำระแล้วเพิ่มขึ้น 50,100 บาท ณ วันที่ 31 ธันวาคม 2558 บริษัทมีใบสำคัญแสดงสิทธิที่ยังไม่ได้ใช้สิทธิครั้งที่ 4 จำนวน 165,974,332 หน่วย ซึ่งครบกำหนดวันใช้สิทธิครั้งสุดท้ายวันที่ 18 มิถุนายน 2561

ในระหว่างปี 2556 บริษัทออกและจัดสรรใบสำคัญแสดงสิทธิที่จะซื้อหุ้นสามัญของบริษัทครั้งที่ 2 (ใบสำคัญแสดงสิทธิ ครั้งที่ 2) เพื่อจัดสรรให้แก่ผู้ถือหุ้นเดิม 2 หุ้นสามัญ ต่อ 1 หน่วยใบสำคัญแสดงสิทธิ จำนวนรวม 125,000,000 หน่วย และให้แก่ผู้ถือหุ้นเดิมที่ได้ใช้สิทธิจองซื้อหุ้นสามัญเพิ่มทุนที่เสนอขายให้แก่ผู้ถือหุ้นเดิมที่ได้รับการจัดสรรและชำระเงินเรียบร้อยแล้ว 2 หุ้นสามัญเพิ่มทุน 1 หน่วยใบสำคัญแสดงสิทธิรวม 50,000,000 หน่วย

นอกจากนั้น บริษัทออกและจัดสรรใบสำคัญแสดงสิทธิที่ซื้อหุ้นสามัญของบริษัท ครั้งที่ 3 (ใบสำคัญแสดงสิทธิ ครั้งที่ 3) ที่ออกให้แก่นักลงทุนที่มีลักษณะเฉพาะเจาะจงที่จองซื้อหุ้นสามัญเพิ่มทุนเพื่อจัดสรรให้แก่การออกและจัดสรรให้แก่ผู้ถือหุ้นเดิม 2 หุ้นสามัญเพิ่มทุน 1 หน่วยใบสำคัญแสดงสิทธิรวม 250,000,000 หน่วย ใบสำคัญแสดงสิทธิ 1 หน่วยสามารถใช้สิทธิซื้อหุ้นได้ 1 หุ้น ในราคาหุ้นละ 1.28826 บาท (เดิม 1 บาท) โดยมีอายุ 3 ปี ตั้งแต่วันที่ 7 มิถุนายน 2556 ถึงวันที่ 7 มิถุนายน 2559

ในระหว่างปี 2558 ได้มีผู้ถือใบสำคัญแสดงสิทธิครั้งที่ 2 (ACD-W2) นำมาใช้สิทธิจำนวน 16,271,015 หน่วย เพื่อซื้อหุ้นสามัญ จำนวน 20,961,276 หุ้น ตามราคาใช้สิทธิ 1.28826 บาทต่อสิทธิ บริษัทจึงมีทุนจดทะเบียนที่ชำระแล้วเพิ่มขึ้น 20,961,276 บาท ณ วันที่ 31 ธันวาคม 2558 บริษัทมีใบสำคัญแสดงสิทธิที่ยังไม่ได้ใช้สิทธิครั้งที่ 2 จำนวน 144,428,067 หน่วย ซึ่งครบกำหนดวันใช้สิทธิครั้งสุดท้ายวันที่ 31 พฤษภาคม 2559

ดังนั้น การปรับสิทธิใบสำคัญแสดงสิทธิ ACD-W2 มีรายละเอียดดังนี้

ราคาการใช้สิทธิเดิม	1.00 บาทต่อหุ้น
อัตราการใช้สิทธิเดิม	ใบสำคัญแสดงสิทธิ 1 หน่วย ใช้สิทธิซื้อหุ้นสามัญได้ 1 หุ้น
ราคาการใช้สิทธิใหม่	1.00 บาทต่อหุ้น (คำนวณได้ 0.776 บาท เนื่องจากราคาใช้สิทธิใหม่ที่คำนวณได้ต่ำกว่าราคาตามมูลค่าที่ตราไว้คือ 1 บาท แต่ขัดกับมาตรา 52 ตาม พรบ.มหาชน พ.ศ.2535 บริษัทไม่สามารถเสนอขายหุ้นสามัญเพิ่มทุนในราคาต่ำกว่ามูลค่าหุ้นที่ตราไว้ได้ ดังนั้นจึงต้องใช้ราคาใช้สิทธิเดิมซึ่งเท่ากับมูลค่าหุ้นที่ตราไว้ อย่างไรก็ตาม บริษัทฯ อยู่ระหว่างการตรวจสอบรายละเอียดในเรื่องดังกล่าว หากมีการเปลี่ยนแปลงใดใด จะแจ้งให้ทราบต่อไป)
อัตราการใช้สิทธิใหม่	ใบสำคัญแสดงสิทธิ 1 หน่วย ใช้สิทธิซื้อหุ้นสามัญได้ 1.28826 หุ้น

การปรับสิทธิใบสำคัญแสดงสิทธิ ACD-W3 มีรายละเอียดดังนี้

ราคาการใช้สิทธิเดิม	1.65 บาทต่อหุ้น
อัตราการใช้สิทธิเดิม	ใบสำคัญแสดงสิทธิ 1 หน่วย ใช้สิทธิซื้อหุ้นสามัญได้ 1 หุ้น
ราคาการใช้สิทธิใหม่	1.281 บาทต่อหุ้น (มูลค่าที่ตราไว้คือ 1 บาท)
อัตราการใช้สิทธิใหม่	ใบสำคัญแสดงสิทธิ 1 หน่วย ใช้สิทธิซื้อหุ้นสามัญได้ 1.28826 หุ้น

ระหว่าง 8-12 มิถุนายน 2558 ได้เสนอขายหุ้นเพิ่มทุนให้แก่ผู้ถือหุ้นเดิม (Right Offering) จำนวน 199,230,125 หุ้น ในอัตราส่วน 2 หุ้นเดิมต่อ 1 หุ้นใหม่ ในราคา 3 บาท ผลจากการเพิ่มทุนที่เสนอขายให้แก่ผู้ถือหุ้นเดิม (Right Offering) จำนวนหุ้นที่จองทั้งหมด 166,024,432 หุ้น คิดเป็นร้อยละ 83.33% ของจำนวนหุ้นที่ออกใหม่ทั้งหมด จำนวนเงินที่ได้รับทั้งหมด 498,073,296 หุ้น ข้อมูลดังกล่าว ณ วันที่ 24 มิถุนายน 2558 ซึ่งมีทุนชำระแล้วคิดเป็น 581,229,485 บาท

ช่วงเดือนกรกฎาคม 2558 ที่ประชุมคณะกรรมการบริษัทมีมติอนุมัติให้เพิ่มทุน บริษัท เอซีดี เอ็นเนอร์ยี่ จำกัด จากเดิม 1 ล้านบาท เป็น 10 ล้านบาท โดยที่บริษัทจะนำทุนดังกล่าวไปใช้เพื่อศึกษาข้อมูลและแผนงานเกี่ยวกับธุรกิจพลังงาน

ช่วงเดือนกรกฎาคม 2558 บริษัทฯ ได้จัดซื้อที่ดินพร้อมสิ่งปลูกสร้างประเภทอาคารสำนักงาน สูง 6 ชั้น (ตั้งอยู่เลขที่ 405 ถ.บอนด์สตรีท ซ.13 ต.บางพูด อ.ปากเกร็ด จ.นนทบุรี) จากนายชัยพิทักษ์ แสงเทียมแก้ว (“ผู้จะขาย”) ซึ่งเป็นเจ้าของกรรมสิทธิ์ในที่ดิน จำนวน 4 แปลง โฉนดเลขที่ 136629, 136630, 136631 และ 136632 อำเภอปากเกร็ด (ตลาดขวัญ) จังหวัดนนทบุรี รวมเนื้อที่ 80 ตารางวา และเป็นเจ้าของอาคารพาณิชย์ 6 ชั้น ที่ตั้งอยู่บนที่ดินดังกล่าว ในราคา 40,000,000.- บาท (สี่สิบล้านบาทถ้วน) และทรัพย์สินต่างๆ ที่เกี่ยวข้องทั้งหมดคิดเป็นจำนวนเงิน 2,000,000.- บาท (สองล้านบาทถ้วน)

เมื่อวันที่ 3 สิงหาคม 2558 บริษัทเข้าทำสัญญาวางเงินประกัน เพื่อจัดทำบันทึกข้อตกลงเข้าศึกษาความเป็นไปได้โครงการ เดอะ โนเบิล อพาร์ทเมนท์ จ.เชียงใหม่ จำนวนเงิน 35 ล้านบาท อย่างไรก็ตาม จากผลการประเมินราคามูลค่าทรัพย์สินโครงการ บริษัทเห็นว่า ไม่คุ้มค่าต่อการลงทุน ที่ประชุมคณะกรรมการบริษัท เมื่อวันที่ 9 กุมภาพันธ์ 2559 จึงได้มีมติยกเลิกการเข้าลงทุนในโครงการ และให้ผู้ขายคืนเงินประกันการศึกษาโครงการจำนวน 35 ล้านบาท แก่บริษัท โดยปัจจุบัน อยู่ระหว่างการดำเนินการส่งหนังสือแจ้งยกเลิกสัญญาวางประกันโดยฝ่ายกฎหมาย

ในระหว่างปี 2558 - 2559 มีการใช้สิทธิตามใบสำคัญแสดงสิทธิ มีผลทำให้ทุนจดทะเบียนที่ชำระแล้วเพิ่มขึ้นเป็น 585,496,058 บาท

ในปี 2560 ไม่มีผู้ใช้สิทธิ

เมื่อวันที่ 14 มกราคม 2559 จากการจัดประชุมวิสามัญผู้ถือหุ้นครั้งที่ 1/2559 ผู้ถือหุ้นมีมติอนุมัติให้เข้าซื้อหุ้นสามัญของบริษัท โอริน พร็อพเพอร์ตี้ จำกัด คิดเป็นร้อยละ 100 ของหุ้นสามัญทั้งหมดของโอริน รวมเป็นมูลค่าทั้งสิ้นจำนวน 160,000,000 บาท โดยมีรายละเอียดเบื้องต้นดังนี้

ชื่อบริษัท	: บริษัท โอริน พร็อพเพอร์ตี้ จำกัด
ทุนจดทะเบียน	: 150 ล้านบาทแบ่งเป็นหุ้นสามัญจำนวน 150,000 หุ้น มูลค่าที่ตราไว้หุ้นละ 1,000 บาท
เลขทะเบียนบริษัท	: 0105555108663
จัดตั้งเมื่อวันที่	: 24 กรกฎาคม 2555
ประเภทธุรกิจ	: พัฒนาอสังหาริมทรัพย์สำหรับขายโดยขณะนี้มีโครงการอาคารชุดที่พร้อมโอนแล้ว 1 โครงการ ชื่อ “โครงการ Origins บางมด-พระราม 2” ตั้งอยู่บนที่ดิน 2 แปลง แบ่งออกเป็น - เนื้อที่ 2 ไร่ 3 งาน 41 ตารางวา - เนื้อที่ 60 ตารางวา ***<u>หมายเหตุ</u>*** *ที่ดินรวมถึงสิ่งก่อสร้างดังกล่าวได้จดทะเบียนจำนองเป็นประกันการชำระหนี้สินต่อธนาคารธนชาต จำกัด (มหาชน) ในวงเงิน 330,000,000 บาท บริษัทคาดว่าโครงการนี้จะพัฒนาเสร็จและพร้อมโอนให้แก่ลูกค้าได้ตั้งแต่ไตรมาส 4 ของปี 2558 เป็นต้นไป*

- ราคาซื้อ-ขาย ห้องชุดของโครงการโดยเฉลี่ยอยู่ที่ 1.65 ล้านบาทต่อยูนิต
- อาคารสูง 19 ชั้น จำนวน 371 ห้อง พร้อมเฟอร์นิเจอร์และเครื่องปรับอากาศ
- มูลค่ารวมประมาณ 619.40 ล้านบาท
- เอกสารสิทธิที่ดิน โฉนดที่ดิน เลขที่ 6930 และ 17321 จำนวน 2 ฉบับ เนื้อที่ดินรวม 2-3-81 ไร่ หรือ 1,181.00 ตารางวา แขวงบางมด เขตบางขุนเทียน กรุงเทพมหานคร
- ห้องชุดที่ขายไปทั้งหมดมีการวางมัดจำ โดยทำเป็นสัญญาจะซื้อจะขาย ซึ่งกำหนดให้ลูกค้าชำระเงินมัดจำและเงินดาวน์คิดเป็นร้อยละ 10 ของมูลค่าห้องชุด
- เมื่อปี 2559 มีการโอนกรรมสิทธิ์ห้องชุดไปแล้วจำนวน 251 ยูนิต บริษัท โอริน พร็อพเพอร์ตี้ จำกัด รับรู้รายได้จากการขายโครงการดังกล่าวประมาณ 420 ล้านบาท เหลือห้องชุดที่ยังไม่ได้จำหน่ายทั้งหมด 120 ยูนิต ซึ่งผู้บริหารคาดการณ์ว่าจะจำหน่ายห้องชุดดังกล่าวให้แล้วเสร็จภายในปี 2560 ข้อมูล ณ วันที่ 31 ธันวาคม 2559
- ณ วันที่ 28 กุมภาพันธ์ 2561 มีการโอนกรรมสิทธิ์แล้วจำนวน 276 ยูนิต รับรู้รายได้จากการขายโครงการประมาณ 463 ล้านบาท คงเหลือห้องชุดที่ยังไม่ได้จำหน่ายทั้งหมด 95 ยูนิต ซึ่งผู้บริหารคาดการณ์ว่าจะจำหน่ายห้องชุดดังกล่าวให้แล้วเสร็จภายในปี 2561

เมื่อช่วงเดือน พฤษภาคม 2559 ตามที่บริษัท กรีน รีซอร์สเซส จำกัด (มหาชน) ได้เสนอขายใบสำคัญแสดงสิทธิที่จะซื้อหุ้นสามัญของ บริษัท กรีน รีซอร์สเซส จำกัด (มหาชน) ครั้งที่ 2 (GREEN-W2) จำนวน 174,959,332 หน่วย โดยมีราคาเสนอขายต่อหน่วย เท่ากับ 0 (ศูนย์) บาท เมื่อวันที่ 7 มิถุนายน 2556 โดยผู้ถือใบสำคัญแสดงสิทธิ สามารถใช้สิทธิตามใบสำคัญแสดงสิทธิ ได้ในวันทำการสุดท้ายของเดือนพฤษภาคมและพฤศจิกายนของปีปฏิทินตลอดอายุของใบสำคัญแสดงสิทธิ 3 ปี นับจากวันที่ออกและเสนอขายใบสำคัญแสดงสิทธิ ซึ่งกำหนดการใช้สิทธิครั้งสุดท้ายของใบสำคัญแสดงสิทธิ GREEN-W2 ระยะเวลาแจ้งความจำนงในการใช้สิทธิ ระหว่างวันที่ 16 – 30 พฤษภาคม 2559 มีผู้มาขอใช้สิทธิซื้อหุ้นสามัญ

เพิ่มทุนจำนวน 100,542,552 หุ้น โดยมีอัตราการใช้สิทธิใหม่ จากเดิม ใบสำคัญแสดงสิทธิ 1 หน่วย ใช้สิทธิซื้อหุ้นสามัญได้ 1 หุ้น มูลค่าหุ้นละ 1 บาท เปลี่ยนแปลงเป็น ใบสำคัญแสดงสิทธิ 1 หน่วย ใช้สิทธิซื้อหุ้นสามัญได้ 1.28826 หุ้น มูลค่าหุ้นละ 1 บาท (โดยในกรณีมีเศษทศนิยมของหุ้นจากการคำนวณให้ปัดเศษนั้นทิ้ง) คิดเป็นจำนวนเงิน 129,524,777 บาท (หนึ่งร้อยยี่สิบเก้าล้านห้าแสนสองหมื่นสี่พันเจ็ดร้อยเจ็ดสิบเจ็ดบาทถ้วน)

ในส่วนของ GREEN-W3 **<u>ครั้งสุดท้าย</u>** เมื่อวันที่ 16 – 30 พฤษภาคม 2559 ไม่มีผู้ถือใบสำคัญแสดงสิทธิที่จะประสงค์จะใช้สิทธิในการซื้อหุ้นสามัญเพิ่มทุนในครั้งนี้ และ GREEN-W4 **<u>รอบที่ 2</u>** เมื่อวันที่ 23 – 30 พฤษภาคม 2559 ไม่มีผู้ถือใบสำคัญแสดงสิทธิที่จะประสงค์จะใช้สิทธิในการซื้อหุ้นสามัญเพิ่มทุนในครั้งนี้

บริษัทฯ ขอเรียนว่า ณ ปัจจุบันบริษัทฯ ยังมีหุ้นสามัญเพิ่มทุนคงเหลือ เพื่อรองรับการใช้สิทธิต่าง ๆ ดังนี้

1. หุ้นสามัญเพิ่มทุนที่จัดสรรเสนอขายให้แก่ผู้ถือหุ้นเดิม (Right Offering) คงเหลือจำนวน 33,205,693 หุ้น
2. หุ้นสามัญเพิ่มทุน ที่จัดให้แก่นักลงทุนที่มีลักษณะเฉพาะเจาะจง บริษัทได้จัดหุ้นสามัญเพิ่มทุนไว้รองรับจำนวน 170,000,000 หุ้น และยังไม่ได้กำหนดสิทธิ
3. ใบสำคัญแสดงสิทธิที่จะซื้อหุ้นสามัญของบริษัทฯ GREEN-W2 คงเหลือจำนวน 15,253,697 หุ้น และบริษัทฯ จะดำเนินการขอมติลดทุนจดทะเบียนในที่ประชุมผู้ถือหุ้นในคราวต่อไป
4. ใบสำคัญแสดงสิทธิที่จะซื้อหุ้นสามัญของบริษัทฯ GREEN-W3 บริษัทฯ ได้จัดสรรหุ้นสามัญที่จัดสรรไว้รองรับการใช้สิทธิจำนวน 17,100,000 หุ้น ไม่มีผู้ถือหุ้นใช้สิทธิ และบริษัทฯ จะดำเนินการขอมติลดทุนจดทะเบียนในที่ประชุมผู้ถือหุ้นในคราวต่อไป
5. ใบสำคัญแสดงสิทธิที่จะซื้อหุ้นสามัญของบริษัทฯ GREEN-W4 คงเหลือจำนวน 199,180,025 หุ้น
6. บริษัทฯ ใช้หุ้นสามัญเพื่อรองรับการปรับสิทธิที่จะเกิดขึ้นเนื่องจากการเสนอขายหุ้นในราคาต่ำกว่าร้อยละ 90 ของราคาตลาดที่จะเกิดขึ้นในอนาคตเต็มจำนวน
7. การใช้ใบสำคัญแสดงสิทธิที่จะซื้อหุ้นสามัญของบริษัทฯ GREEN-W2, GREEN-W3 และ GREEN-W4 ในครั้งนี้ จำนวน 129,524,777 บาท (หนึ่งร้อยยี่สิบเก้าล้านห้าแสนสองหมื่นเจ็ดร้อยเจ็ดสิบเจ็ดบาท) ทำให้บริษัทมีทุนจดทะเบียนที่ชำระแล้วครั้งนี้รวมจำนวน 715,020,835 บาท (เจ็ดร้อยสิบห้าล้านสองหมื่นแปดร้อยสามสิบห้าบาทถ้วน) ข้อมูล ณ วันที่ 13 มิถุนายน 2559

ช่วงเดือน มิถุนายน 2559 บริษัทฯ ได้แจ้งการเปลี่ยนแปลงสัดส่วนการถือหุ้นในบริษัท ว่ามีการได้มาของหลักทรัพย์ของนายไต้ ชองอี มีรายละเอียดดังนี้

1. เมื่อช่วงวันที่ 30 พฤษภาคม 2559 – 12 มิถุนายน 2559 การได้มาของหลักทรัพย์โดยการซื้อขายผ่านตลาดหลักทรัพย์ฯ เป็นจำนวน 16,178,800 หุ้น คิดเป็นร้อยละ 2.26 และเมื่อวันที่ 13 มิถุนายน 2559 การได้มาของหลักทรัพย์โดยใช้สิทธิในการแปลงสภาพของใบสำคัญแสดงสิทธิ GREEN-W2 ครั้งสุดท้าย เป็นจำนวน 33,824,941 หุ้น คิดเป็นร้อยละ 4.73 รวมเป็นจำนวนหุ้นหลังการได้มาเป็น 50,003,741 หุ้น คิดเป็นร้อยละ 6.99
2. เมื่อช่วงวันที่ 14 มิถุนายน 2559 – 21 มิถุนายน 2559 การได้มาของหลักทรัพย์โดยการซื้อขายผ่านตลาดหลักทรัพย์ฯ เป็นจำนวน 5,949,100 หุ้น คิดเป็นร้อยละ 0.84 รวมเป็นจำนวน 55,952,841 หุ้น คิดเป็นร้อยละ 7.83 และ เมื่อวันที่ 23 มิถุนายน 2559 มีการได้มาของหลักทรัพย์ของนายไต้ ชองอี จากการโอนหุ้นของไทยเอ็นวีดีอาร์ จำกัด จำนวน 37,918,161 หุ้น และการได้มาโดยการซื้อขายผ่านตลาดหลักทรัพย์ฯ เป็นจำนวน 179,200 หุ้น รวมเป็นจำนวน 38,097,361 หุ้น คิดเป็นร้อยละ 5.328 ภายหลังการได้มาของหลักทรัพย์ตาม

รายละเอียดข้างต้น ทำให้โครงสร้างผู้ถือหุ้นใหญ่ของบริษัท เปลี่ยนแปลงดังรายละเอียดต่อไปนี้

ลำดับที่	รายชื่อผู้ถือหุ้น	ก่อน		หลัง	
		จำนวนหุ้น	ร้อยละ	จำนวนหุ้น	ร้อยละ
1	นายไต้ ชองอี	-ไม่มี-	-ไม่มี-	94,050,202	13.153
2	นางสาวกรวรรณ ใจวันดี	30,100,000	4.210	26,747,460	3.741
3	นางภัทรภร ลิมปนวงศ์แสน	23,285,000	3.257	23,448,000	3.279
4	UOBKAY HIAN PRIVATE LIMITED	22,823,800	3.192	32,687,500	4.572
5	นายพิสุทธิ์ วิริยะเมตตากุล	20,700,000	2.895	24,000,000	3.357
6	ไทยเอ็นวีดีอาร์ จำกัด	14,738,511	2.061	4,679,800	0.654
7	นางสาวพรทิพย์ วงศ์ศรีสุชน	13,227,200	1.850	16,527,862	2.312
8	พลตำรวจตรีสหัสชัย อินทรสุขศรี	5,195,500	0.727	15,865,900	2.219
9	นายณัฐวุฒิ์ ล้อมสุข	10,029,400	1.403	10,029,400	1.403
10	นายอรรถรัตน์ ลีลาภัทร์	9,521,950	1.332	7,252,000	1.014

ทั้งนี้ การเปลี่ยนแปลงโครงสร้างการถือหุ้นดังกล่าว ไม่มีผลกระทบต่อโครงสร้างการจัดการ อำนาจการควบคุม และนโยบายการดำเนินธุรกิจของบริษัทฯ แต่อย่างใด

บริษัทฯ ได้รายงานผลการใช้สิทธิซื้อหุ้นสามัญของใบสำคัญแสดงสิทธิที่จะซื้อหุ้นสามัญ (GREEN-W4) รอบที่ 3 รอบที่ 4 และรอบที่ 5 ตามช่วงเวลาที่ได้แจ้งข่าวกับทางตลาดหลักทรัพย์ฯ ทั้ง 3 รอบยังไม่มีผู้ถือหุ้นแจ้งความจำนงในการใช้สิทธิ์แต่อย่างใด

จำนวนใบสำคัญแสดงสิทธิที่ขอใช้สิทธิครั้งนี้	0	หน่วย
จำนวนใบสำคัญแสดงสิทธิคงเหลือ	165,924,232 [1]	หน่วย
จำนวนหุ้นสามัญที่จัดสรรเพื่อการใช้สิทธิครั้งนี้	0	หุ้น
จำนวนหุ้นสามัญที่จัดสรรเพื่อรองรับการใช้สิทธิคงเหลือ	199,180,025	หุ้น
จำนวนเงินที่ได้รับจากการใช้สิทธิซื้อหุ้นสามัญของใบสำคัญแสดงสิทธิ	0	บาท

การใช้สิทธิซื้อหุ้นสามัญของใบสำคัญแสดงสิทธิที่จะซื้อหุ้นสามัญ (GREEN-W4) รอบที่ 6 ในอัตราส่วน 1 : 1 ราคาการใช้สิทธิ คือ 1 บาท วันที่ใช้สิทธิครั้งสุดท้ายและวันหมดอายุตรงกับวันที่ 18 มิ.ย. 2561

หมายเหตุ [1] การใช้สิทธิซื้อหุ้นสามัญของใบสำคัญแสดงสิทธิ(GREEN-W4) ครั้งที่ 1 คิดเป็นจำนวนหุ้น 50,100 หุ้น และคิดเป็นจำนวนเงิน 50,100.- บาท (ห้าหมื่นหนึ่งร้อยบาทถ้วน) จึงทำให้จำนวนใบสำคัญแสดงสิทธิคงเหลือ 165,924,232 หน่วย ส่วนครั้งที่ 2 และ 3 ไม่มีผู้ถือหุ้นใช้สิทธิดังกล่าวแต่อย่างใด

ปี 2560 เมื่อช่วงต้นปีที่ผ่านมาบริษัทฯ ได้มีการเปลี่ยนแปลงกรรมการบริหาร อ้างถึงหนังสือออกเลขที่ GREEN08/2560 เมื่อวันที่ 27 กุมภาพันธ์ 2560 บริษัท กรีน รีซอร์สเซส จำกัด (มหาชน) (“บริษัท”) ขอแจ้งให้ทราบว่า คณะกรรมการบริษัทในการประชุมครั้งที่ 1/2560 ซึ่งประชุมเมื่อวันที่ 24 กุมภาพันธ์ 2560 ที่ผ่านมาได้มีมติให้ นายไต้ ชอง อี พ้นจากตำแหน่งประธานเจ้าหน้าที่บริหารของบริษัท เนื่องจากมีกลยุทธ์และแนวทางบริหารจัดการกิจการที่ไม่สอดคล้องกับนโยบายและธุรกิจหลักของบริษัท และที่ผ่านมายังไม่สามารถสร้างผลงานได้ตามเป้าหมายที่วางไว้ โดยในระหว่างนี้ คณะกรรมการมีมติแต่งตั้ง ให้นายประทีป อนันตโชติ รองประธานกรรมการ ปฏิบัติหน้าที่รักษาการประธาน

เจ้าหน้าที่บริหารเป็นการชั่วคราว จนกว่าจะมีการแต่งตั้งประธานเจ้าหน้าที่บริหารรายใหม่เข้าปฏิบัติหน้าที่แทน โดยมีผลตั้งแต่วันที่ 27 กุมภาพันธ์ 2560 เป็นต้นไป

ช่วงเดือน มีนาคม 2560 บริษัทฯ ได้แจ้งการเปลี่ยนแปลงสัดส่วนการถือหุ้นในบริษัท ว่ามีการได้มาของหลักทรัพย์ของนายไต้ ชองอี มีรายละเอียด 2 ช่วงที่สำคัญดังต่อไปนี้

อ้างถึงหนังสือออกเลขที่ GREEN50/2559 เมื่อวันที่ 29 มิถุนายน 2559 เรื่อง แจ้งการเปลี่ยนแปลงสัดส่วนการถือหุ้นในบริษัท กรีน รีซอร์สเซส จำกัด (มหาชน) ทำให้มีการเปลี่ยนแปลงโครงสร้างผู้ถือหุ้นของนายไต้ ชอง อี คิดเป็นจำนวน 94,050,202 หุ้น คิดเป็นร้อยละ 13.153 ตามที่ได้มีการรายงานการเปลี่ยนแปลงสัดส่วนการถือหุ้นใน บริษัท กรีน รีซอร์สเซส จำกัด (มหาชน)ไปก่อนหน้านี้

ตามแบบรายงานการได้มาหรือจำหน่ายหลักทรัพย์ของกิจการ (แบบ 246-2) ประจำวันที่ 3 มีนาคม 2560 โดยสำนักงานคณะกรรมการกำกับหลักทรัพย์และตลาดหลักทรัพย์ (ก.ล.ต.) ได้แจ้งว่า นาย ไต้ ชอง อี ได้ซื้อหุ้นของ บริษัท กรีน รีซอร์สเซส จำกัด (มหาชน) โดยการซื้อขายผ่านตลาดหลักทรัพย์ฯ ตั้งแต่ช่วงเดือนกรกฎาคม 2559 – เดือนกุมภาพันธ์ 2560 เพิ่มขึ้นคิดเป็นจำนวน 15,612,900 หุ้น หรือเพิ่มขึ้นคิดเป็นร้อยละ 2.184 รวมการถือครองหลักทรัพย์คิดเป็นจำนวน 109,663,102 หุ้น คิดเป็นร้อยละ 15.337 ภายหลังการได้มาของหลักทรัพย์ตามรายละเอียดข้างต้น ทำให้โครงสร้างผู้ถือหุ้นใหญ่ของบริษัท เปลี่ยนแปลงดังรายละเอียดต่อไปนี้

ลำดับที่	รายชื่อผู้ถือหุ้น	ก่อน		หลัง	
		จำนวนหุ้น	ร้อยละ	จำนวนหุ้น	ร้อยละ
1	นายไต้ ชองอี	94,050,202	13.153	109,663,102	15.337
2	นายพิสุทธิ์ วิริยะเมตตากุล	24,000,000	3.357	37,450,000	5.237
3	ไทยเอ็นวีดีอาร์ จำกัด	4,679,800	0.654	33,011,400	4.616
4	พลตำรวจตรีสหัสชัย อินทรสุขศรี	15,865,900	2.219	28,526,100	3.989
5	UOBKAY HIAN PRIVATE LIMITED	32,687,500	4.572	27,467,500	3.841
6	นายณัท มานะสมจิตร	-	-	25,588,000	3.578
7	นางสาวพรทิพย์ วงศ์ศรีสุชน	16,527,862	2.312	16,527,862	2.311
8	นายณัฐวุฒิ์ ล้อมสุข	10,029,400	1.403	10,029,400	1.402
9	นายชุน เฉิน	9,029,800	1.263	9,229,800	1.290
10	นายฤาเดช คุณยศยิ่ง	-	-	6,800,650	0.951

อ้างถึงหนังสือออกเลขที่ GREEN16/2560 เมื่อวันที่ 3 มีนาคม 2560 เรื่อง แจ้งการเปลี่ยนแปลงสัดส่วนการถือหุ้นในบริษัท กรีน รีซอร์สเซส จำกัด (มหาชน) ทำให้มีการเปลี่ยนแปลงโครงสร้างผู้ถือหุ้นของนายไต้ ชอง อี คิดเป็นจำนวน 109,663,102 หุ้น คิดเป็นร้อยละ 15.337 ตามที่ได้มีการรายงานการเปลี่ยนแปลงสัดส่วนการถือหุ้นใน บริษัท กรีน รีซอร์สเซส จำกัด (มหาชน)ไปก่อนหน้านี้

ตามแบบรายงานการได้มาหรือจำหน่ายหลักทรัพย์ของกิจการ (แบบ 246-2) ประจำวันที่ 17 มีนาคม 2560 โดยสำนักงานคณะกรรมการกำกับหลักทรัพย์และตลาดหลักทรัพย์ (ก.ล.ต.) ได้แจ้งว่า นาย ไต้ ชอง อี ได้ซื้อหุ้นของ บริษัท กรีน รีซอร์สเซส จำกัด (มหาชน) โดยการซื้อขายผ่านตลาดหลักทรัพย์ฯ ตั้งแต่ช่วงเดือนมีนาคม 2560 เพิ่มขึ้นคิดเป็นจำนวน 37,646,300 หุ้น หรือเพิ่มขึ้นคิดเป็นร้อยละ 5.265 รวมการถือครองหลักทรัพย์คิดเป็นจำนวน 147,309,402 หุ้น คิดเป็นร้อยละ

20.602 ภายหลังการได้มาของหลักทรัพย์ตามรายละเอียดข้างต้น ทำให้โครงสร้างผู้ถือหุ้นใหญ่ของบริษัท เปลี่ยนแปลงดังรายละเอียดต่อไปนี้

ลำดับที่	รายชื่อผู้ถือหุ้น	ก่อน		หลัง	
		จำนวนหุ้น	ร้อยละ	จำนวนหุ้น	ร้อยละ
1	นายไต้ ชองอี	109,663,102	15.337	147,309,402	20.602
2	นายพิสุทธิ์ วิริยะเมตตากุล	37,450,000	5.237	43,000,000	6.014
3	ไทยเอ็นวีดีอาร์ จำกัด	33,011,400	4.616	11,773,500	1.646
4	พลตำรวจตรีสหัสชัย อินทรสุขศรี	28,526,100	3.989	28,526,100	3.989
5	UOB KAY HIAN PRIVATE LIMITED	27,467,500	3.841	27,467,500	3.841
6	นายณัท มานะสมจิตร	25,588,000	3.578	28,282,828	3.956
7	นางสาวพรทิพย์ วงศ์ศรีสุชน	16,527,862	2.311	16,427,862	2.311
8	นายณัฐวุฒิ ล้อมสุข	10,029,400	1.402	10,029,400	1.402
9	นายชุน เฉิน	9,229,800	1.290	9,229,800	1.290
10	นายฤาเดช คุณยศยิ่ง	6,800,650	0.951	6,800,650	0.951

ทั้งนี้ การเปลี่ยนแปลงโครงสร้างการถือหุ้นดังกล่าว ไม่มีผลกระทบต่อโครงสร้างการจัดการ อำนาจการควบคุม และนโยบายการดำเนินธุรกิจของบริษัทฯ แต่อย่างใด

เมื่อวันที่ วันที่ 31 สิงหาคม 2560 ตามมติที่ประชุมคณะกรรมการ บริษัท กรีน รีซอร์สเซส จำกัด (มหาชน) (“บริษัท” หรือ“GREEN”) ครั้งที่ 4/2560 เมื่อวันที่ 11 สิงหาคม 2560 ได้มีมติอนุมัติให้บริษัทเข้าลงทุนในธุรกิจพลังงานโดยการซื้อสินทรัพย์ ที่เกี่ยวข้องกับโครงการโรงไฟฟ้าพลังงานแสงอาทิตย์ชนิดติดตั้งบนหลังคา กำลังการผลิตติดตั้งรวมประมาณ 1.0 เมกะวัตต์ จังหวัดลพบุรี โดยมีมูลค่าโครงการรวม 77.0 ล้านบาท (“โครงการฯ”)

อ้างถึงหนังสือออกเลขที่ GREEN08/2561 เมื่อวันที่ 12 มีนาคม 2561 เรื่อง ชี้แจงเพิ่มเติมเกี่ยวกับการปรับเปลี่ยนรูปแบบการเข้าลงทุนในโครงการโรงไฟฟ้าพลังงานแสงอาทิตย์ กำลังการผลิตติดตั้งรวม 1.0 เมกะวัตต์ จังหวัดลพบุรี ของบริษัท เจ.อี โซล่าร์ ลพบุรี จำกัด ตามที่บริษัท กรีน รีซอร์สเซส จำกัด (มหาชน) (“บริษัท”) ได้แจ้งมติคณะกรรมการบริษัท ครั้งที่ 2/2561 เมื่อวันที่ 27 กุมภาพันธ์ 2561 เกี่ยวกับการประชุมสามัญผู้ถือหุ้นประจำปี 2561 ซึ่งมีการนำเสนอวาระให้ที่ประชุมผู้ถือหุ้นพิจารณาให้สัตยาบันการเข้าลงทุนในบริษัท เจ.อี โซล่าร์ ลพบุรี จำกัด ด้วยนั้น เดิมบริษัทเข้าลงทุนในโครงการฯ ในรูปแบบของการซื้อทรัพย์สินและสิทธิในการดำเนินโครงการและจำหน่ายกระแสไฟฟ้าให้แก่การไฟฟ้าส่วนภูมิภาค เหตุผลและความจำเป็นในการปรับเปลี่ยนรูปแบบการเข้าลงทุน

ภายหลังจากที่บริษัทรับซื้อทรัพย์สินต่างๆ เกี่ยวกับโครงการจากผู้ขายเป็นที่เรียบร้อยแล้วในช่วงเดือนสิงหาคม 2560 บริษัท เจ.อี โซล่าร์ ลพบุรี จำกัด ในฐานะผู้ขาย ได้ดำเนินการขออนุญาตต่อการไฟฟ้าส่วนภูมิภาคเพื่อโอนสิทธิตามสัญญาซื้อขายกระแสไฟฟ้าของโครงการฯ ให้แก่บริษัทตามข้อตกลงในสัญญาซื้อขายที่ทำไว้ระหว่างกัน แต่เนื่องจากมีข้อขัดข้องตามเงื่อนไขการโอนสิทธิตามสัญญาซื้อขายไฟฟ้ากับการไฟฟ้าส่วนภูมิภาคซึ่งผู้รับโอนสิทธิจะต้องเป็นบริษัทในเครือกับผู้โอนเสียก่อนจึงจะดำเนินการได้ ส่งผลให้บริษัท เจ.อี โซล่าร์ ลพบุรี จำกัด ไม่สามารถโอนสิทธิตามสัญญาซื้อขายกระแสไฟฟ้าให้แก่บริษัทได้ทันที ดังนี้ เพื่อให้บริษัทได้รับสิทธิประโยชน์ครบถ้วนตามสัญญาซื้อขายโครงการ ผู้ถือหุ้นทั้งหมดของบริษัท เจ.อี โซล่าร์ ลพบุรี จำกัด จึงตกลงโอนหุ้นในบริษัท เจ.อี โซล่าร์ ลพบุรี จำกัดให้แก่บริษัท

ด้วยเหตุผลข้างต้น บริษัทจึงมีความจำเป็นต้องเปลี่ยนรูปแบบการเข้าลงทุนจากเดิมซึ่งเข้าซื้ออุปกรณ์และแผงโซล่าร์เซลล์ของโครงการฯ ซื้อจาก บริษัท เจ.อี โซล่าร์ ลพบุรี จำกัด เป็นการเข้าถือหุ้นในบริษัท เจ.อี โซล่าร์ ลพบุรี จำกัด แทน ทั้งนี้ บริษัทขอเรียนว่าบริษัทได้ตรวจสอบสถานะทางกฎหมายและขั้นตอนการดำเนินการต่างๆ ในเรื่องดังกล่าว และทราบถึงประเด็นความเสี่ยงที่การไฟฟ้าส่วนภูมิภาคอาจไม่ให้ความเห็นชอบการโอนสิทธิตามสัญญาซื้อขายกระแสไฟฟ้าอยู่ก่อนแล้ว แต่เนื่องจากผู้ขายได้ให้คำรับรองดำเนินการและได้ทำข้อตกลงเกี่ยวกับการโอนหุ้นข้างต้นไว้ล่วงหน้าด้วยในกรณีที่ไม่ได้รับความเห็นชอบจากการไฟฟ้าส่วนภูมิภาค บริษัทจึงเห็นว่าไม่มีความเสี่ยงในการเข้าทำรายการ

ทั้งนี้ บริษัท เจ.อี โซล่าร์ ลพบุรี จำกัด มิได้ประกอบธุรกิจหรือมีภาระหนี้สินหรือความรับผิดอื่นใดนอกเหนือไปจากการดำเนินโครงการฯ เท่านั้น โดยโครงสร้างการถือหุ้นและฐานะทางการเงินรวมถึงผลการดำเนินงานของบริษัท เจ.อี โซล่าร์ ลพบุรี จำกัด เป็นไปตามข้อมูลที่ได้เปิดเผยไว้แล้วในสารสนเทศการเข้าลงทุนในโครงการฯ

คณะกรรมการบริษัทได้พิจารณาแล้วและมีความเห็นว่าการดำเนินการตามแนวทางดังกล่าวจะเกิดประโยชน์สูงสุดกับบริษัท เพื่อให้บริษัทยังคงสามารถลงทุนในโครงการฯ ได้ต่อไปผ่านบริษัท เจ.อี โซล่าร์ ลพบุรี จำกัด ซึ่งมีสถานะเป็นบริษัทย่อยของบริษัท แล้ว และยังสามารถรักษาสิทธิประโยชน์ต่างๆ ตามข้อตกลงในสัญญาซื้อขายโครงการที่ทำไว้กับผู้ขายและตามนโยบายการลงทุนของบริษัท แต่การเข้าถือหุ้นทั้งหมดในบริษัทจำกัดเข้าข่ายเป็นซื้อหรือรับโอนกิจการในบริษัทอื่นมาเป็นของบริษัทตามมาตรา 107 (2) (ก) แห่งพระราชบัญญัติบริษัทมหาชนจำกัด พ.ศ.2535 ซึ่งจะต้องได้รับมติเห็นชอบจากที่ประชุมผู้ถือหุ้นของบริษัทด้วยคะแนนเสียงไม่น้อยกว่า 3 ใน 4 ของผู้ถือหุ้นที่มาประชุมและมีสิทธิออกเสียงลงคะแนน ดังนั้น คณะกรรมการบริษัทจึงมีมติเห็นชอบให้นำเสนอวาระข้างต้นต่อที่ประชุมสามัญผู้ถือหุ้นประจำปี 2561 เพื่อให้มีมติให้สัตยาบันการดำเนินการของบริษัทให้เป็นไปโดยถูกต้องตามกฎหมาย (อ้างถึงมติที่ประชุมสามัญผู้ถือหุ้นประจำปี 2561 เมื่อวันที่ 5 เมษายน 2561 ที่ประชุมมีมติเป็นเอกฉันท์อนุมัติตามที่เสนอทุกประการ)

อ้างถึงหนังสือออกเลขที่ GREEN15/2561 เมื่อวันที่ 4 เมษายน 2561 เรื่อง แจ้งการเข้าลงทุนในธุรกิจพลังงานโรงไฟฟ้าพลังงานแสงอาทิตย์ขนาด 5 เมกะวัตต์ จ.สระแก้ว เนื่องด้วยที่ประชุมคณะกรรมการ บริษัท กรีน รีซอร์สเซส จำกัด (มหาชน) (“บริษัท”) ครั้งที่ 3/2561 เมื่อวันที่ 16 มีนาคม 2561 ได้มีมติอนุมัติให้บริษัท เอซีดี เอ็นเนอร์ยี่ จำกัด (บริษัทย่อยที่บริษัทถือหุ้นทั้งหมด) เข้าลงทุนในธุรกิจพลังงานโดยการเข้าซื้อหุ้นข้างมากในบริษัท เอส เค วัน เพาเวอร์ จำกัด (“SK1”) ซึ่งเป็นบริษัทที่จัดตั้งขึ้นเพื่อรับโอนกิจการโครงการโรงไฟฟ้าพลังงานแสงอาทิตย์ชนิดติดตั้งบนพื้นดิน ขนาด 5.0 เมกะวัตต์ จังหวัดสระแก้ว จากผู้ดำเนินโครงการรายเดิม โดยมีมูลค่าการลงทุนรวม 330 ล้านบาท (“โครงการฯ”) และเมื่อรวมกับรายการได้มาซึ่งสินทรัพย์อื่นในรอบ 6 เดือนที่ผ่านมาของบริษัท (รายการได้มาซึ่งหุ้นในบริษัท เจ.อี โซล่าร์ ลพบุรี จำกัด) ส่งผลให้มีขนาดรายการได้มาซึ่งสินทรัพย์เท่ากับร้อยละ 49.56 (อ้างอิงข้อมูลงบการเงินรวม ณ 31 ธันวาคม 2560) จึงเข้าข่ายรายการได้มาซึ่งสินทรัพย์ที่มีขนาดรายการสูงกว่าร้อยละ 15 แต่ไม่เกินร้อยละ 50 ตามหลักเกณฑ์การเปิดเผยข้อมูลตามประกาศคณะกรรมการตลาดทุนที่ ทจ. 20/2551

เมื่อวันที่ 18 มิถุนายน 2561 เป็นวันกำหนดการใช้สิทธิครั้งสุดท้ายของการซื้อขายใบสำคัญแสดงสิทธิ GREEN-W4 และตั้งแต่วันที่ 19 มิถุนายน 2561 เป็นต้นไป ใบสำคัญแสดงสิทธิ GREEN-W4 จะหมดอายุและสิ้นสุดการเป็นหลักทรัพย์จดทะเบียนแห่งประเทศไทย โดยมีผู้มาขอใช้สิทธิซื้อหุ้นสามัญเพิ่มทุนเป็นจำนวน 103,003,894 หุ้น โดยมีอัตราการใช้สิทธิ คือ ใบสำคัญแสดงสิทธิ 1 หน่วย ใช้สิทธิซื้อหุ้นสามัญได้ 1 หุ้น มูลค่าหุ้นละ 1 บาท คิดเป็นจำนวนเงิน 103,003,894 บาท (หนึ่งร้อยสามล้านสามพันแปดร้อยเก้าสิบสี่บาทถ้วน) ทำให้บริษัทมีทุนจดทะเบียนที่ชำระแล้วครั้งนี้รวมจำนวน 818,024,729 บาท (แปดร้อยสิบแปดล้านสองหมื่นสี่พันเจ็ดร้อยยี่สิบเก้าบาทถ้วน)

แจ้งการเพิ่มทุนและการลงทุนของบริษัทย่อยที่ประชุมคณะกรรมการบริษัท ครั้งที่ 1/2561และครั้งที่ 4/2561 ซึ่งประชุมเมื่อวันที่ 29 มกราคม 2561 และวันที่ 27 มีนาคม 2561 มีมติ ดังนี้

- อนุมัติให้ดำเนินการเพิ่มทุนจดทะเบียนให้กับบริษัท เอ ซี ดี เอ็นเนอร์ยี่ จำกัด ซึ่งเป็นบริษัทย่อยของบริษัท

  - มติที่ประชุมคณะกรรมการบริษัท ครั้งที่ 1/2561 อนุมัติให้เพิ่มทุนจากทุนจดทะเบียนเดิม 50,000,000 บาท เพิ่มทุนจำนวนไม่เกิน 100,000,000 บาท เป็นทุนจดทะเบียนใหม่ไม่เกิน 150,000,000 บาท โดยที่ประชุมวิสามัญผู้ถือหุ้น ครั้งที่ 1/2561 เมื่อวันที่ 19 กุมภาพันธ์ 2561 ของบริษัท เอ ซี ดี เอ็นเนอร์ยี่ จำกัด มีมติตามเสียงข้างมากอนุมัติให้เพิ่มทุนจดทะเบียนบริษัททั้งสิ้น 85,000,000.- บาท คิดเป็นหุ้นสามัญจำนวน 8,500,000 หุ้น มูลค่าหุ้นที่ตราไว้หุ้นละ 10 บาท ทุนจดทะเบียนใหม่ คือ 135,000,000 บาท

  - มติที่ประชุมคณะกรรมการบริษัท ครั้งที่ 4/2561 อนุมัติให้เพิ่มทุนจำนวนอีก 42,000,000 บาท จากทุนจดทะเบียนเดิม 135,000,000 บาท เป็นทุนจดทะเบียนใหม่ 177,000,000 บาท โดยที่ประชุมผู้ถือหุ้นสามัญประจำปี 2561 เมื่อวันที่ 19 เมษายน 2561 ของบริษัท เอ ซี ดี เอ็นเนอร์ยี่ จำกัด มีมติอนุมัติให้เพิ่มทุนจดทะเบียนบริษัทอีก 42,000,000 บาท โดยออกหุ้นสามัญเพิ่มทุนของบริษัทฯ จำนวน 4,200,000 หุ้น มูลค่าหุ้นที่ตราไว้หุ้นละ 10 บาท ทุนจดทะเบียนใหม่ คือ 177,000,000 บาท

โดยมีรายละเอียด ดังนี้

1. วันเดือนปีที่เกิดรายการ ปี 2561

2. ทุนจดทะเบียนบริษัท เอ ซี ดี เอ็นเนอร์ยี่ จำกัด

	ทุนจดทะเบียน (บาท)	**จำนวนหุ้น (หุ้น)**	**มูลค่าที่ตราไว้หุ้นละ (บาท)**
ก่อนการเพิ่มทุน	50,000,000	5,000,000	10
หลังการเพิ่มทุน	135,000,000	13,500,000	10
	177,000,000	17,700,000	10

3. โครงสร้างการถือหุ้น

ลำดับ	**ผู้ถือหุ้น**	**ก่อนการเพิ่มทุน**		**หลังการเพิ่มทุน**	
		จำนวนหุ้น (หุ้น)	**%**	**จำนวนหุ้น (หุ้น)**	**%**
1.	บมจ.กรีน รีซอร์สเซส	4,999,997	99.97	17,699,997	99.97
2.	พล.ต.ต.สหัสชัย อินทรสุขศรี	1	0.01	1	0.01
3.	นายประทีป อนันตโชติ	1	0.01	1	0.01
4.	นายได้ ชอง อี	1	0.01	1	0.01
รวม		**5,000,000**	**100.00**	**17,700,000**	**100.00**

อ้างถึงหนังสือออกเลขที่ GREEN20/2561 เมื่อวันที่ 26 เมษายน 2561 เรื่อง แจ้งกำหนดการใช้สิทธิที่จะซื้อหุ้นสามัญออกใหม่ของ บริษัท กรีน รีซอร์สเซส จำกัด (มหาชน) ตามใบสำคัญแสดงสิทธิ GREEN-W4 โดยให้ผู้ถือหุ้นแจ้งความจำนงในการใช้สิทธิครั้งสุดท้าย ตั้งแต่วันที่ 1 – 17 มิถุนายน 2561 ทำให้มีการเปลี่ยนแปลงโครงสร้างผู้ถือหุ้นใน บริษัท กรีน รีซอร์สเซส จำกัด (มหาชน) ภายหลังการได้มาของหลักทรัพย์ตามข้อมูลปิดสมุดทะเบียน เพื่อกำหนดรายชื่อผู้ถือหุ้นที่มีสิทธิ

ในการเข้าร่วมประชุมผู้ถือหุ้น (Record Date) เมื่อวันที่ 5 กรกฎาคม 2561 ปรากฏว่า กลุ่มวิริยะเมตตากุล มีหุ้นนับรวมกันมากกว่าร้อยละ 25 (25.523) อ้างถึงแบบรายงานการได้มาหรือจำหน่ายหลักทรัพย์ของกิจการ (แบบ 246-2) ซึ่งตามประกาศคณะกรรมการกำกับตลาดทุน ที่ ทจ.2/2554 เรื่อง หลักเกณฑ์ เงื่อนไข และวิธีการในการเข้าถือหลักทรัพย์เพื่อครอบงำกิจการ (ฉบับประมวล) ข้อ4 ระบุว่า บุคคลใดซื้อหรือกระทำการอื่นใดอันเป็นผลให้ตนได้มาซึ่งหุ้นหรือผู้ถือหุ้นของกิจการใด ณ สิ้นวันใดวันหนึ่งเพิ่มขึ้นจนถึงหรือข้ามจุด บุคคลนั้นต้องทำคำเสนอซื้อหลักทรัพย์ทั้งหมดของกิจการ

จากข้อเท็จจริง การได้มาซึ่งหลักทรัพย์ของกิจการเพิ่มขึ้นดังกล่าวข้างต้น ของกลุ่มวิริยะเมตตากุล ได้แก่ นายพิสุทธิ์ วิริยะเมตตากุล นายพิจิตต์ วิริยะเมตตากุล นายพิชิต วิริยะเมตตากุล โดยผู้ถือหุ้นทั้ง 3 ราย มิได้เป็นบุคคลที่กระทำการร่วมกัน (concert party) ผู้ถือหลักทรัพย์แต่ละรายมีแนวทางในการพิจารณาตัดสินใจเรื่องต่าง ๆ เป็นของตนเอง และมีความเป็นอิสระต่อกัน และไม่เป็นบุคคลตามมาตรา 258 (การนับหลักทรัพย์ของบุคคลอื่นรวมเป็นหลักทรัพย์ของบุคคลเดียวกัน) จึงไม่เข้าเกณฑ์ในการทำคำเสนอซื้อหลักทรัพย์แต่อย่างใด ทั้งนี้ โครงสร้างผู้ถือหุ้นใหญ่ของบริษัท เปลี่ยนแปลงดังรายละเอียดต่อไปนี้

ผู้ถือหุ้นรายใหญ่ ณ วันที่ 13 มีนาคม 2560 **ผู้ถือหุ้นรายใหญ่ ณ วันที่ 5 กรกฎาคม 2561**

ลำดับที่	รายชื่อผู้ถือหุ้น	ก่อนการเปลี่ยนแปลง		ลำดับที่	รายชื่อผู้ถือหุ้น	หลังการเปลี่ยนแปลง	
		จำนวนหุ้น	ร้อยละ			จำนวนหุ้น	ร้อยละ
1	นายไต้ ชองอี	147,309,402	20.602	1	นายพิสุทธิ์ วิริยะเมตตากุล	99,999,900	12.225
2	นายพิสุทธิ์ วิริยะเมตตากุล	43,000,000	6.014	2	นายไต้ ชองอี	73,429,424	8.976
3	พลตำรวจตรีสหัสชัย อินทรสุขศรี	28,526,100	3.990	3	PHILLIP SECURITIES PTE LTD.	70,900,261	8.667
4	นายณัท มานะสมจิตร	28,282,828	3.956	4	นายพิจิตต์ วิริยะเมตตากุล	56,632,700	6.923
5	UOB KAY HIAN PRIVATE	27,467,500	3.841	5	นายพิชิต วิริยะเมตตากุล	52,150,000	6.375
6	นางสาวพรทิพย์ วงศ์ศรีสุชน	16,427,862	2.298	6	พลตำรวจตรีสหัสชัย อินทรสุขศรี	31,580,600	3.861
7	ไทยเอ็นวีดีอาร์ จำกัด	11,773,500	1.647	7	นายณัท มานะสมจิตร	19,183,628	2.345
8	นายนที พานิชีวะ	11,458,800	1.603	8	นางสาวพรทิพย์ วงศ์ศรีสุชน	16,138,000	1.973
9	นายณัฐวุฒิ์ ล้อมสุข	10,029,400	1.403	9	UOB KAY HIAN PRIVATE LIMITED	13,756,200	1.682
10	นายชุน เฉิน	9,229,800	1.291	10	นายเสงี่ยม ศิริพนิชสุธา	12,262,100	1.499
11	พิจิตต์ วิริยะเมตตากุล	7,000,000	0.979	11	ศูนย์รับฝากหลักทรัพย์ (ประเทศไทย) จำกัด	11,274,500	1.378
12	นายฤาเดช คุณยศยิ่ง	6,800,650	0.951	12	นายณัฐวุฒิ์ ล้อมสุข	10,029,400	1.226
13	ผู้ถือหุ้นอื่นๆ	367,471,721	51.393	13	ผู้ถือหุ้นอื่นๆ	350,688,016	42.870
รวม		715,020,835	100	**รวม**		818,024,729	100

ทั้งนี้ การเปลี่ยนแปลงโครงสร้างการถือหุ้นดังกล่าว ไม่มีผลกระทบต่อโครงสร้างการจัดการ อำนาจการควบคุม และนโยบายการดำเนินธุรกิจของบริษัทฯ แต่อย่างใด

เมื่อวันที่ 31 กรกฎาคม 2561 บริษัทได้จัดประชุมวิสามัญผู้ถือหุ้นครั้งที่ 1/2561 โดยมีวาระที่มีนัยสำคัญดังนี้

1. ที่ประชุมมีมติเป็นเอกฉันท์อนุมัติให้มีการลดทุนจดทะเบียนของบริษัทและแก้ไขเพิ่มเติมหนังสือบริคณห์สนธิให้สอดคล้องกับการลดทุนจดทะเบียนของบริษัท จากทุนจดทะเบียนเดิม 1,149,760,250 บาท เป็นทุนจดทะเบียนใหม่ 818,024,729 บาท โดยการตัดหุ้นจดทะเบียนที่ยังมิได้นำออกจำหน่าย จำนวน 331,735,521 หุ้น มูลค่าที่ตราไว้หุ้นละ 1.00 บาท
2. ที่ประชุมมีมติไม่อนุมัติการเพิ่มทุนจดทะเบียนของบริษัท จำนวน 272,674,910 บาท จากเดิม 818,024,729 บาท เป็น 1,090,699,639 บาท โดยการออกหุ้นสามัญจำนวน 272,674,910 หุ้น มูลค่าที่ตราไว้หุ้นละ 1.00 บาท

3. ตามที่บริษัท ได้มีการออกและเสนอขายใบสำคัญแสดงสิทธิที่จะซื้อหุ้นสามัญเพิ่มทุนของบริษัท ครั้งที่ 5 (GREEN-W5) จำนวนไม่เกิน 272,674,910 หน่วย โดยจัดสรรให้แก่ผู้ถือหุ้นเดิมของบริษัทฯ ตามสัดส่วน โดยไม่คิดมูลค่าในอัตราส่วน 3 หุ้นสามัญเดิม ต่อใบสำคัญแสดงสิทธิ 1 หน่วย นั้น ***<u>ที่ประชุมผู้ถือหุ้นมีมติไม่อนุมัติตามคะแนนเสียง 3 ใน 4 ของจำนวนผู้ถือหุ้นที่เข้าร่วมประชุม</u>***

อ้างถึงหนังสือออกเลขที่ GREEN47/2561 เมื่อวันที่ 20 กันยายน 2561 เรื่อง แจ้งการเข้าลงทุนในธุรกิจพลังงานโรงไฟฟ้าโซล่าร์ฟาร์มสหกรณ์โคนมปากช่อง ขนาด 5 เมกะวัตต์ จ.นครราชสีมา เนื่องด้วยที่ประชุมคณะกรรมการ บริษัท กรีน รีซอร์สเซส จำกัด (มหาชน) (“บริษัท”) ครั้งที่ 1/2561 ลงวันที่ 29 มกราคม 2561 อนุมัติให้กรอบการลงทุนโครงการโรงไฟฟ้าโซล่าร์ฟาร์มสหกรณ์โคนมปากช่อง โดยการให้ บริษัท เอซีดี เอ็นเนอร์ยี่ จำกัด (บริษัทย่อยที่บริษัทถือหุ้นทั้งหมด หรือ “ACDE”) เข้าลงทุน ในบริษัท เวนตุส โซลาร์ จำกัด (“VT”) โดยมีมูลค่าโครงการรวม 320 ล้านบาทโดยเพิ่มทุนจดทะเบียนให้กับบริษัท เอ ซี ดี เอ็นเนอร์ยี่ จำกัด จากทุนจดทะเบียนเดิม 50 ล้านบาท เพิ่มทุนจำนวนไม่เกิน 100 ล้านบาท เป็นทุนจดทะเบียนใหม่ไม่เกิน 150 ล้านบาท และ ครั้งที่ 7/2561 ลงวันที่ 25 พฤษภาคม 2561 อนุมัติให้ฝ่ายบริหารดำเนินการเจรจากับทางบริษัท บริษัท แอสโทรเนอร์จี โซลาร์ (ไทยแลนด์) จำกัด เพื่อจัดทำบันทึกข้อตกลง (MOU) และแต่งตั้งบริษัท เจวีเอส ที่ปรึกษาการเงิน จำกัด (“เจวีเอส”) ให้เป็นที่ปรึกษาทางการเงิน ในการประเมินมูลค่าของเงินลงทุนในกิจการโรงไฟฟ้า และ ครั้งที่ 10/2561 เมื่อวันที่ 19 กันยายน 2561 ที่ประชุมคณะกรรมการบริษัท ได้มีมติให้ ACDE ได้ทำการรับโอนหุ้นของ VT บางส่วนคิดเป็นจำนวนร้อยละ 49 โดย VT จะมีสถานะเป็นบริษัทย่อยของ ACDE ซึ่งในการดำเนินการดังกล่าวถือเป็นรายการได้มาซึ่งทรัพย์สินซึ่งมีขนาดรายการเท่ากับร้อยละ 33.60 (อ้างอิงข้อมูลงบการเงินรวม ณ 30 มิถุนายน 2561) จึงเข้าข่ายรายการได้มาซึ่งสินทรัพย์ที่มีขนาดรายการสูงกว่าร้อยละ 15 แต่ไม่เกินร้อยละ 50 ตามหลักเกณฑ์การเปิดเผยข้อมูลตามประกาศคณะกรรมการตลาดทุนที่ ทจ. 20/2551

<u>สรุปสาระสำคัญของการเข้าลงทุน</u>

บริษัท เอซีดี เอ็นเนอร์ยี่ จำกัด (ACDE) ประสงค์จะลงทุนในกิจการโรงไฟฟ้าพลังงานแสงอาทิตย์ จำนวนเงินลงทุนรวม 100 ล้านบาท โดยเป็นการเข้าถือหุ้นในบริษัท เวนตุส โซล่าร์ จำกัด (VT) โดยมีผู้ลงทุน 2 บริษัท ดังนี้

1. **บริษัท เอซีดี เอ็นเนอร์ยี่ จำกัด : (ACDE)**
2. **บริษัท แอสโทรเนอร์จี โซลาร์ (ไทยแลนด์) จำกัด : (AST)**

มีรายละเอียดดังนี้

1. ACDE เข้าลงทุนโดยซื้อหุ้นสามัญใน VT เป็นจำนวนทั้งสิ้น 367,497 หุ้น คิดเป็นสัดส่วนทั้งสิ้น ร้อยละ 49 ของหุ้นจำนวน 750,000 หุ้น คิดเป็นมูลค่าทั้งสิ้น 36,749,700 บาท และจ่ายส่วนเกินมูลค่าหุ้นสามัญเพิ่มอีกจำนวน 25,000,000 บาท คิดเป็นมูลค่ารวมทั้งสิ้น 61,749,700 บาท
2. ACDE ให้ AST กู้ยืมเงินจำนวน 38,250,300 บาท ในอัตราดอกเบี้ย 5% ต่อปี โดยให้ AST นำหุ้นบุริมสิทธิของ VT มาจำนำเป็นหลักประกัน และให้ผลประโยชน์จากหุ้นบุริมสิทธิเป็นของ ACDE นับจากวันที่กู้ยืมเป็นระยะเวลา 2 ปี
3. ACDE จัดหาแหล่งเงินทุน วงเงินไม่เกิน จำนวน 220,000,000 บาท ให้แก่ VT โดย VT จะนำเงินดังกล่าวไปชำระหนี้ที่ค้างชำระตามสัญญาซื้อขายระหว่าง VT และ AST

4. ภายหลังจากครบสัญญาเงินกู้ตามอายุสัญญา 2 ปี แล้ว ทาง AST จะโอนหุ้นบุริมสิทธิ จำนวน 382,503 หุ้น ให้กับ ACDE ในส่วนดอกเบี้ยจะมีการหักลบกับเงินปันผลที่ AST มีสิทธิจะได้รับ

เมื่อวันที่ 13 พฤศจิกายน 2561 ได้มีมติอนุมัติการจำหน่ายหุ้นสามัญที่ถืออยู่ทั้งหมดในบริษัทย่อยของบริษัท คือ กรีน พลัส แอสเซท จำกัด (“GPA”) (ซึ่งบริษัทฯ ถือหุ้นในสัดส่วนร้อยละ 99.99) จำนวน 3,000,000 หุ้น หรือ คิดเป็นจำนวนร้อยละ 99.99 ให้กับ นางสาวสุนีย์ สุพรรณวัฒนกุล ทั้งนี้ ภายหลังจากการซื้อหุ้นดังกล่าวทำให้ GPA สิ้นสภาพการเป็นบริษัทย่อยของบริษัท โดยมีรายละเอียด ดังนี้

วันที่เกิดรายการ	:	20 ธันวาคม 2561
ผู้ขาย	:	บริษัท กรีน รีซอร์สเซส จำกัด (มหาชน)
ผู้ซื้อ	:	นางสาวสุนีย์ สุพรรณวัฒนกุล
จำนวนหุ้นสามัญที่จำหน่าย	:	3,000,000 หุ้น หรือคิดเป็นสัดส่วนร้อยละ 99.99
ราคาซื้อขาย	:	100,000 บาท (หนึ่งแสนบาท) ซึ่งเป็นราคาที่ตกลงร่วมกันระหว่างบริษัทฯ กับ นางสาวสุนีย์ สุพรรณวัฒนกุล เป็นราคาที่สูงกว่ามูลค่าตามบัญชีของบริษัทย่อย ทั้งนี้ เนื่องจาก บริษัทย่อยดังกล่าวมีผลขาดทุนสะสม และ หยุดการดำเนินธุรกิจมาระยะเวลาหนึ่งแล้ว การจำหน่ายหุ้นของบริษัทย่อยดังกล่าวออกไปจะทำให้บริษัทลดภาระการจัดการดูแลโดยไม่จำเป็นต้องรับผิดชอบค่าใช้จ่ายต่างๆ ที่เกิดขึ้นของบริษัทย่อยอีก และ ยังเป็นทางเลือกที่สะดวกกว่าการชำระบัญชีเลิกกิจการ นอกจากนี้ บริษัท ได้มีการตั้งสำรองค่าเผื่อการด้อยค่าเงินลงทุนดังกล่าวเต็มจำนวนแล้ว ดังนั้น การจำหน่ายหุ้นของบริษัทย่อยดังกล่าวในครั้งนี้ จึงไม่มีผลกระทบต่อผลการดำเนินงานของบริษัทแต่อย่างใด

1.3 โครงสร้างการถือหุ้นของกลุ่มบริษัทและบริษัทย่อย

บริษัทฯ ดำเนินธุรกิจพัฒนาอสังหาริมทรัพย์ ประเภทพัฒนาที่ดินและก่อสร้างที่อยู่อาศัยโดยเน้นการพัฒนาโครงการหมู่บ้านจัดสรร และโครงการอาคารชุด ใกล้แหล่งชุมชนและศูนย์การศึกษาเป็นหลัก โดยโครงสร้างการลงทุนในบริษัทย่อยเป็นกลุ่มของพลังงานทดแทน บริษัทและบริษัทย่อย แบ่งออกเป็น 3 กลุ่ม ได้แก่ กลุ่มธุรกิจพัฒนาอสังหาริมทรัพย์ กลุ่มธุรกิจพลังงานทดแทน และ กลุ่มธุรกิจบริการ ณ วันที่ 31 ธันวาคม 2561 มีดังนี้

ภาพแสดงโครงสร้างการถือหุ้นของกลุ่ม บริษัท กรีน รีซอร์สเซส จำกัด (มหาชน)

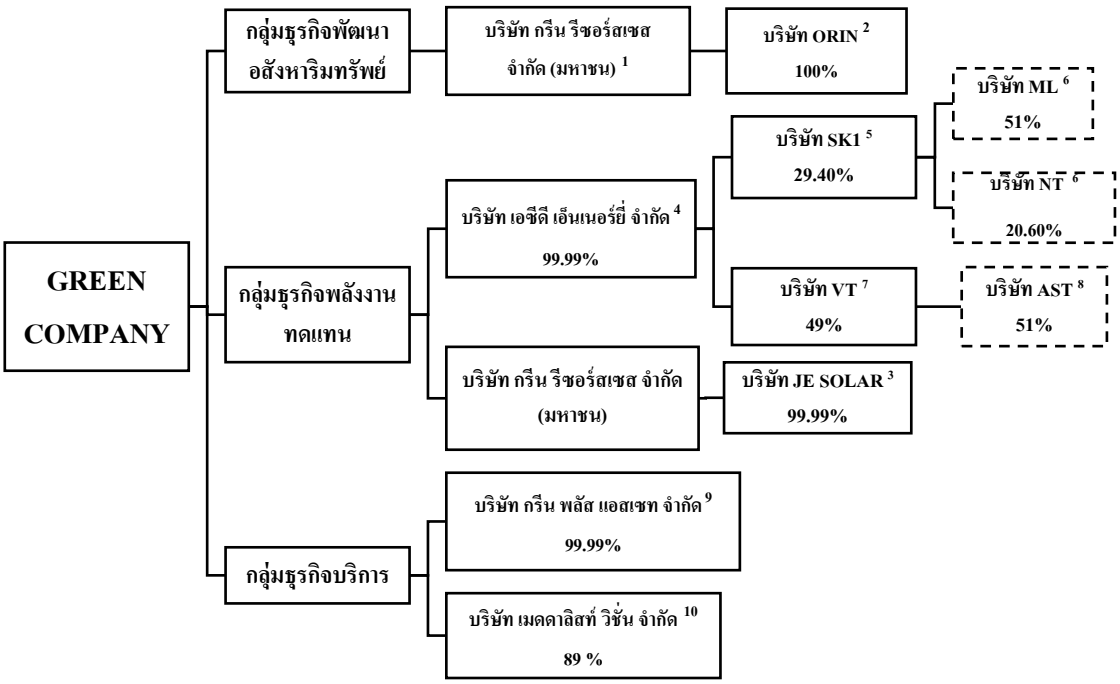

หมายเหตุ [1] บริษัท กรีน รีซอร์สเซส จำกัด (มหาชน) เดิมชื่อ บริษัท เอเชีย คอร์ปอเรท ดีเวลลอปเมนท์ จำกัด (มหาชน) ได้รับการอนุมัติให้เปลี่ยนชื่อบริษัทจากการประชุมวิสามัญผู้ถือหุ้น ครั้งที่ 1/2559 เมื่อวันที่ 14 มกราคม 2559 พร้อมทั้งจดทะเบียนเพื่อเปลี่ยนแปลงชื่อบริษัทใหม่ ชื่อย่อหลักทรัพย์ รวมทั้งตราประทับของบริษัทต่อเจ้าหน้าที่กรมพัฒนาธุรกิจ มีผลเมื่อวันที่ 28 มกราคม 2559

***แบบแสดงรายการข้อมูล (แบบ 56-1) ประจำปี 2558 บริษัทจะใช้ชื่อ บริษัท กรีน รีซอร์สเซส จำกัด (มหาชน) แทน บริษัท เอเชีย คอร์ปอเรท ดีเวลลอปเมนท์ จำกัด (มหาชน)*

ในช่วงปี 2560 และ 2561 บริษัทได้รับรู้รายได้จากการให้เช่าของโครงการร็อคเซียคอนโด จ.มหาสารคาม ประมาณ 4.67 ล้านบาทและ 8.73 ล้านบาทตามลำดับ

[2] บมจ. กรีน รีซอร์สเซส เข้าลงทุนใน บริษัท โอริน พร็อพเพอร์ตี้ จำกัด (เป็นธุรกิจพัฒนาอสังหาริมทรัพย์ สร้างคอนโด ภายใต้ชื่อ ออริจินส์ คอนโด บางมด-พระราม 2) ด้วยเงินลงทุน 160 ล้านบาท และเมื่อวันที่ 1 มีนาคม 2559 บริษัทได้เข้าทำรายการเข้าซื้อหุ้นสามัญของโอริน โดยได้รับโอนหุ้นสามัญจำนวน 150,000 หุ้น และชำระเงินค่าซื้อขายตามสัญญาให้แก่ผู้ขายเป็นที่เรียบร้อยแล้ว ซึ่งเป็นไปตามมติที่ประชุมวิสามัญผู้ถือหุ้นของบริษัท ครั้งที่ 1/2559 ดังกล่าว จึงส่งผลให้โอรินมีสถานะเป็นบริษัทย่อยของบริษัท (รายละเอียดความคืบหน้าของโครงการจะกล่าวถึงในหัวข้อ 1.3.1)

[3] เมื่อวันที่ 5 เมษายน 2561 ที่ประชุมสามัญผู้ถือหุ้นประจำปี 2561 มีมติอนุมัติในการพิจารณาให้สัตยาบันการเข้าลงทุนในบริษัท เจ.อี.โซล่าร์ ลพบุรี จำกัด เนื่องจากมีการปรับเปลี่ยนรูปแบบการลงทุนจากเดิมที่เป็นการซื้อทรัพย์สิน เป็นการเข้าลงทุนโดยการถือหุ้นในบริษัทเจ้าของโครงการแทน เนื่องด้วยข้อจำกัดเกี่ยวกับการโอนสัญญาซื้อขายไฟฟ้าบางประการ จึงทำให้ บริษัท เจ.อี.โซล่าร์ ลพบุรี จำกัด เป็นบริษัทย่อยของบริษัทกรีนฯ

[4] เมื่อวันศุกร์ที่ 27 กุมภาพันธ์ 2558 คณะกรรมการบริษัทฯ ได้มีมติอนุมัติจัดตั้งบริษัทลูกของ ACD (บริษัทย่อย) เพื่อขยายการเติบโตในสายธุรกิจพลังงาน ภายใต้ชื่อ บริษัท เอ ซี ดี เอ็นเนอร์ยี่ จำกัด (ACD ENERGY CO.LTD.,) ทุนจดทะเบียนจำนวน 1,000,000 บาท (หนึ่งล้านบาทถ้วน) ปัจจุบันมีทุนจดทะเบียนเป็น 177,000,000 บาท (หนึ่งร้อยเจ็ดสิบเจ็ดล้านบาทถ้วน) ตามมติที่ประชุมผู้ถือหุ้นของบริษัท

[5,6] เมื่อวันที่ 19 มีนาคม 2561 บริษัท เอซีดี เอ็นเนอร์ยี่ จำกัด (“ACDE”) เข้าลงทุนในโครงการโรงไฟฟ้าฯ คิดเป็นมูลค่าลงทุนรวมทั้งสิ้น 330 ล้านบาท ผ่านการถือหุ้นบางส่วนใน SK1 ซึ่งมีผู้ถือหุ้นร่วมลงทุน คือ NT และบริษัท เมทลิงค์ อินโฟ จำกัด (“ML”) โดยเข้าทำรายการ ดังนี้

1. ACDE เข้าทำสัญญาซื้อขายหุ้นใน SK1 และรับโอนสิทธิต่างๆ ที่เกี่ยวข้องจาก นางสาวคริสติน่า ไกรภัสสร์พงษ์ (ผู้ถือหุ้นสามัญของ SK1) ซึ่งไม่เข้าข่ายเป็นบุคคลที่เกี่ยวโยงกันของบริษัท
2. ACDE ให้กู้ยืมแก่ ML ซึ่งไม่เข้าข่ายเป็นบุคคลที่เกี่ยวโยงกันของบริษัท
3. GREEN ให้กู้ยืมแก่ SK1 ซึ่งในขณะนั้นไม่เข้าข่ายเป็นกิจการที่เกี่ยวโยงกันของบริษัท

<u>หมายเหตุ</u> ML เป็นบริษัทผู้ดำเนินโครงการโรงไฟฟ้าฯ เดิม ซึ่งโอนกิจการโครงการโรงไฟฟ้าฯ ให้แก่ SK1 คิดเป็นมูลค่าโครงการทั้งสิ้น 330 ล้านบาท ทั้งนี้ ML ยังคงถือหุ้นบุริมสิทธิ ในสัดส่วนร้อยละ 51 ของหุ้นทั้งหมดของ SK1 เพื่อให้เป็นไปตามหลักเกณฑ์ในการโอนสิทธิตามสัญญาซื้อขายไฟฟ้าของการไฟฟ้าส่วนภูมิภาค ทั้งนี้ หุ้นบุริมสิทธิทั้งหมดใน SK1 เป็นหุ้นซึ่งมีสิทธิออกเสียงน้อยกว่าหุ้นสามัญ (หุ้นบุริมสิทธิ 100,000 หุ้นมีสิทธิออกเสียงเท่าหุ้นสามัญ 1 หุ้น)

[7,8] เมื่อวันที่ 20 กันยายน 2561 ทาง AST ได้โอนหุ้นสามัญ จำนวน 367,497 หุ้น คิดเป็นสัดส่วนทั้งสิ้นร้อยละ 49 ของหุ้นจำนวน 750,000 หุ้น ให้กับ ACDE

[9] เมื่อวันที่ 13 พฤศจิกายน 2561 ได้มีมติอนุมัติการจำหน่ายหุ้นสามัญที่ถืออยู่ทั้งหมดในบริษัทย่อยของบริษัท กรีน พลัส แอสเซท จำกัด จำนวน 3,000,000 หุ้น ราคาซื้อขาย 100,000 บาท (หนึ่งแสนบาท) ซึ่งเป็นราคาที่ตกลงร่วมกันระหว่างบริษัทฯ กับ นางสาวสุนีย์ สุพรรณวัฒนกุลและ เป็นราคาที่สูงกว่ามูลค่าตามบัญชีของบริษัทย่อย ทั้งนี้ ภายหลังจากการซื้อหุ้นดังกล่าวทำให้ GPA สิ้นสภาพการเป็นบริษัทย่อยของบริษัท

[10] บริษัท เมดดาลิสท์ วิชั่น ได้เรียกประชุมวิสามัญผู้ถือหุ้นครั้งที่ 1/2559 เมื่อวันที่ 22 ธันวาคม 2559 สาเหตุที่คณะกรรมการของบริษัทฯ มีมติให้เรียกประชุมวิสามัญผู้ถือหุ้นครั้งที่ 1/2559 เพื่อพิจารณากำหนดแนวทางในการเลิกกิจการ (ปิดบริษัท) บริษัท เมดดาลิสท์ วิชั่น จำกัด เนื่องจากสาเหตุดังต่อไปนี้

1. ไม่มีธุรกรรมใด ๆ เกิดขึ้นแล้ว ตั้งแต่ปี 2556 เป็นต้นมา
2. ขาดทุนสะสม 35,079,833.78 บาท ซึ่งมากกว่าทุนจดทะเบียนของบริษัท
3. มีสถานะเป็นลูกหนี้ของบริษัท กรีน รีซอร์สเซส จำกัด (มหาชน) จำนวน 17 ล้านบาท และไม่มีสภาพที่จะคืนเงินกู้นี้ได้
4. ไม่มีพนักงานปฏิบัติงานแล้ว ตั้งแต่ปี 2556 เป็นต้นมา
5. บริษัทฯ ยังมีค่าใช้จ่ายในการปิดงบการเงินของบริษัท ถึงแม้ว่าบริษัทฯ จะยังไม่มีกิจการใด ๆ หรือธุรกิจใด ๆ

ในการเลิกกิจการ (ปิดบริษัท) บริษัท เมดดาลิสท์ วิชั่น จำกัด ถือเป็นทางเลือกที่เป็นประโยชน์สูงสุดต่อบริษัทแล้ว (บริษัทได้จดเลิกกิจการเมื่อวันที่ 27 ธันวาคม 2560 และ เสร็จชำระบัญชี ณ วันที่ 3 พฤษภาคม 2560)

1.3.1 กลุ่มธุรกิจพัฒนาอสังหาริมทรัพย์

บริษัท กรีน รีซอร์สเซส จำกัด (มหาชน)

บริษัท กรีน รีซอร์สเซส จำกัด (มหาชน) สถานที่ตั้ง อาคารเลขที่ 405 ซอย 13 ถนนบอนด์สตรีท ตำบลบางพูด อำเภอปากเกร็ด จังหวัดนนทบุรี วันที่จัดตั้งบริษัท 7 มกราคม 2535 จดทะเบียนเข้าตลาดหลักทรัพย์เมื่อวันที่ 8 ธันวาคม 2548 ณ วันที่ 31 ธันวาคม 2558 บริษัทมีทุนจดทะเบียน 1,149,760,250 บาท (หนึ่งพันหนึ่งร้อยสี่สิบเก้าล้านเจ็ดแสนหกหมื่นสองร้อยห้าสิบบาทถ้วน) เมื่อวันอังคารที่ 31 กรกฎาคม 2561 ที่ประชุมวิสามัญผู้ถือหุ้นครั้งที่ 1/2561 มีมติเป็นเอกฉันท์อนุมัติการลดทุนจดทะเบียน จากทุนจดทะเบียนเดิม 1,149,760,250 บาท เป็นทุนจดทะเบียนใหม่ 818,024,729 บาท โดยการตัดหุ้น จดทะเบียนที่ยังมิได้นำออกจำหน่าย จำนวน 331,735,521 หุ้น มูลค่าที่ตราไว้หุ้นละ 1.00 บาท

ในปี 2556 ได้เริ่มการดำเนินธุรกิจพัฒนาอสังหาริมทรัพย์เพื่อขาย คือ โครงการร็อคเซีย คอนโด จังหวัดมหาสารคาม บริษัทฯ ได้พัฒนาโครงการเพื่ออยู่อาศัยประเภทคอนโดมิเนียม โดยทั้งนี้บริษัทฯ มีแนวนโยบายในการบริหารงานและว่าจ้างผู้รับเหมาก่อสร้างบ้านตามแบบที่กำหนด และมีการควบคุมการก่อสร้างโดยการจัดส่งวิศวกรและสถาปนิกของบริษัทได้เข้าตรวจสอบคุณภาพในทุกขั้นตอน ภายใต้ชื่อ โครงการร็อคเซีย เป็นลักษณะคอนโดมิเนียม จำนวน 4 ชั้น ทั้งหมด 4 อาคาร ห้องพักอาศัยจำนวน 75 ยูนิต รวมทั้งโครงการ 300 ยูนิต สถานที่ตั้ง ใกล้แหล่งการศึกษา เขตมหาวิทยาลัย จังหวัดมหาสารคาม มีมูลค่าการลงทุน ประมาณ 189 ล้านบาท ซึ่งโครงการดังกล่าวมีการก่อสร้างแล้วเสร็จ 100% พร้อมโอนทุกอาคาร

ในปี 2560 เนื่องจากสภาวะเศรษฐกิจและยอดจำหน่ายของโครงการไม่เป็นไปตามเป้าหมาย ฝ่ายบริหารจึงมีนโยบายในการปรับปรุงอาคารบางส่วนของโครงการเพื่อให้เช่า ซึ่งได้รับผลตอบรับที่น่าพอใจ โดยส่วนที่ให้เช่ามีผู้เช่าในอัตราร้อยละ 80 – 95 ตลอดปีที่ผ่านมา และในปี 2561 ได้มีการขยายส่วนอาคารให้เช่าเพิ่มเติม เพื่อรองรับความต้องการของกลุ่มลูกค้า

<u>ข้อมูล ณ วันที่ 28 กุมภาพันธ์ 2561</u> มียอดการโอนอาคารชุดดังกล่าวทั้งหมด 28 ห้อง คิดเป็นมูลค่ารวมทั้งสิ้นประมาณ 19 ล้านบาท และในส่วนของอาคารโครงการร็อคเซีย 2 - 4 การก่อสร้างแล้วเสร็จ 100% โดยเปิดให้เช่ารายเดือนเดือนละ 3,500 – 3,700 บาท ซึ่งมีผู้เช่าคิดเป็นร้อยละ 98 โดยมีรายรับประมาณ 8.20 ล้านบาท

ปัจจุบัน บริษัทฯ มีทุนจดทะเบียน 818,024,729 บาท และมีทุนจดทะเบียนชำระแล้ว 818,024,729 บาท คิดเป็นหุ้นสามัญ 818,024,729 ล้านหุ้น มูลค่าที่ตราไว้หุ้นละ 1 บาท โดยบริษัทมีสัดส่วนการถือหุ้นร้อยละ (0) รายชื่อผู้ถือหุ้น ณ วันที่ 1 กุมภาพันธ์ 2562 รายละเอียดดังต่อไปนี้

ลำดับที่	รายชื่อผู้ถือหุ้น	สัดส่วนการถือหุ้น	
		จำนวนหุ้น	ร้อยละ
1	นายพิสุทธิ์ วิริยะเมตตากุล	103,000,000	12.591
2	PHILLIP SECURITIES PTE LTD.	74,032,261	9.050
3	นายไต้ ชองอี	70,029,724	8.561
4	นายพิจิตต์ วิริยะเมตตากุล	58,200,000	7.115
5	นายพิชิต วิริยะเมตตากุล	56,027,800	6.849
6	พลตำรวจตรีสหัสชัย อินทรสุขศรี	33,935,500	4.148
7	นายณัท มานะสมจิตร	19,183,628	2.345
8	นางสาวพรทิพย์ วงศ์ศรีสุชน	16,338,000	1.997

ลำดับที่	รายชื่อผู้ถือหุ้น	สัดส่วนการถือหุ้น	
		จำนวนหุ้น	ร้อยละ
9	UOB KAY HIAN PRIVATE LIMITED	13,756,200	1.682
10	นายเสงี่ยม ศิริพนิชสุธา	12,265,100	1.499
11	**ผู้ถือหุ้นรายย่อย**	**361,256,516**	**44.162**
รวมเป็นจำนวนทั้งสิ้น		**818,024,729**	**100**

รายชื่อของคณะกรรมการบริษัท ณ ปัจจุบัน โดยมีรายนามดังต่อไปนี้

รายชื่อกรรมการบริษัทฯ	**ตำแหน่ง**
1. นายชัยสิทธิ์ วิริยะเมตตากุล	ประธานกรรมการบริษัท
2. นายพิพัทธ์ วิริยะเมตตากุล	ประธานเจ้าหน้าที่บริหาร
3. พล.ต.ต.สหัสชัย อินทรสุขศรี	รองประธานกรรมการบริษัท
4. นายประทีป อนันตโชติ	รองประธานกรรมการบริษัท
5.นายสมควร มูสิกอินทร์	กรรมการอิสระและประธานกรรมการตรวจสอบ
6. นายวิรัต จันทร์ศิริวัฒนา	กรรมการอิสระและกรรมการตรวจสอบ
7. Mr.Yap Kim Yam	กรรมการอิสระและกรรมการตรวจสอบ
8. นางภวัญญา กฤตชาติ	กรรมการ
9. นายได้ ชอง อี	กรรมการ

บริษัท โอริน พร็อพเพอร์ตี้ จำกัด

ชื่อบริษัท : บริษัท โอริน พร็อพเพอร์ตี้ จำกัด

ทุนจดทะเบียน : เมื่อเริ่มก่อตั้งบริษัทมีทุนจดทะเบียน 150 ล้านบาท แบ่งเป็นหุ้นสามัญจำนวน 150,000 หุ้น มูลค่าที่ตราไว้หุ้นละ 1,000 บาท

หมายเหตุ ในปี 2561 บริษัทฯ ได้ขอมติที่ประชุมผู้ถือหุ้นเพื่อลดทุนจดทะเบียนบริษัทจำนวน 105,000 หุ้น ณ ปัจจุบัน มีทุนจดทะเบียนเป็นหุ้นสามัญจำนวน 45,000 หุ้น มูลค่าที่ตราไว้หุ้นละ 1,000 บาท จึงทำให้ทุนจดทะเบียนเป็น 45,000,000 บาท (สี่สิบห้าล้านบาท)

เลขทะเบียนบริษัท : 0105555108663

จัดตั้งเมื่อวันที่ : 24 กรกฎาคม 2555

ประเภทธุรกิจ : พัฒนาอสังหาริมทรัพย์สำหรับขายโดยขณะนี้มีโครงการอาคารชุดพร้อมโอน 1 โครงการ ชื่อ "โครงการ Origins บางมด-พระราม 2" ตั้งอยู่บนที่ดิน 2 แปลง แบ่งออกเป็น

- เนื้อที่ 2 ไร่ 3 งาน 41 ตารางวา
- เนื้อที่ 60 ตารางวา

หมายเหตุ *ที่ดินรวมถึงสิ่งก่อสร้างดังกล่าวไม่มีภาระหนี้สินแต่ประการใด*

- ราคาซื้อ-ขาย ห้องชุดของโครงการโดยเฉลี่ยอยู่ที่ 69,327 บาทต่อตารางเมตร
- อาคารสูง 19 ชั้น จำนวน 371 ห้อง พร้อมเฟอร์นิเจอร์และเครื่องปรับอากาศ
- มูลค่ารวมประมาณ 619.40 ล้านบาท
- เอกสารสิทธิที่ดิน โฉนดที่ดิน เลขที่ 6930 และ 17321 จำนวน 2 ฉบับ เนื้อที่ดินรวม 2-3-81 ไร่ หรือ 1,181.00 ตารางวา แขวงบางมด เขตบางขุนเทียน กรุงเทพมหานคร

รายชื่อผู้ถือหุ้น	**จำนวนหุ้น**	**สัดส่วน (%)**
1. บมจ.กรีน รีซอร์สเซส	149,998	99.9998
2. พล.ต.ต.สหัสชัย อินทรสุขศรี	1	0.0001
3. นายประทีป อนันตโชติ	1	0.0001

หมายเหตุ *ณ วันที่ 28 กุมภาพันธ์ 2562 มีการโอนกรรมสิทธิ์แล้วจำนวน 315 ยูนิต รับรู้รายได้จากการขายโครงการประมาณ 543 ล้านบาท คงเหลือห้องชุดที่ยังไม่ได้จำหน่ายทั้งหมด 56 ยูนิต ซึ่งผู้บริหารคาดการณ์ว่าจะจำหน่ายห้องชุดดังกล่าวให้แล้วเสร็จภายในปี 2562*

1.3.2 กลุ่มธุรกิจพลังงานทดแทน

➢ **บริษัท เอซีดี เอ็นเนอร์ยี่ จำกัด**

บริษัท เอซีดี เอ็นเนอร์ยี่ จำกัด (บริษัทย่อย) สถานที่ตั้งอาคารเลขที่ 405 ชั้น 2 ซอย 13 ถนนบอนด์สตรีท ตำบลบางพูด อำเภอปากเกร็ด จังหวัดนนทบุรี จัดตั้งขึ้นเมื่อวันที่ 11 มีนาคม 2558 ทะเบียนเลขที่ 0125558006551 ได้ทำการเพิ่มทุนจดทะเบียนจาก***เดิม*** *135,000,000 บาท (หนึ่งร้อยสามสิบห้าล้านบาท)* ***ใหม่*** *เป็นทุนจดทะเบียน 177,000,000 บาท (หนึ่งร้อยเจ็ดสิบเจ็ดล้านบาทถ้วน)* โดยมีรายละเอียดของการเพิ่มทุนจดทะเบียน ดังนี้

1. อ้างถึงมติที่ประชุมวิสามัญผู้ถือหุ้นครั้งที่ 1/2561 เมื่อวันที่ 19 กุมภาพันธ์ 2561 พิจารณาอนุมัติการเพิ่มทุนจดทะเบียนของบริษัทฯ จากทุนจดทะเบียนเดิมจำนวน 50,000,000 บาท เป็น 135,000,000 บาท โดยออกหุ้นสามัญเพิ่มทุนของบริษัทฯ จำนวน 8,500,000 หุ้น มูลค่าหุ้นที่ตราไว้หุ้นละ 10 บาท และเรียกค่าหุ้นที่เรียกชำระแล้วคิดเป็นร้อยละ 25 ของทุน จำนวน 21,250,000 บาท
   - รวมทุนจดทะเบียน จำนวน 135,000,000 บาท
   - ทุนชำระแล้ว จำนวน 56,250,000 บาท
   - คงเหลือเงินที่ต้องชำระ จำนวน 78,750,000 บาท
2. อ้างถึงการประชุมคณะกรรมการบริษัท ครั้งที่ 2/2561 เมื่อวันที่ 16 มีนาคม 2561 ที่ประชุมพิจารณาการเรียกชำระค่าหุ้นของบริษัทฯ ในส่วนที่ยังมิได้เรียกชำระให้ครบเต็มมูลค่าจากผู้ถือหุ้นของบริษัทฯ (บมจ.กรีนฯ) อีกจำนวน 3.75 บาท รวมเป็นจำนวน 10 บาท (ชำระเต็มจำนวน) จากการเพิ่มทุนจดทะเบียนของบริษัท จำนวน 40,000,000 บาท (จากการเพิ่มทุนในการประชุมวิสามัญผู้ถือหุ้น ครั้งที่ 7/2558 เมื่อวันที่ 16 ตุลาคม 2558)
   - จำนวนเงินที่เรียกชำระครั้งนี้ จำนวน 15,000,000 บาท
   - รวมทุนชำระแล้ว จำนวน 71,250,000 บาท (จากทุนจดทะเบียน 135,000,000 บาท)
   - คงเหลือเงินที่ต้องชำระ จำนวน 63,750,000 บาท

3. อ้างถึงมติที่ประชุมสามัญผู้ถือหุ้น ครั้งที่ 1/2561 เมื่อวันที่ 19 เมษายน 2561 พิจารณาอนุมัติเพิ่มทุนจดทะเบียนของบริษัทอีก จำนวน 42,000,000 บาท (สี่สิบสองล้านบาท) โดยการออกหุ้นสามัญใหม่จำนวน 4,200,000 หุ้น (สี่ล้านสองแสนหุ้น) มูลค่าหุ้นละ 10 บาท (สิบบาท) โดยเรียกชำระค่าหุ้น 2.50 บาท จำนวน 10,500,000 บาท

- รวมทุนจดทะเบียน จำนวน 177,000,000 บาท
- ทุนชำระแล้ว จำนวน 86,000,000 บาท
- คงเหลือเงินที่ต้องชำระ จำนวน 91,000,000 บาท

<u>วัตถุประสงค์ของบริษัท</u>

บริษัท เอ ซี ดี เอ็นเนอร์ยี่ จำกัด ได้ก่อตั้งขึ้นเนื่องจากได้เล็งเห็นความสำคัญของพลังงานทดแทน ที่เกิดขึ้นภายในประเทศ เพราะประเทศไทยเป็นประเทศที่มีภูมิประเทศและอากาศเหมาะสม อุดมไปด้วยทรัพยากรต่าง ๆ เช่น แสงอาทิตย์ ลม น้ำ ทั้งนี้ยังเป็นประเทศเกษตรกรรม โดยเป็นประเทศผู้ส่งออกสินค้าการเกษตรเป็นอันดับต้นของโลก ซึ่งผลพลอยได้ที่เกิดขึ้น สามารถนำมาเป็นแหล่งเชื้อเพลิงในการผลิตไฟฟ้า โดยไฟฟ้าที่บริษัททำการผลิตได้นั้นจะจำหน่ายให้กับการไฟฟ้าฝ่ายผลิตแห่งประเทศไทย การไฟฟ้านครหลวง และการไฟฟ้าส่วนภูมิภาค

จากนโยบายของภาครัฐบาลให้ความสำคัญด้านพลังงานทดแทน โดยเฉพาะพลังงานไฟฟ้าจากแสงอาทิตย์ จึงได้มีมาตรการอย่างเป็นรูปธรรมและเร่งให้เกิดโครงการของโรงไฟฟ้าพลังงานแสงอาทิตย์ประเภทติดตั้งบนพื้นดิน ซึ่งบริษัท เอ ซี ดี เอ็นเนอร์ยี่ จำกัด ได้เข้าร่วมโครงการดังกล่าว จากนโยบายและแผนงานต่าง ๆ ของภาครัฐที่มุ่งจะสร้างความมั่นคงของพลังงานของประเทศ โดยใช้พลังงานทดแทนที่หาได้ภายในประเทศมากขึ้น บริษัท ฯ จึงมีความประสงค์ที่จะทำธุรกิจนี้ โดยเริ่มจากโรงไฟฟ้าพลังงานแสงอาทิตย์

<u>รายชื่อคณะกรรมการบริษัท</u>

1. นายพิพัทธ์ วิริยะเมตตากุล	ประธานกรรมการ
2. พล.ต.ต.สหัสชัย อินทรสุขศรี	กรรมการ
3. นายประทีป อนันตโชติ	กรรมการ
4. นายไต้ ชองอี	กรรมการ

<u>รายชื่อผู้ถือหุ้น</u>	**<u>จำนวนหุ้น</u>**	**<u>สัดส่วน(%)</u>**
1. บมจ.กรีน รีซอร์สเซส	4,999,997	99.9997
2. พล.ต.ต.สหัสชัย อินทรสุขศรี	1	0.0001
3. นายประทีป อนันตโชติ	1	0.0001
4. นายไต้ ชองอี	1	0.0001

<u>หมายเหตุ</u> *อ้างอิงข้อมูลจากหนังสือรับรองบริษัทและสำเนาบัญชีรายชื่อผู้ถือหุ้น ณ วันที่ 2 มกราคม 2562*

➢ **<u>บริษัท เจ อี โซล่าร์ ลพบุรี จำกัด</u>**

บริษัท เจ อี โซล่าร์ ลพบุรี จำกัด ได้จดทะเบียนเมื่อวันที่ 21 พฤศจิกายน 2556 ทะเบียนนิติบุคคลเลขที่ 0165556001056 สถานที่ตั้ง 242 หมู่ที่ 4 ตำบลพัฒนานิคม อำเภอพัฒนานิคม จังหวัดลพบุรี มีทุนจดทะเบียนและทุนที่ชำระแล้วจำนวน 14,500,000 บาท (สิบสี่ล้านห้าแสนบาทถ้วน) ประกอบธุรกิจเกี่ยวกับพลังงาน โดย บริษัท กรีน รีซอร์สเซส จำกัด (มหาชน) เข้าลงทุนในโครงการดังกล่าวเป็นจำนวน 1 เมกะวัตต์ รวมเป็นมูลค่าที่บริษัทฯ จะเข้าลงทุนเป็นจำนวนเงิน 77,000,000.- บาท (เจ็ดสิบเจ็ดล้านบาทถ้วน)

รายชื่อคณะกรรมการบริษัท

1.	นายพิพัทธ์ วิริยะเมตตากุล	ประธานกรรมการ
2.	พล.ต.ต.สหัสชัย อินทรสุขศรี	กรรมการ
3.	นายประทีป อนันตโชติ	กรรมการ
4.	นายเจริญ ชูศรี	กรรมการ

รายชื่อผู้ถือหุ้น	จำนวนหุ้น	สัดส่วน(%)
1. บมจ.กรีน รีซอร์สเซส	149,996	99.996
2. พล.ต.ต.สหัสชัย อินทรสุขศรี	1	0.001
3. นายประทีป อนันตโชติ	1	0.001
4. นายเจริญ ชูศรี	1	0.001
5. นางจรียา ชูศรี	1	0.001

หมายเหตุ *อ้างอิงข้อมูลจากหนังสือรับรองบริษัทและสำเนาบัญชีรายชื่อผู้ถือหุ้น ณ วันที่ 2 มกราคม 2562*

สรุปข้อมูลโครงการ

ประเภทโครงการ โรงไฟฟ้าพลังงานแสงอาทิตย์ชนิดติดตั้งบนหลังคา ตั้งอยู่ที่ อ.พัฒนานิคม จ.ลพบุรี ผลิตไฟฟ้าจากพลังงานแสงอาทิตย์ด้วยวิธี Photovoltaic PV Technology

พื้นที่โครงการ ขนาด 4,134 ตารางวา หรือคิดเป็น 10 ไร่ 1 งาน 34 ตารางวา

อัตรารับซื้อไฟฟ้า Feed-in-Tariff (FiT) 6.16 บาท ต่อหน่วย (mwh) คงที่ตลอดอายุสัญญา

ระยะเวลาซื้อขายไฟฟ้าตามสัญญา สัญญามีอายุ 25 ปี สิ้นสุดวันที่ 30 ธ.ค. 2581 โดย ณ วันที่ 31 สิงหาคม 2560 สัญญามีอายุคงเหลือ 21 ปี 4 เดือน

กำลังการผลิต 994.8 กิโลวัตต์ (kWp)

สิทธิประโยชน์ทางภาษี ได้รับบัตรส่งเสริมการลงทุน (BOI) โดยได้รับยกเว้นภาษีเงินได้ นิติบุคคล 8 ปี (2559 – 2566)

สินทรัพย์ที่จะเข้าซื้อ มูลค่ารายการรวม 77.0 ล้านบาท ประกอบด้วย

- ที่ดินแปลงโฉนดเลขที่ 34250 ตำบลพัฒนานิคม อำเภอพัฒนานิคม จังหวัดลพบุรี เนื้อที่ 10 ไร่ 1 งาน 34 ตารางวา จำนวน 2.0 ล้านบาท
- อาคารติดตั้งแผงโซล่าร์เซลล์ อาคารควบคุม และสิ่งปลูกสร้างบนที่ดินข้างต้น จำนวน 17.0 ล้านบาท
- แผงโซล่าเซลล์และวัสดุอุปกรณ์ต่างๆ ที่เกี่ยวข้องกับการผลิตกระแสไฟฟ้าพลังงานแสงอาทิตย์ติดตั้งบนหลังคา ในโครงการฯ รวมถึงสิทธิในการผลิตและขายกระแสไฟฟ้าให้แก่การไฟฟ้าส่วนภูมิภาคตามสัญญาซื้อขายไฟฟ้าเลขที่ PV-PEA-0065/2556 จำนวนรวม 58.0 ล้านบาท

หมายเหตุ เมื่อวันที่ 5 เมษายน 2561 ที่ประชุมสามัญผู้ถือหุ้นประจำปี 2561 มีมติอนุมัติในการพิจารณาให้สัตยาบันการเข้าลงทุนในบริษัท เจ.อี.โซล่าร์ ลพบุรี จำกัด เนื่องจากมีการปรับเปลี่ยนรูปแบบการลงทุนจากเดิมที่เป็นการซื้อทรัพย์สิน เป็นการเข้าลงทุนโดยการถือหุ้นในบริษัทเจ้าของโครงการแทน เนื่องด้วยข้อจำกัดเกี่ยวกับการโอนสัญญาซื้อขายไฟฟ้าบางประการ *จึงทำให้ บริษัท เจ.อี.โซล่าร์ ลพบุรี จำกัด เป็นบริษัท*

ย่อยของบริษัท กรีนฯ (ในกลุ่มธุรกิจพลังงานและภายในอนาคตเมื่อบริษัทฯ ดังกล่าวโอนสิทธิเรียบร้อยแล้วผู้บริหารจะดำเนินการปิดบริษัทดังกล่าวเพื่อลดค่าใช้จ่ายในการตรวจสอบบัญชีของบริษัทย่อย และเพื่อให้บริษัทกรีนฯ รับรู้รายได้ในธุรกิจพลังงานโดยตรง)

เหตุผลและความจำเป็นในการปรับเปลี่ยนรูปแบบการเข้าลงทุน

ภายหลังจากที่บริษัทรับซื้อทรัพย์สินต่าง ๆ เกี่ยวกับโครงการจากผู้ขายเป็นที่เรียบร้อยแล้วในช่วงเดือนสิงหาคม 2560 บริษัท เจ.อี โซล่าร์ ลพบุรี จำกัด ในฐานะผู้ขาย ได้ดำเนินการขออนุญาตต่อการไฟฟ้าส่วนภูมิภาคเพื่อโอนสิทธิตามสัญญาซื้อขายกระแสไฟฟ้าของโครงการฯ ให้แก่บริษัทตามข้อตกลงในสัญญาซื้อขายที่ทำไว้ระหว่างกัน แต่เนื่องจากมีข้อขัดข้องเกี่ยวกับระเบียบภายในของการไฟฟ้าส่วนภูมิภาค ส่งผลให้บริษัท เจ.อี โซล่าร์ ลพบุรี จำกัด ไม่สามารถโอนสิทธิตามสัญญาซื้อขายกระแสไฟฟ้าให้แก่บริษัทได้ทันที เนื่องจากผู้รับโอนสิทธิจะต้องมีสถานะเป็นบริษัทในเครือของผู้โอนเสียก่อนจึงจะดำเนินการได้ ดังนั้น เพื่อให้บริษัทได้รับสิทธิประโยชน์ครบถ้วนตามข้อตกลงการซื้อขายโครงการฯ ผู้ถือหุ้นทั้งหมดของบริษัท เจ.อี โซล่าร์ ลพบุรี จำกัด จึงตกลงโอนหุ้นในบริษัท เจ.อี โซล่าร์ ลพบุรี จำกัดให้แก่บริษัท เพื่อให้บริษัทและบริษัท เจ.อี โซล่าร์ ลพบุรี จำกัด มีสถานะเป็นบริษัทในเครือกันเพื่อดำเนินการขอโอนสิทธิตามสัญญาซื้อขายกระแสไฟฟ้ามายังบริษัทต่อไป

ด้วยเหตุผลข้างต้น บริษัทจึงมีความจำเป็นต้องเปลี่ยนรูปแบบการเข้าลงทุนจากเดิมซึ่งเข้าซื้ออุปกรณ์และแผงโซล่าร์เซลล์ของโครงการฯ ซื้อจาก บริษัท เจ.อี โซล่าร์ ลพบุรี จำกัด เป็นการเข้าถือหุ้นในบริษัท เจ.อี โซล่าร์ ลพบุรี จำกัด แทน ทั้งนี้ บริษัทขอเรียนว่าบริษัทได้ตรวจสอบสถานะทางกฎหมายและขั้นตอนการดำเนินการต่าง ๆ ในเรื่องดังกล่าวและทราบถึงประเด็นความเสี่ยงที่การไฟฟ้าส่วนภูมิภาคอาจไม่ให้ความเห็นชอบการโอนสิทธิตามสัญญาซื้อขายกระแสไฟฟ้าอยู่ก่อนแล้ว แต่เนื่องจากผู้ขายได้ให้คำรับรองดำเนินการและได้ทำข้อตกลงเกี่ยวกับการโอนหุ้นข้างต้นไว้ล่วงหน้าด้วยในกรณีที่ไม่ได้รับความเห็นชอบจากการไฟฟ้าส่วนภูมิภาค บริษัทจึงเห็นว่าไม่มีความเสี่ยงในการเข้าทำรายการ

การโอนสิทธิและหน้าที่ตามสัญญาซื้อขายไฟฟ้าของ บริษัท เจ.อีโซล่าร์ ลพบุรี จำกัด ให้กับ บริษัท กรีน รีซอร์สเซส จำกัด (มหาชน)

เมื่อวันที่ 21 มิถุนายน 2561 ที่ประชุมคณะกรรมการบริษัท ครั้งที่ 8/2561 ได้มีมติ พิจารณาอนุมัติการโอนสิทธิและหน้าที่ตามสัญญาซื้อขายไฟฟ้าของ บริษัท เจ.อี โซล่าร์ ลพบุรี จำกัด ให้กับ บริษัท กรีน รีซอร์ซเซส จำกัด (มหาชน) อ้างถึงที่ประชุมคณะกรรมการบริษัท ครั้งที่ 4/2560 เมื่อวันที่ 11 สิงหาคม 2560 ได้มีมติอนุมัติให้บริษัทเข้าลงทุนในโครงการฯ ในรูปแบบของการซื้อทรัพย์สินและสิทธิในการดำเนินโครงการและจำหน่ายกระแสไฟฟ้าให้แก่การไฟฟ้าส่วนภูมิภาค ภายหลังจากที่บริษัทรับซื้อทรัพย์สินต่างๆ เกี่ยวกับโครงการจากผู้ขายเป็นที่เรียบร้อยแล้วในช่วงเดือนสิงหาคม 2560 บริษัท เจ.อี โซล่าร์ ลพบุรี จำกัด ในฐานะผู้ขาย ได้ดำเนินการขออนุญาตต่อการไฟฟ้าส่วนภูมิภาคเพื่อโอนสิทธิตามสัญญาซื้อขายกระแสไฟฟ้าของโครงการฯ ให้แก่บริษัทตามข้อตกลงในสัญญาซื้อขายที่ทำไว้ระหว่างกัน แต่เนื่องจากมีข้อขัดข้องตามเงื่อนไขการโอนสิทธิตามสัญญาซื้อขายไฟฟ้ากับการไฟฟ้าส่วนภูมิภาคซึ่งผู้รับโอนสิทธิจะต้องเป็นบริษัทในเครือกับผู้โอนเสียก่อนจึงจะดำเนินการได้ ส่งผลให้บริษัท เจ.อี โซล่าร์ ลพบุรี จำกัด ไม่สามารถโอนสิทธิตามสัญญาซื้อขายกระแสไฟฟ้าให้แก่บริษัทได้ทันที ดังนี้ เพื่อให้บริษัทได้รับสิทธิประโยชน์ครบถ้วนตามสัญญาซื้อขายโครงการ ผู้ถือหุ้นทั้งหมดของบริษัท เจ.อี โซล่าร์ ลพบุรี จำกัด จึงตกลงโอนหุ้นในบริษัท เจ.อี โซล่าร์ ลพบุรี จำกัดให้แก่บริษัท ด้วยเหตุผลข้างต้น บริษัทจึงมีความจำเป็นต้องเปลี่ยนรูปแบบการเข้าลงทุนจากเดิมซึ่งเข้าซื้ออุปกรณ์และแผงโซล่าร์เซลล์ของโครงการฯ ซื้อจาก บริษัท เจ.อี โซล่าร์ ลพบุรี จำกัด เป็นการเข้าถือหุ้นในบริษัท เจ.อี โซล่าร์ ลพบุรี จำกัด แทน

ต่อมาเมื่อวันที่ 8 พฤษภาคม 2561 บริษัทฯ ได้ดำเนินการแจ้งความประสงค์ในการโอนสิทธิและหน้าที่ตามสัญญาซื้อขายไฟฟ้ากับการไฟฟ้าส่วนภูมิภาค เพื่อให้การไฟฟ้าส่วนภูมิภาคพิจารณาและให้ความยินยอมและดำเนินการโอนสิทธิและหน้าที่ตามสัญญาซื้อขายไฟฟ้าดังกล่าว ให้แก่บริษัท กรีนฯ ตามหลักเกณฑ์และระเบียบที่กำหนดไว้ต่อไปด้วย และวันเดียวกัน บริษัท กรีนฯ ได้ส่งหนังสือขอรับโอนสิทธิและหน้าที่ตามสัญญาซื้อขายไฟฟ้า (GREEN23/2561)ไปยังการไฟฟ้าส่วนภูมิภาค เพื่อแจ้งให้ทราบว่า มีความประสงค์ที่จะขอรับโอนสิทธิและหน้าที่ตามสัญญาซื้อขายไฟฟ้าจากบริษัท เจ.อี. โซล่าร์ ลพบุรี จำกัด

ต่อมาเมื่อวันที่ 5 มิถุนายน 2561 กฟภ.ได้มีหนังสือแจ้งให้ บมจ. กรีนฯ และ บริษัท เจ.อี.โซล่าร์ ลพบุรี จำกัด แจ้งว่าเมื่อพิจารณาแล้วปรากฏว่า บริษัท เจ.อี โซล่าร์ ลพบุรี จำกัด (ผู้โอน) และ บมจ.กรีนฯ (ผู้รับโอน) มีลักษณะเป็นนิติบุคคลบริษัทในเครือตามประมวลรัษฎากร มาตรา 39 (3) และ (4) ดังนี้

1. บริษัท กรีนฯ ได้เข้าถือหุ้นของบริษัท เจ.อี โซล่าร์ ลพบุรี จำกัด จำนวน 144,996 หุ้น จากจำนวนหุ้นทั้งหมด 145,000 หุ้น ซึ่งเกินกว่าร้อยละห้าสิบของทุนทั้งหมด

2. บุคคลเกินกว่ากึ่งจำนวนกรรมการซึ่งมีอำนาจจัดการในบริษัท เจ.อี โซล่าร์ ลพบุรี จำกัด เป็นกรรมการซึ่งมีอำนาจจัดการในบริษัท กรีนฯ

โดยให้ดำเนินการจัดส่งเอกสารประกอบการทำข้อตกลงแก้ไขเพิ่มเติมสัญญาซื้อขายไฟฟ้าภายใน 60 วันนับจากวันที่ 5 มิถุนายน 2561

วันที่ 23 สิงหาคม 2561 บริษัท กรีน รีซอร์สเซส จำกัด (มหาชน) และ บริษัท เจ.อี โซล่าร์ ลพบุรี จำกัด ได้ลงนามในบันทึกข้อตกลงแก้ไขเพิ่มเติมตามสัญญาซื้อขายไฟฟ้าเลขที่ PV-PEA-0065/2556 ครั้งที่ 2 รวมกับการไฟฟ้าส่วนภูมิภาคเพื่อโอนสิทธิและหน้าที่ตามสัญญาดังกล่าวให้แก่ บริษัท กรีน รีซอร์สเซส จำกัด (มหาชน) โดย บริษัท กรีน รีซอร์สเซส จำกัด (มหาชน) จะได้รับค่าไฟฟ้าตามสัญญาแทน บริษัท เจ.อี โซล่าร์ ลพบุรี จำกัด หลังจากได้ดำเนินการยื่นเอกสารขอใบอนุญาตให้ผลิตพลังงานควบคุม (พค2) ให้กับการไฟฟ้าส่วนภูมิภาคแจ้ง 1 มกราคม 2562 บริษัท กรีน รีซอร์สเซส จำกัด (มหาชน) ได้ดำเนินการขออนุญาตตามข้อกำหนดของการไฟฟเส่วนภูมิภาคเรียบร้อยและได้เริ่มรับค่าไฟฟ้าตามสัญญาซื้อขายไฟฟ้าจากการไฟฟ้าส่วนภูมิภาค

เมื่อวันที่ 4 กุมภาพันธ์ 2562 สำนักงานคณะกรรมการส่งเสริมการลงทุน (BOI) ได้มีหนังสือเลขที่ นร.1305/000814 เรื่อง การอนุมัติให้ได้รับการส่งเสริมเพื่อรับโอนกิจการ โดยสำนักงานคณะกรรมการส่งเสริมการลงทุน (BOI) ได้รับมอบอำนาจจากคณะกรรมการส่งเสริมการลงทุนได้พิจารณาเมื่อวันที่ 21 มกราคม 2562 มีมติอนุมัติให้บริษัทฯ ได้รับการส่งเสริมเพื่อรับโอนกิจการผลิตไฟฟ้าจากพลังงานแสงอาทิตย์ที่ติดตั้งบนหลังคา ตามบัตรส่งเสริมเลขที่ 1694 (2)/2558 ลงวันที่ 2 มิถุนายน 2558 จากบริษัท เจ.อี.โซล่าร์ ลพบุรี จำกัด ได้ โดยให้ได้รับสิทธิและประโยชน์อื่น ๆ เท่าที่เหลืออยู่ และให้แก้ไขเงื่อนไขทุนจดทะเบียนในเงื่อนไขเฉพาะโครงการข้อ 3 และข้อ 8 ในส่วนของวงเงินภาษีเงินได้นิติบุคคลที่ได้รับยกเว้นตามมาตรา 31 วรรคหนึ่ง เป็นดังนี้

ข้อ 3 จะต้องมีทุนจดทะเบียนเรียกชำระแล้วไม่น้อยกว่า 715,020,835 บาท ก่อนออกบัตรส่งเสริม

ข้อ 8 ภาษีเงินได้นิติบุคคลที่ได้รับยกเว้นตามมาตรา 31 วรรคหนึ่ง มีมูลค่าไม่เกิด 39,609,225.05 บาท และให้ได้รับสิทธิและประโยชน์มาตรา 37 เพิ่มเติม

<u>สถานะปัจจุบัน</u> บมจ.กรีนฯ ได้รับโอนสิทธิและหน้าที่ตามสัญญาซื้อขายไฟฟ้าจาก การไฟฟ้าส่วนภูมิภาค (กฟภ.) เรียบร้อยแล้ว และได้รับบัตรส่งเสริม เลขที่ 62-0276 ลงวันที่ 21 มีนาคม 2562 จากสำนักงานคณะกรรมการส่งเสริมการลงทุน (BOI)

➢ **บริษัท เอสเค วัน เพาเวอร์ จำกัด**

จัดตั้งขึ้นเมื่อวันที่ 4 มีนาคม 2559 เดิมบริษัทชื่อ นอร์ติส ซีแอลเอ็มวี จำกัด และได้จดทะเบียนเปลี่ยนแปลงเป็น บริษัท เอสเค วันเพาเวอร์ จำกัด เมื่อวันที่ 15 สิงหาคม 2560 ณ ปัจจุบัน สถานที่ตั้งอาคารเลขที่ 405 ชั้น 2 ซอย 13 ถนนบอนด์สตรีท ตำบลบางพูด อำเภอปากเกร็ด จังหวัดนนทบุรี ทะเบียนนิติบุคคลเลขที่ 0105559037957 มีทุนจดทะเบียน 100,000,000 บาท (หนึ่งร้อยล้านบาท) ประกอบธุรกิจพลังงาน

เมื่อวันที่ 19 มีนาคม 2561 บริษัท เอซีดี เอ็นเนอร์ยี่ จำกัด (“ACDE”) เข้าลงทุนใน บริษัท SK1 ซึ่งเป็นผู้สนับสนุนโครงการโรงไฟฟ้าของสหกรณ์นิคมสระแก้ว ซึ่งเป็นคู่สัญญากับการไฟฟ้าส่วนภูมิภาค คิดเป็นมูลค่าลงทุนรวมทั้งสิ้น 330 ล้านบาท ผ่านการถือหุ้นบางส่วนใน SK1 ร่วมกับบริษัท นอร์ติส อินเตอร์เนชั่นแนล จำกัด (“NT”) และ บริษัท เมทลิงค์ อินโฟ จำกัด (“ML”) โดยเข้าทำรายการ ดังนี้

(1) ACDE เข้าทำสัญญาซื้อขายหุ้นใน SK1 และรับโอนสิทธิต่างๆ ที่เกี่ยวข้องจาก นางสาวคริสติน่า ไกรภัสสร์พงษ์ (ผู้ถือหุ้นสามัญของ SK1 เดิม) ซึ่งไม่เข้าข่ายเป็นบุคคลที่เกี่ยวโยงกันของบริษัท

(2) ACDE ให้กู้ยืมแก่ ML ซึ่งไม่เข้าข่ายเป็นนิติบุคคลที่เกี่ยวโยงกันของบริษัท

(3) GREEN ให้กู้ยืมแก่ SK1 ซึ่งไม่เข้าข่ายเป็นนิติบุคคลที่เกี่ยวโยงกันของบริษัท

หมายเหตุ ML เป็นบริษัทผู้สนับสนุนโครงการโรงไฟฟ้าฯ เดิม ซึ่งตกลงโอนการสนับสนุนโครงการโรงไฟฟ้าฯ ให้แก่ SK1 คิดเป็นมูลค่าโครงการทั้งสิ้น 330 ล้านบาท ทั้งนี้ ML ยังคงถือหุ้นบุริมสิทธิ ในสัดส่วนร้อยละ 51 ของหุ้นทั้งหมดของ SK1 เพื่อให้เป็นไปตามหลักเกณฑ์ในการโอนสิทธิตามสัญญาซื้อขายไฟฟ้าของการไฟฟ้าส่วนภูมิภาค ทั้งนี้ หุ้นบุริมสิทธิทั้งหมดใน SK1 เป็นหุ้นซึ่งมีสิทธิออกเสียงน้อยกว่าหุ้นสามัญ (หุ้นบุริมสิทธิ 100,000 หุ้นมีสิทธิออกเสียงเท่าหุ้นสามัญ 1 หุ้น)

โครงสร้างการเข้าลงทุนโดย ACDE

(1) ซื้อหุ้นสามัญ 29.40% ใน SK1 จากคุณคริสติน่า ในราคา 9,820,000 บาท (มีส่วนเพิ่มมูลค่าหุ้นจำนวน 1,000,000.- บาท) (ภายหลังจากที่ ACDE เข้าถือหุ้นใน SK1 ในวันที่ 19 มีนาคม 2561 แล้ว SK1 จึงมีสถานะเป็นบริษัทย่อยทางอ้อมของ GREEN)

(2) รับโอนสิทธิตามตั๋วสัญญาใช้เงินและสัญญาจำนำระหว่าง คุณคริสติน่าและ ML ในราคา 9,180,000 บาท (ไม่มีส่วนเพิ่มใดๆ)

(3) จากนั้น SK1 จึงเรียกชำระค่าหุ้นจนเต็มจำนวนจากผู้ถือหุ้นทั้งหมด ดังนั้น NT, ACDE จึงชำระค่าหุ้นสามัญที่ตนถือเพิ่มเติม โดย ACDE ชำระค่าหุ้นสามัญเพิ่มเติมจนเต็มมูลค่า คิดเป็นเงินทั้งสิ้น 20,580,000 บาท

(4) ผู้ถือหุ้นสามัญ (NT (โดย NTE) และ ACDE) ให้กู้ยืมแก่ ML เพิ่มเติมตามสัดส่วนการถือหุ้นสามัญ (NT 40% : ACDE 60%) เพื่อใช้ชำระค่าหุ้นบุริมสิทธิจนเต็มมูลค่า ซึ่งคิดเป็นเงินในส่วนที่ ACDE ให้กู้ยืมเป็นจำนวน 21,420,000 บาท

(5) นอกจากนี้ เพื่อให้ SK1 มีทุนเพียงพอ NT (โดย NTE) และ GREEN ตกลงให้กู้ยืมแก่ SK1 ตามสัดส่วนการถือหุ้นระหว่าง NT และ ACDE (40 : 60) โดย NT ให้กู้ยืมเป็นจำนวน 12 ล้านบาท และ GREEN ให้กู้ยืมเงินเป็นจำนวน 18 ล้านบาท

โครงสร้างการถือหุ้นและการบริหารงานใน SK1 ก่อนการเข้าลงทุนของบริษัท เอซีดี เอ็นเนอร์ยี่ จำกัด

ลำดับ	ผู้ถือหุ้น	ประเภท	จำนวนหุ้น	ชำระแล้ว	ชำระแล้ว (บาท)	ยังไม่ชำระ	ยังไม่ชำระ(บาท)	สัดส่วนตามทุนจดทะเบียน
1	NT	สามัญ	196,000	30%	5,880,000.00	70%	13,720,000.00	19.6%
2	คุณคริสตินา	สามัญ	294,000	30%	8,820,000.00	70%	20,580,000.00	29.4%
3	ML	บุริมสิทธิ	510,000	30%	15,300,000.00	70%	35,700,000	51.0%
รวม			**10,000,000**		**30,000,000.00**		**70,000,000**	**100%**

โครงสร้างการถือหุ้นและการบริหารงานใน SK1 ภายหลังการเข้าลงทุนของบริษัท เอซีดี เอ็นเนอร์ยี่ จำกัด

ลำดับ	ผู้ถือหุ้น	ประเภท	จำนวนหุ้น	ชำระแล้ว	สัดส่วนตามทุนจดทะเบียน
1	**NT**	สามัญ	196,000	19,600,000	19.6%
2	**ACDE**	สามัญ	294,000	29,400,000	29.4%
3	**ML**	บุริมสิทธิ	510,000	51,000,000	51.0%
รวม			**10,000,000**	**100,000,000**	**100%**

หมายเหตุ *1. NT และ ACDE ให้กู้ยืมเงินแก่ ML จำนวนรวม 51 ล้านบาท (ในสัดส่วนการให้กู้ยืม NT 40% : ACDE 60%) เพื่อใช้ชำระค่าหุ้นบุริมสิทธิใน SK1 โดย ML ออกตั๋วสัญญาใช้เงินให้แก่ NT และ ACDE ตามสัดส่วนเงินกู้ยืมดังกล่าว โดยตั๋วสัญญาใช้เงินมีอายุ 3 ปี และอัตราดอกเบี้ยร้อยละ 7 ต่อปี ซึ่ง ML ในฐานะผู้ถือหุ้นบุริมสิทธิมีสิทธิได้รับเงินปันผลจาก SK1 ในอัตราเดียวกันกับดอกเบี้ยเงินกู้ยืมตามตั๋วสัญญาใช้เงินดังกล่าว*

2. ACDE เข้าลงทุนใน SK1 ในวันที่ 19 มีนาคม 2561 ซึ่งส่งผลให้ SK1 มีสถานะเป็นบริษัทย่อยทางอ้อมของ GREEN

รายชื่อคณะกรรมการบริษัท

1. นายพิพัทธ์ วิริยะเมตตากุล
2. นายประทีป อนันตโชติ
3. นางภวัญญา กฤตชาติ
4. นางสาวประภารัตน์ ตังควัฒนา
5. นางสาวอรอุมา สีแสงทอง
6. นายประพันธ์ อัศวพลังพรหม

หมายเหตุ *อ้างอิงข้อมูลจากหนังสือรับรองบริษัทและสำเนาบัญชีรายชื่อผู้ถือหุ้น ณ วันที่ 2 มกราคม 2562*

➢ **บริษัท เวนตุส โซลาร์ จำกัด**

บริษัท เวนตุส โซลาร์ จำกัด จดทะเบียน เมื่อวันที่ 27 ธันวาคม 2559 ทะเบียนนิติบุคคลเลขที่ 0105559197229 สถานที่ตั้ง อาคารเลขที่ 405 ชั้น 2 ซอย 13 ถนนบอนด์สตรีท ตำบลบางพูด อำเภอปากเกร็ด จังหวัดนนทบุรี มีทุนจดทะเบียนและทุนที่ชำระแล้วจำนวน 75,000,000 บาท (เจ็ดสิบห้าล้านบาทถ้วน) ประกอบธุรกิจพลังงาน

เมื่อวันที่ 20 กันยายน 2561 ทาง AST จะดำเนินการโอนหุ้นสามัญ จำนวน 367,497 หุ้น คิดเป็นสัดส่วนทั้งสิ้นร้อยละ 49 ของหุ้นจำนวน 750,000 หุ้น ให้กับ ACDE

บริษัท เอซีดี เอ็นเนอร์ยี่ จำกัด (“ACDE”) เข้าลงทุนในโครงการโรงไฟฟ้าฯ คิดเป็นมูลค่าลงทุนรวมทั้งสิ้น 320 ล้านบาท ผ่านการถือหุ้นใน VT โดยเป็นการซื้อหุ้นจาก AST ซึ่งไม่ใช่บุคคลที่เกี่ยวโยงกันและไม่ใช่บุคคลที่ก่อให้เกิดความขัดแย้งทางผลประโยชน์กับ GREEN

รายชื่อผู้ถือหุ้นของ AST ประกอบด้วย

1.	นายแทฮี คิม	1	หุ้น	0.001%
2.	บริษัท แอสโทรเนอร์จี โซลาร์ โคเรีย คัมปะนี ลิมิเต็ด	655,129	หุ้น	48.999%
3.	นายกัมพล จันทะกุล	681,840	หุ้น	51.000%

<u>ขั้นตอนที่ 1</u>

ACDE ซื้อหุ้นสามัญของ VT จาก AST จำนวน 367,497 หุ้น ในราคาสุทธิ	61,749,700	บาท
ACDE ให้ AST กู้ยืมเงินจำนวน*	38,250,300	บาท
(อายุสัญญาเวลา 2 ปี (นับจากวันที่ 11/6/2561) ค้ำประกันด้วยหุ้นบุริมสิทธิของ VT จำนวน 382,503 หุ้น)		
แบ่งเป็นเงินค่าหุ้นทั้งหมด	75,000,000	บาท
ส่วนเพิ่มมูลค่าหุ้น	25,000,000	บาท
รวมมูลค่าเงินลงทุน	**100,000,000**	บาท

<u>ขั้นตอนที่ 2</u>

VT กู้ยืมเงินจากสถาบันการเงินหรือแหล่งเงินทุนอื่น	210,000,000	บาท
กระแสเงินสดจากการดำเนินงานของ VT	10,000,000	บาท
รวมมูลค่าเงินกู้ยืม	**220,000,000**	บาท
เพื่อชำระค่าเครื่องจักรส่วนที่เหลือตามสัญญาให้แก่ AST		
รวมมูลค่าโครงการสุทธิ	**320,000,000**	**บาท**

<u>หมายเหตุ</u> มูลค่า 320 ล้านบาท เป็นมูลค่าทั้งหมดของโครงการ

*** ภายหลังจากครบสัญญาเงินกู้ตามอายุสัญญา 2 ปี แล้ว ทาง AST จะโอนหุ้นบุริมสิทธิ จำนวน 382,503 หุ้น ให้กับ ACDE ในส่วนดอกเบี้ยจะมีการหักลบกับเงินปันผลที่ AST มีสิทธิจะได้รับ

- หุ้นบุริมสิทธิ มีจำนวน 382,503 หุ้น คิดเป็น 10 หุ้น ต่อ 1 เสียง โดยมีสิทธิ ดังนี้
  - สิทธิในการออกเสียงคิดเป็น 10 หุ้น ต่อ 1 เสียง
  - สิทธิในการรับเงินปันผล หรือการจ่ายค่าตอบแทนใด ๆ ตามที่ได้มีการเสนอหรือประกาศจ่าย โดยคณะกรรมการและ/หรือ อนุมัติโดยผู้ถือหุ้น หลังจากจ่ายเงินปันผลให้กับผู้ถือหุ้นสามัญแล้ว
  - ไม่สามารถแปลงจากหุ้นบุริมสิทธิเป็นหุ้นสามัญได้
  - สิทธิอื่น ๆ ตามประมวลกฎหมายแพ่งและพาณิชย์

<u>รายชื่อผู้ถือหุ้น VT ก่อนเข้าลงทุนของ บริษัท เอ ซี ดี เอ็นเนอร์ยี่ จำกัด</u>

ลำดับ	รายชื่อ	ประเภทหุ้น	จำนวนหุ้น (ชำระแล้ว)	คิดเป็น
1	บริษัท แอสโทรเนอร์จี โซลาร์ (ไทยแลนด์) จำกัด			
	- กลุ่ม ก	หุ้นสามัญ	367,497	48.997%
	- กลุ่ม ข	หุ้นบุริมสิทธิ	382,500	51.000%
2	นายชาง จี-ปิง	หุ้นบุริมสิทธิ	1	0.001%
3	นายกำพล จันทกุล	หุ้นบุริมสิทธิ	1	0.001%
4	นายแทฮี คิม	หุ้นบุริมสิทธิ	1	0.001%
รวม			**750,000**	**100%**

<u>รายชื่อผู้ถือหุ้น VT หลังเข้าลงทุนของ บริษัท เอ ซี ดี เอ็นเนอร์ยี่ จำกัด</u>

ลำดับ	รายชื่อ	ประเภทหุ้น	จำนวนหุ้น (ชำระแล้ว)	คิดเป็น
1	บริษัท เอซีดี เอ็นเนอร์ยี่ จำกัด	หุ้นสามัญ	367,497	48.997%
2	บริษัท แอสโทรเนอร์จี โซลาร์ (ไทยแลนด์) จำกัด	หุ้นบุริมสิทธิ	382,500	51.000%
3	นายกำพล จันทกุล	หุ้นบุริมสิทธิ	1	0.001%
4	นายแทฮี คิม	หุ้นบุริมสิทธิ	2	0.002%
รวม			**750,000**	**100%**

<u>รายชื่อคณะกรรมการบริษัท</u>

1. นายพิพัทธ์ วิริยะเมตตากุล
2. พล.ต.ต.สหัสชัย อินทรสุขศรี
3. นายประทีป อนันตโชติ
4. นางภวัญญา กฤตชาติ

<u>หมายเหตุ</u> *อ้างอิงข้อมูลจากหนังสือรับรองบริษัทและสำเนาบัญชีรายชื่อผู้ถือหุ้น ณ วันที่ 2 มกราคม 2562*

1.3.3 กลุ่มธุรกิจบริการ

➢ **<u>บริษัท กรีน พลัส แอสเซท จำกัด</u>**

เดิมชื่อ บริษัท บูสท์พลัส จำกัด ได้จดทะเบียนเปลี่ยนชื่อเป็น บริษัท กรีน พลัส แอสเซท จำกัด (บริษัทย่อย) เมื่อวันที่ 28 กรกฎาคม 2558 ทะเบียนนิติบุคคลเลขที่ 0105555054202 สถานที่ตั้ง อาคารเลขที่ 405 ชั้น 2 ซอย 13 ถนนบอนด์สตรีท ตำบลบางพูด อำเภอปากเกร็ด จังหวัดนนทบุรี จัดตั้งขึ้นเมื่อวันที่ 10 เมษายน 2555 มีทุนจดทะเบียนและทุนที่ชำระแล้วจำนวน 30,000,000 บาท (สามสิบล้านบาทถ้วน) ประกอบธุรกิจรับจ้างจัดงานทั้งภายในและภายนอกสถานที่ทุกรูปแบบ จัดคอนเสิร์ต และ จัดกิจกรรมส่งเสริมการตลาด

เมื่อวันที่ 13 พฤศจิกายน 2561 ได้มีมติอนุมัติการจำหน่ายหุ้นสามัญที่ถืออยู่ทั้งหมดในบริษัทย่อยของบริษัท คือ กรีน พลัส แอสเซท จำกัด (“GPA”) (ซึ่งบริษัทฯ ถือหุ้นในสัดส่วนร้อยละ 99.99) จำนวน 3,000,000 หุ้น หรือ คิดเป็นจำนวนร้อยละ 99.99 ให้กับ นางสาวสุนีย์ สุพรรณวัฒนกุล ทั้งนี้ ภายหลังจากการซื้อหุ้นดังกล่าวทำให้ GPA สิ้นสภาพการเป็นบริษัทย่อยของบริษัท โดยมีรายละเอียด ดังนี้

วันที่เกิดรายการ	:	20 ธันวาคม 2561
ผู้ขาย	:	บริษัท กรีน รีซอร์สเซส จำกัด (มหาชน)
ผู้ซื้อ	:	นางสาวสุนีย์ สุพรรณวัฒนกุล
จำนวนหุ้นสามัญที่จำหน่าย	:	3,000,000 หุ้น หรือคิดเป็นสัดส่วนร้อยละ 99.99
ราคาซื้อขาย	:	100,000 บาท (หนึ่งแสนบาท) ซึ่งเป็นราคาที่ตกลงร่วมกันระหว่างบริษัทฯ กับ นางสาวสุนีย์ สุพรรณ วัฒนกุล เป็นราคาที่สูงกว่ามูลค่าตามบัญชีของบริษัทย่อย ทั้งนี้ เนื่องจาก บริษัทย่อยดังกล่าวมีผลขาดทุนสะสม และ หยุดการดำเนินธุรกิจมาระยะเวลาหนึ่งแล้ว การจำหน่ายหุ้นของบริษัทย่อยดังกล่าวออกไปจะทำให้บริษัทลดภาระการจัดการดูแลโดยไม่จำเป็นต้องรับผิดชอบค่าใช้จ่ายต่างๆ ที่เกิดขึ้นของบริษัทย่อยอีก และ ยังเป็นทางเลือกที่สะดวกกว่าการชำระบัญชีเลิกกิจการ นอกจากนี้ บริษัท ได้มีการตั้งสำรองค่าเผื่อการด้อยค่าเงินลงทุนดังกล่าวเต็มจำนวนแล้ว ดังนั้น การจำหน่ายหุ้นของบริษัทย่อยดังกล่าวในครั้งนี้ จึงไม่มีผลกระทบต่อผลการดำเนินงานของบริษัทแต่อย่างใด

<u>โครงสร้างการถือหุ้นเดิมของบริษัท</u>

ลำดับ	รายชื่อผู้ถือหุ้น	จำนวนหุ้น	สัดส่วน (%)
1	บมจ.กรีน รีซอร์สเซส	2,999,991	99.9991
2	นายประทีป อนันตโชติ	4	0.0004
3	นายไต้ ชองอี	3	0.0003
4	นางสาววรภร ด้วงพร้อม	1	0.0001
5	นางสาวญาณิศาณ์ ศิริปุณวัฒน์	1	0.0001

<u>โครงสร้างการถือหุ้นใหม่หลังจากการจำหน่ายเงินลงทุนของบริษัท</u>

ลำดับ	รายชื่อผู้ถือหุ้น	จำนวนหุ้น	สัดส่วน (%)
1	นางสาวสุณีย์ สุพรรณวัฒนกุล	2,999,991	99.9991
2	นางสาวโสพิศวดี อยู่วงษ์อั๋น	5	0.0005
3	นางสาวนภาภรณ์ เสนีย์	4	0.0004

<u>หมายเหตุ</u> *อ้างอิงข้อมูลจากหนังสือรับรองบริษัทและสำเนาบัญชีรายชื่อผู้ถือหุ้น ณ วันที่ 2 มกราคม 2562*

➢ **<u>บริษัท เมดดาลิสท์ วิชั่น จำกัด</u>**

ในปี 2552 บริษัทลงทุนในบริษัท เมดดาลิสท์ วิชั่น จำกัด ซึ่งประกอบธุรกิจ บริการรับเขียน จัดทำ ออกแบบ และพัฒนาเว็บไซด์ และโฮมเพจ รับโฆษณา ออกแบบโฆษณา และบริการประชาสัมพันธ์ โดยผ่านระบบอินเตอร์เน็ต สายโทรศัพท์ เกมส์ออนไลน์ มูลค่าลงทุน 17.8 ล้านบาท หรือคิดเป็นสัดส่วนการลงทุนร้อยละ 89 ของจำนวนหุ้นทั้งหมด แต่ในเดือนกันยายน ปี 2556 บริษัทฯได้มีการบันทึกค่าเผื่อการด้อยค่าของเงินลงทุนระยะยาวอื่น ของบริษัท เมดดาลิสท์ วิชั่น จำกัด จำนวน 17.8 ล้านบาท เนื่องจากบริษัทฯ มีการเปลี่ยนแปลงการดำเนินจากธุรกิจเครื่องเล่นสันทนาการ เป็นธุรกิจพัฒนาอสังหาริมทรัพย์ซึ่ง บริษัท เมดดาลิสท์ วิชั่น จำกัด ต้องอาศัยการจำหน่ายผลิตภัณฑ์ควบคู่ไปกับสินค้าดังกล่าว ฝ่ายบริหารจึงมีมติให้บันทึกค่าเผื่อการด้อยค่าของเงินลงทุนระยะยาวอื่นดังกล่าวทั้งจำนวน เป็นจำนวนเงิน 17.8 ล้านบาท ในงบแสดงฐานะการเงินรวมและ 17.8 ล้านบาท ในงบแสดงฐานะการเงินเฉพาะกิจการ ณ วันที่ 31 ธันวาคม 2558 ในปี 2559 บริษัทยังไม่มีพัฒนาการใดที่สำคัญในการประกอบธุรกิจที่เป็นนัยสำคัญ

ในปัจจุบันไม่มีธุรกรรมใดๆ เกิดขึ้นแล้ว ฝ่ายบริหารจึงขอเสนอต่อที่ประชุมเพื่อพิจารณากำหนดแนวทางในการเลิกกิจการ(ปิดบริษัท) บริษัท เมดดาลิสท์ วิชั่น จำกัด (MV) เนื่องจากสาเหตุดังต่อไปนี้

1. ไม่มีธุรกรรมใด ๆ เกิดขึ้นแล้ว
2. ไม่มีพนักงานปฏิบัติงานแล้ว
3. ปิดงบการเงินเปล่ามาโดยตลอด
4. มีสถานะเป็นลูกหนี้ของบริษัท GREEN
5. ขาดทุนสะสมประมาณ 34 ล้านบาท

ในการเลิกกิจการ(ปิดบริษัท) บริษัท เมดดาลิสท์ วิชั่น จำกัด ถือเป็นทางเลือกที่เป็นประโยชน์สูงสุดต่อบริษัทแล้ว (บริษัทได้จดเลิกกิจการเมื่อวันที่ 27 ธันวาคม 2560 และ เสร็จชำระบัญชี ณ วันที่ 3 พฤษภาคม 2560)

<u>แผนงานในอนาคตเพื่อการขยายธุรกิจของบริษัท</u>

เนื่องจากบริษัท กรีน รีซอร์สเซส จำกัด (มหาชน) มีการเปลี่ยนแปลงโครงสร้างผู้ถือหุ้น และมีการปรับเปลี่ยนผู้บริหารชุดใหม่จึงมีการวางแผนงานในอนาคตดังนี้

❖ ***<u>ธุรกิจด้านอสังหาริมทรัพย์</u>***

1. **<u>โครงการร็อคเซีย</u>** ห้องชุดจำนวน 300 ห้อง เริ่มโอนให้ลูกค้าตั้งแต่ปี 2558 แต่เนื่องจากสภาพเศษฐกิจและทำเลที่ตั้งโครงการทำให้การขายไม่เป็นไปตามเป้าหมาย บริษัทจึงได้ปรับปรุงห้องชุดจำนวน 225 ห้อง เพื่อให้เช่าและมีการรับรู้รายได้บางส่วนในงบการเงินรวมประจำปี 2560 และ 2561
2. **<u>โครงการออริจินส์ คอนโด บางมด-พระราม 2</u>** จำนวน 371 ห้องชุด เริ่มโอนให้แก่ลูกค้าตั้งแต่เดือน มีนาคม 2559 – 28 กุมภาพันธ์ 2562 โดยโอนให้แก่ลูกค้าแล้วจำนวน 315 ห้อง คาดการณ์ว่าจะโอนอาคารชุดให้กับลูกค้าได้ทั้งหมดในปี 2562

<u>หมายเหตุ</u> ธุรกิจอสังหาริมทรัพย์ ในปัจจุบัน บริษัทฯ มีแผนที่จะจำหน่ายและปิดโครงการที่มีจำนวน 2 โครงการให้เสร็จสิ้น ภายในปี 2562

❖ ***ธุรกิจพลังงาน***

ในปี 2560 บริษัทได้ลงทุนในบริษัท เจ.อี โซล่าร์ ลพบุรี จำกัด ซึ่งประกอบธุรกิจ ผลิตและจำหน่ายพลังงานทดแทน โดยบริษัทดังกล่าวดำเนินธุรกิจผลิตพลังงานไฟฟ้าจากพลังงานแสงอาทิตย์แบบติดตั้งบนหลังคาขนาด 1 เมกกะวัตต์ เป็นคู่สัญญากับการไฟฟ้าส่วนภูมิภาค อายุสัญญา 25 ปี (พ.ศ. 2556 - 2581)

ในปี 2561 บริษัท เอ ซี ดี เอ็นเนอร์ยี่ จำกัดได้ลงทุนในบริษัท เอสเค วัน เพาเวอร์จำกัด (จ.สระแก้ว) และ บริษัท เวนตุส โซลาร์ จำกัด (จ.นครราชสีมา) ซึ่งประกอบธุรกิจ ผลิตและจำหน่ายพลังงานทดแทนโดยบริษัทดังกล่าวดำเนินธุรกิจ ผลิตพลังงานไฟฟ้าจากพลังงานแสงอาทิตย์แบบติดตั้งบนพื้นดินขนาด 5 เมกะวัตต์ต่อโครงการ ทั้ง 2 โครงการ เป็นคู่สัญญา กับการไฟฟ้าส่วนภูมิภาค อายุสัญญา 25 ปี

ในปี 2562 บริษัทฯ จะศึกษาการลงทุนและขยายธุรกิจพลังงานทดแทนทั้งในประเทศและต่างประเทศ เช่น

- ธุรกิจผลิตไฟฟ้า โดยการยื่นสมัครกับหน่วยงานภาครัฐ เพื่อเข้าทำสัญญาซื้อขายไฟฟ้าโดยตรง รวมทั้ง การร่วมทุนกับผู้ประกอบการรายอื่น ๆ ที่มีสัญญาซื้อขายไฟฟ้าอยู่แล้ว
- ธุรกิจบำรุงรักษาโรงไฟฟ้า
- ธุรกิจติดตั้งพลังงานทดแทน

❖ ***ธุรกิจอื่นๆ***

คณะกรรมการบริษัทและผู้บริหาร อยู่ระหว่างการศึกษาโครงการต่างๆ ที่จะทำให้บริษัทได้รับประโยชน์และผลตอบแทนที่ดีที่สุด

2. ลักษณะการประกอบธุรกิจ

2.1 โครงสร้างรายได้รวมการจำหน่ายผลิตภัณฑ์หลักจำแนกตามผลิตภัณฑ์

รายได้ของบริษัทในช่วง 3 ปีที่ผ่านมาเป็นรายได้จาก ธุรกิจอสังหาริมทรัพย์ รายได้จากการให้เช่า และรายได้จากการจำหน่ายไฟฟ้า โดยรายได้สำหรับปีสิ้นสุดวันที่ 31 ธันวาคม 2561 มีรายละเอียดดังนี้

	งบการเงินรวม					
	2561[1]		2560[1]		2559	
	ล้านบาท	%	ล้านบาท	%	ล้านบาท	%
รายได้จากธุรกิจอสังหาริมทรัพย์[2]	82.29	50.83	39.91	75.22	427.53	97.23
รายได้ค่าเช่าและค่าบริการ[3]	8.73	5.39	4.67	8.80	-	-
รายได้จากการจำหน่ายกระแสไฟฟ้า[4]	40.57	25.06	1.42	2.68	-	-
รายได้อื่น[5]	30.30	18.72	7.06	13.30	12.18	2.77
รายได้รวม	**161.89**	**100.00**	**53.06**	**100.00**	**439.71**	**100.00**

หมายเหตุ [1] ข้อมูลอ้างอิงจากรายงานของผู้สอบบัญชีรับอนุญาตและงบการเงินรวมของบริษัทฯ สำหรับปีสิ้นสุดวันที่ 31 ธันวาคม 2559 2560 และ 2561

[2] รายได้จากธุรกิจอสังหาริมทรัพย์ ณ วันที่ 1 มีนาคม 2559 บริษัทเริ่มโครงการแล้วทั้งหมด 2 โครงการ ประกอบด้วย

1. โครงการ ร็อคเซีย เริ่มโครงการเมื่อปี 2556 จน ถึงปัจจุบัน มูลค่าของโครงการโดยประมาณ 211 ล้านบาท ซึ่งโครงการดังกล่าวมี 4 อาคาร อาคารละ 75 ห้องชุด รวมโครงการทั้งหมด 300 ห้องชุดตามรายละเอียดต่อไปนี้

โครงการ ร็อคเซีย	ความคืบหน้าการก่อสร้าง	หมายเหตุ
อาคาร 1	100%	งานก่อสร้างเสร็จ 100% ห้องชุดพร้อมเริ่มโอนในไตรมาส 4 ของปี 2558 บริษัทฯ รับรู้รายได้จากธุรกิจพัฒนาอสังหาริมทรัพย์ "โครงการร็อคเซีย"
อาคาร 2	100%	งานก่อสร้างเสร็จ 100% ห้องชุดพร้อมโอน ปัจจุบันเปลี่ยนเป็นให้เช่ารายเดือน
อาคาร 3	100%	งานก่อสร้างเสร็จ 100% ห้องชุดพร้อมโอน ปัจจุบันเปลี่ยนเป็นให้เช่ารายเดือน
อาคาร 4	100%	งานก่อสร้างเสร็จ 100% ห้องชุดพร้อมโอน ปัจจุบันเปลี่ยนเป็นให้เช่ารายเดือน

2. โครงการ ออริจินส์ คอนโด บางมด-พระราม 2 บริษัทลงทุนโดยการเข้าซื้อหุ้น 100% ด้วยวงเงิน 160 ล้านบาท ในบริษัทโอริน พร็อพเพอร์ตี้ จำกัด โครงการดังกล่าว สร้างเสร็จแล้ว 100% หลังจากที่บริษัทฯ รับโอนหุ้นจำนวน 150,000 หุ้น เมื่อวันที่ 1 มีนาคม 2559 ซึ่งมีมูลค่าโครงการทั้งสิ้น 620 ล้านบาท บริษัทรับรู้รายได้จากการขายคอนโดดังกล่าวในไตรมาส 1 ของปี 2559 เป็นต้นไป

[3] รายได้ค่าเช่าและค่าบริการ ระหว่างปี 2560 และปี 2561 คณะกรรมการบริษัทฯ มีนโยบายในการนำห้องชุดโครงการ ร็อคเซียอาคาร 2 อาคาร 3 และ อาคาร 4 เปิดให้เช่าเนื่องจากการขายล่าช้ากว่าที่คาดไว้

[4] รายได้จากการจำหน่ายกระแสไฟฟ้า ในปี 2560 บริษัทฯเข้าลงทุนในบริษัทย่อยแห่งหนึ่งซึ่งเป็นคู่สัญญาจำหน่ายไฟฟ้าให้แก่การไฟฟ้าส่วนภูมิภาค และในปี 2561 บริษัทย่อยแห่งหนึ่งได้เข้าลงทุนในบริษัทย่อยทางอ้อมซึ่งเป็นคู่สัญญากับการไฟฟ้าส่วนภูมิภาค

[5] บริษัทมีรายได้อื่นซึ่งได้แก่ ดอกเบี้ยรับ หนี้สูญรับคืน ส่วนต่างเนื่องจากการยกเลิกสัญญา และค่าธรรมเนียมต่างๆ เป็นต้น

1.2 การวิเคราะห์ทางการตลาด

<u>สรุปสภาวะธุรกิจอสังหาริมทรัพย์ปี 2561</u>

จากข้อมูลสถิติ เครื่องชี้ธุรกิจอสังหาริมทรัพย์ ของ ธนาคารแห่งประเทศไทย พบว่า มูลค่าการซื้อขายที่ดินและสิ่งปลูกสร้าง ทั่วประเทศ ขยายตัวต่อเนื่องเฉลี่ย 8% จากช่วงเดียวกันปีก่อนโดย การออกใบอนุญาตจัดสรรที่ดิน ทั่วประเทศ ขยายตัวเพียงประเภทเพื่อที่อยู่อาศัย เท่านั้น ด้านภาพรวม การขอจดทะเบียนอาคารชุดทั่วประเทศ เพิ่มขึ้นกว่า 24,943 ห้อง และ สินเชื่ออสังหาริมทรัพย์ของธนาคารพาณิชย์ ขยายตัว 5.9% ทั้ง สินเชื่อผู้ประกอบการ และ สินเชื่อที่อยู่อาศัยส่วนบุคคล ขณะเดียวกัน ที่อยู่อาศัยจดทะเบียนเพิ่มในเขตกรุงเทพมหานครและปริมณฑล อยู่ในภาวะทรงตัว ส่วนสถิติ พื้นที่ก่อสร้างที่ได้รับอนุญาต หดตัว ทั้งในพื้นที่ กทม. และจังหวัดอื่น ๆ รายละเอียดดังนี้ มูลค่าการซื้อขาย ที่ดินและสิ่งปลูกสร้าง ทั่วประเทศ ขยายตัวต่อเนื่องเฉลี่ย 8% จากช่วงเดียวกันปีก่อนสถานการณ์อสังหา ด้านภาพรวม มูลค่าการซื้อขายที่ดินและสิ่งปลูกสร้าง ทั้งประเทศ ในรอบล่าสุด ม.ค.-ส.ค. 2561 ขยายตัวต่อเนื่องเฉลี่ย 8% จากช่วงเดียวกันปีก่อน โดย ภาคกลาง มียอดมูลค่าการซื้อขายรวมกว่า 4.65 แสนล้านบาท ครองสัดส่วน 64% ของประเทศไทย ขณะเดียวกัน ภาคตะวันออก มีการเติบโตของยอดมูลค่าการซื้อขายสูงสุด ราว 18.7% จากช่วงเดียวกันปีก่อน

	TERRABKK	มกราคม - สิงหาคม			ทั้งปี	
		ปี 59	ปี 60	ปี 61	ปี 59	ปี 60
มูลค่าการซื้อขาย ที่ดินและสิ่งปลูกสร้าง ทั้งประเทศ	รวม	695,650	672,861	726,995	1,059,202	1,057,415
	ภาคกลาง	178,777	440,350	465,497	418,253	696,616
	ภาคตะวันออก	35,730	75,654	89,767	78,062	123,913
	ภาคตะวันออกเฉียงเหนือ	28,876	56,579	63,427	58,339	87,444
	ภาคเหนือ	27,518	57,963	59,306	55,649	84,239
	ภาคใต้	23,408	42,316	48,998	47,558	65,203
	(หน่วย : ล้านบาท)					

มูลค่าการซื้อขายที่ดินและสิ่งปลูกสร้างทั้งประเทศ

	ม.ค. – ส.ค.			
	ปี 2560	ปี 2561		
ภาคกลาง	440,350	465,497	■	
ภาคตะวันออก	75,654	89,767	■	
ภาคตะวันออกเฉียงเหนือ	56,579	63,427	■	
ภาคเหนือ	57,963	59,306	■	
ภาคใต้	42,316	48,998	■	
รวม (หน่วย : ล้านบาท)	672,681	726,995	■	+ 8.05%

■ ปรับตัวสูงขึ้นจากช่วงเดียวกันของปีก่อน ■ ปรับตัวลดลงจากช่วงเดียวกันของปีก่อน

ที่มา : TerraBKK.com - https://www.terrabkk.com/news/194849

การออกใบอนุญาตจัดสรรที่ดิน ทั่วประเทศ ขยายตัวเพียงประเภทเพื่อที่อยู่อาศัย เท่านั้น

แม้ว่า ยอดรวมการออกใบอนุญาตจัดสรรที่ดินทั่วประเทศล่าสุด ช่วง ม.ค.-ส.ค. 2561 จะมีตัวเลข 48,252 แปลง/หลัง เพิ่มขึ้นราว 10.38% จากช่วงเดียวกันปีก่อน แต่พอลงรายละเอียด สถานการณ์อสังหา กลับพบว่า การออกใบอนุญาตจัดสรรประเภทเพื่อการพาณิชยกรรมและที่ดินเปล่า ลดลงอย่างต่อเนื่อง ดังนั้น ตัวเลขแสดงยอดรวมทั่วประเทศที่เพิ่มขึ้น จึงเป็นผลมาจาก การออกใบอนุญาตจัดสรรเพื่อที่อยู่อาศัย เพียงอย่างเดียว ด้วยตัวเลข 46,466 แปลง/หลัง เพิ่มขึ้น 6,731 แปลง/หลัง หรือคิดเป็น 16.9% จากช่วงเดียวกันปีก่อน

	TERRABKK	มกราคม - สิงหาคม			ทั้งปี	
		ปี 59	ปี 60	ปี 61	ปี 59	ปี 60
การออกใบอนุญาตจัดสรรที่ดินทั่วประเทศ	รวม	54,443	43,715	48,252	87,570	76,079
	เพื่อที่อยู่อาศัย	48,539	39,735	46,466	79,194	70,845
	เพื่อการพาณิชยกรรม	3,661	2,566	862	5,726	3,436
	ที่ดินเปล่า	2,066	1,214	917	2,450	1,594
	อื่น ๆ	177	200	7	200	204
	(หน่วย : แปลง/หลัง)					

การออกใบอนุญาตจัดสรรที่ดินทั้งประเทศ

	ม.ค. – ส.ค.			
	ปี 2560	ปี 2561		
เพื่อที่อยู่อาศัย	39,735	46,466	■	
เพื่อการพาณิชยกรรม	2,566	862	■	
ที่ดินเปล่า	1,214	917	■	
อื่นๆ	200	7	■	
รวม (หน่วย : ล้านบาท)	43,715	48,252	■	+ 10.38%

■ ปรับตัวสูงขึ้นจากช่วงเดียวกันของปีก่อน ■ ปรับตัวลดลงจากช่วงเดียวกันของปีก่อน

ที่มา : TerraBKK.com - https://www.terrabkk.com/news/194849

พื้นที่ก่อสร้างที่ได้รับอนุญาต หดตัว ทั้งในพื้นที่ กทม. และจังหวัดอื่น ๆ

มีความเป็นไปได้สูงว่า พื้นที่ก่อสร้างที่ได้รับอนุญาต ยังคงอยู่สภาวะหด เป็นปีที่ 3 ติดต่อกัน ด้วยตัวเลขภาพรวมทั้งประเทศ ปี 2559 ที่ 62,547 พันตารางเมตร ต่อมาปี 2560 หดตัวมาอยู่ที่ 62,009 พันตารางเมตร และ สถานการณ์อสังหา ปี 2561 ช่วงเดือน ม.ค.-ส.ค. ล่าสุด มีตัวเลข 36,166 พันตารางเมตร ลดลงกว่า 4,451 พันตารางเมตร หรือคิดเป็น 11% จากช่วงเดียวกันปีก่อน ซึ่งเป็นผลจากการหดตัวทั้งในพื้นที่ กทม. และปริมณฑล รวมทั้งจังหวัดอื่น ๆ ทั่วประเทศไทย

TERRABKK		มกราคม - สิงหาคม			ทั้งปี	
		ปี 59	ปี 60	ปี 61	ปี 59	ปี 60
พื้นที่ก่อสร้างที่ได้รับอนุญาต ทั้งประเทศ	รวม	39,778	40,616	36,166	62,547	62,009
	กรุงเทพมหานครและปริมณฑล	15,740	17,202	14,252	25,580	26,925
	จังหวัดอื่น ๆ	24,038	23,414	21,914	36,967	35,084
	(หน่วย : พันตารางเมตร)					

<u>พื้นที่ก่อสร้างที่ได้รับอนุญาตทั้งประเทศ</u>

	ม.ค. – ส.ค.			
	ปี 2560	**ปี 2561**		
กทม และ ปริมณฑล	17,202	14,252	■	
จังหวัดอื่นๆ	23,414	21,914	■	
รวม (หน่วย : พันตารางเมตร)	40,616	36,166	■	- 10.96%

■ **ปรับตัวสูงขึ้นจากช่วงเดียวกันของปีก่อน** ■ **ปรับตัวลดลงจากช่วงเดียวกันของปีก่อน**

ที่มา : TerraBKK.com - https://www.terrabkk.com/news/194849

ภาพรวม อาคารชุดทั้งประเทศ มีการขอจดทะเบียน เพิ่มขึ้นกว่า 24,943 ห้อง

สถานการณ์อสังหา ด้านการขอจดทะเบียนอาคารชุดทั้งประเทศ ปี 2561 (ม.ค.-ส.ค.) ขยายตัวกระโดด 56.75% หรือราว 24,943 ห้อง เมื่อเทียบกับช่วงเดียวกันปีก่อน โดยสัดส่วนครึ่งนึ่งเกิดขึ้นในพื้นที่ กทม. เพิ่มขึ้นเป็นเท่าตัว ล่าสุดที่ตัวเลข 37,651 ห้อง และ เกิดขึ้นในจังหวัดอื่น ๆ ราว 31,381 ห้อง

TERRABKK		มกราคม - สิงหาคม			ทั้งปี	
		ปี 59	ปี 60	ปี 61	ปี 59	ปี 60
การขอจดทะเบียนอาคารชุด ทั้งประเทศ	รวม	71,777	44,089	69,032	113,395	72,521
	กรุงเทพมหานคร	19,684	18,825	37,651	41,859	34,490
	จังหวัดอื่น ๆ	52,093	25,264	31,381	71,536	38,031
	(หน่วย : ห้อง)					

<u>การขอจกทะเบียนอาคารชุดทั้งประเทศ</u>

	ม.ค. – ส.ค.			
	ปี 2560	**ปี 2561**		
กทม และ ปริมณฑล	18,825	37,651	■	
จังหวัดอื่นๆ	25,264	31,381	■	
รวม (หน่วย : ห้อง)	44,089	69,032	■	+56.75%

■ **ปรับตัวสูงขึ้นจากช่วงเดียวกันของปีก่อน** ■ **ปรับตัวลดลงจากช่วงเดียวกันของปีก่อน**

ที่มา : TerraBKK.com - https://www.terrabkk.com/news/194849

ที่อยู่อาศัยจดทะเบียนเพิ่มในเขตกรุงเทพมหานครและปริมณฑลทรงตัว

สถานการณ์อสังหา สำหรับพื้นที่ กทม. และปริมณฑล ด้านที่อยู่อาศัยจดทะเบียนเพิ่ม ยังคงอยู่ในสภาวะทรงตัว เมื่อเทียบกับช่วงเดียวกันปีก่อน หากลงรายละเอียดตามประเภทสิ่งปลูกสร้าง พบว่า แนวโน้มประเภทบ้านจัดสรร ปรับตัวเพิ่มขึ้น 25.7% หรือ 4,984 หลัง จากช่วงเดียวกันปีก่อน ขณะเดียวกัน ประเภทแฟลตและอาคารชุด มีแนวโน้มลดลงอย่างต่อเนื่อง -12.3% เมื่อเทียบกับช่วงเดียวกันปีก่อน ด้านประเภทปลูกสร้างเองยังคงทรงตัวไม่ต่างจากปีก่อนมากนัก

TERRABKK		มกราคม - สิงหาคม ปี 59	ปี 60	ปี 61	ทั้งปี ปี 59	ปี 60
ที่อยู่อาศัยจดทะเบียนเพิ่มในเขตกรุงเทพมหานครและปริมณฑล	รวม	86,278	72,668	72,800	126,543	111,032
	บ้านจัดสรร	20,054	19,391	24,375	31,742	30,834
	แฟลตและอาคารชุด	51,193	39,703	34,821	72,886	59,791
	ปลูกสร้างเอง	15,031	13,574	13,604	21,915	20,407
	(หน่วย : หลัง/ห้อง)					

<u>ที่อยู่อาศัยจดทะเบียนเพิ่มในเขต กทม และ ปริมณฑล</u>

	ม.ค. – ส.ค. ปี 2560	ปี 2561		
บ้านจัดสรร	19,391	24,375	■	
แฟลตและอาคารชุด	39,703	34,821	■	
ปลูกสร้างเอง	13,574	13,604	■	
รวม (หน่วย : หลัง/ห้อง)	72,668	72,800	■	+0.18%

■ **ปรับตัวสูงขึ้นจากช่วงเดียวกันของปีก่อน** ■ **ปรับตัวลดลงจากช่วงเดียวกันของปีก่อน**

ที่มา : TerraBKK.com - https://www.terrabkk.com/news/194849

สินเชื่ออสังหาริมทรัพย์ของธนาคารพาณิชย์ ขยายตัว 5.9% ทั้ง สินเชื่อผู้ประกอบการ และ สินเชื่อที่อยู่อาศัยส่วนบุคคล

ภาพรวม สถานการณ์อสังหา ด้านสินเชื่ออสังหาริมทรัพย์ของธนาคารพาณิชย์ ล่าสุดของปี 2561 (ม.ค.-ส.ค.) ขยายตัว 5.92% จากช่วงเดียวกันปีก่อน ทั้งในส่วนของ สินเชื่อผู้ประกอบการ เพิ่มขึ้น 283,290 ลบ. คิดเป็น 5.7% จากช่วงเดียวกันปีก่อน และ สินเชื่อเพื่อที่อยู่อาศัยส่วนบุคคล เพิ่มขึ้น 958,256 ลบ. คิดเป็น 6.0% จากช่วงเดียวกันปีก่อน

TERRABKK		มกราคม - สิงหาคม ปี 59	ปี 60	ปี 61	ทั้งปี ปี 59	ปี 60
สินเชื่ออสังหาริมทรัพย์ของธนาคารพาณิชย์	รวม	19,967,429	20,960,994	22,202,540	30,182,348	31,772,376
	สินเชื่อผู้ประกอบการ	4,787,299	4,957,040	5,240,330	7,171,365	7,505,381
	สินเชื่อเพื่อที่อยู่อาศัยส่วนบุคคล	15,180,131	16,003,954	16,962,210	23,010,983	24,266,995
	(หน่วย : ล้านบาท)					

<u>สินเชื่ออสังหาริมทรัพย์ของธนาคารพาณิชย์</u>

	ม.ค. – ส.ค. ปี 2560	ปี 2561		
สินเชื่อผู้ประกอบการ	4,957,040	5,240,330	■	
สินเชื่อเพื่อที่อยู่อาศัยของบุคคล	16,330,954	16,962,210	■	
รวม (หน่วย : ล้านบาท)	20,960,994	22,202,540	■	+5.92%

■ **ปรับตัวสูงขึ้นจากช่วงเดียวกันของปีก่อน** ■ **ปรับตัวลดลงจากช่วงเดียวกันของปีก่อน**

ที่มา : TerraBKK.com - https://www.terrabkk.com/news/194849

อุปทาน ณ สิ้นปี 2561

ตลาดปี 2561 เติบโตอย่างผิดสังเกตอย่างมาก กล่าวคือ มีการเปิดตัวโครงการที่อยู่อาศัยใหม่ซึ่งประกอบด้วย บ้านเดี่ยว บ้านแฝด ทาวน์เฮ้าส์ ตึกแถว ห้องชุดและที่ดินจัดสรรเพื่อการอยู่อาศัยในเขตกรุงเทพมหานครและปริมณฑล รวมกันถึง 125,118 หน่วย เพิ่มขึ้น 9.3% จากปี 2560 ที่เปิดอยู่ 114,477 หน่วย ตัวเลขเปิดตัวในปี 2561 นี้นับว่าสูงสุดในรอบ 5 ปีที่ผ่านมา (ตั้งแต่ปี 2557)

สำหรับมูลค่าการพัฒนาปรากฏว่าปี 2561 เปิดตัวเป็นมูลค่าสูงสุดถึง 565,811 ล้านบาท เพิ่มขึ้นถึง 28.1% จากปี 2560 ที่เปิด 441,661 ล้านบาท ในปี 2561 นับว่าเป็นปีที่มีมูลค่าการพัฒนาสูงสุดในรอบ 25 ปี (ตั้งแต่ปี 2537) สำหรับราคาเฉลี่ยต่อหน่วยในปี 2561 มีราคาสูงถึง 4.552 ล้านบาท ซึ่งสูงสุดในรอบ 25 ปีเช่นกัน จะสังเกตได้ว่าในปี 2560 ราคาที่อยู่อาศัยที่เปิดตัวโดยเฉลี่ยเป็นเงิน 3.858 ล้านบาท แสดงให้เห็นว่าในปี 2561 ราคาเพิ่มขึ้นถึง 17.2% การเพิ่มขึ้นของจำนวนหน่วยขาย 9.3% มูลค่าโครงการที่เพิ่มขึ้น 28.1% และราคาเฉลี่ยที่เพิ่มขึ้น 17.2% แสดงนัยชัดเจนว่า ประเทศไทยได้เกิดฟองสบู่อสังหาริมทรัพย์แล้วในเขตกรุงเทพมหานครและปริมณฑลในปี 2561 ปกติเมื่อเกิดฟองสบู่ขึ้น ก็จะเกิดต่อเนื่องประมาณ 2-3 ปี ก่อนที่ฟองสบู่จะแตกในปีถัดมา หากเป็นไปตามอาการปกติฟองสบู่อสังหาริมทรัพย์ที่เพิ่งเกิดก็คงจะเติมโตต่อเนื่องในปี 2562 - 2563 หรืออาจถึง 2564 และในปี 2564 –2565 ฟองสบู่ก็จะแตกสิ่งที่น่าห่วงประการหนึ่ง คือ อุปทานคงเหลือสะสมรวม ณ สิ้นปี 2561 เพิ่มขึ้นจากกลางปี 2561 ประมาณ 10.6% จาก 180,635 หน่วย ณ.กลางปี 2561 เพิ่มเป็น 199,768 หน่วย (เพิ่ม 19,133 หน่วย) และถ้าเปรียบเทียบกับเมื่อสิ้นปี 2560 จะเพิ่มขึ้นเพียง 4,541 หน่วย หรือ 2.3% เนื่องจาก ณ สิ้นปี 2560 มีอุปทานคงเหลือรอการขายที่ 195,227 หน่วย

อุปทานที่เปิดขายใหม่ ทั้งปี 2561 เมื่อเทียบกับปี 2560 เพิ่มขึ้นทุกอย่าง ดังนี้

1. จำนวนโครงการเปิดใหม่ปี 2561 จำนวน 450 โครงการ เพิ่ม 48 โครงการ (11.9%) จากปี 2560
2. จำนวนหน่วยเปิดขายใหม่ปี 2561 จำนวน 125,118 หน่วย เพิ่ม 10,641 หน่วย (9.3%) จากปี 2560
3. มูลค่าโครงการปี 2561 จำนวน 565,811 ล้านบาท เพิ่ม 124,150 ล้านบาท (28.1%) จากปี 2560 ถือว่าสูงสุดในรอบ 25 ปี ที่ศูนย์วิจัยและประเมินค่าอสังหาริมทรัพย์ไทย บจก.เอเจนซี่ ฟอร์ เรียลเอสเตท แอฟแฟร์ส ได้สำรวจไว้ตั้งแต่ปี 2537
4. ราคาขายเฉลี่ยต่อหน่วย 4.522 ล้านบาท เพิ่ม (17.2%) จากราคา 3.858 ล้านบาท ณ สิ้นปี 2560
5. ยอดซื้อ ปี 2561 จำนวน 120,577 หน่วย เพิ่มขึ้น จากปี 60 จำนวน 16,998 หน่วย หรือ (16.4%)

<u>สถานการณ์แยกประเภท</u>

การแยกประเภทในที่นี้แยกเป็นกลุ่มหลักๆ คือ บ้านเดี่ยว ทาวน์เฮ้าส์ และอาคารชุด โดยแจกแจงในรายละเอียดเกี่ยวกับอุปทานที่เกี่ยวข้อง

ในกรณีบ้านเดี่ยว หน่วยขายเปิดใหม่ทั้งปี 2561 จำนวน 11,071 หน่วย เพิ่ม 8544 หน่วย (8.4%) จากปี 2560 อุปทานเหลือขาย 35,432 หน่วย ลดลง 1,539 หน่วย (-4.2%) จากสิ้นปี 2560 ส่วนการขาย ขายได้ในปี 2561 จำนวน 12,610 หน่วย ลดลง 163 หน่วย (1.3%) จากปี 2560

ในกรณีทาวน์เฮ้าส์ หน่วยขายเปิดใหม่ทั้งปี 31,717 หน่วย ลดลง 3,745 หน่วย (-10.6%) จากปี 2560 อุปทานเหลือขาย 63,222 หน่วย เพิ่ม 651 หน่วย (1.0%) จากสิ้นปี 2560 ส่วนที่ขายได้ปี 2561 จำนวน 31,066 หน่วย เพิ่ม 3,521 หน่วย (12.8%) จากปี 60

อาคารชุด หน่วยขายเปิดใหม่ 74,380 หน่วย เพิ่ม 10,754 หน่วย (16.9%) จากปี 2560 อุปทานเหลือขาย 81,818 หน่วย เพิ่ม 5,028 หน่วย (6.5%) จากสิ้นปี 2560 ยิ่งกว่านั้นห้องชุดขายได้ปี 2561 จำนวน 69,352 หน่วย เพิ่ม 12,718 หน่วย (22.5%) จากปี 2560

อาจกล่าวได้ว่าอุปสงค์ ทั้งปี 2561 โดยรวมเพิ่มขึ้น 16,998 หน่วย หรือ 16.4% จากปี 2560 อุปสงค์เหล่านี้ อาจแยกเป็น 4 กลุ่ม คือ

1. กลุ่มข้าราชการที่ได้รับการกระตุ้นให้ซื้อ
2. กลุ่มคหบดีที่มีฐานะดี
3. กลุ่มนักเก็งกำไร
4. กลุ่มต่างชาติโดยเฉพาะจีน

ที่มา : ศูนย์ข้อมูลวิจัยและประเมินค่าอสังหาริมทรัพย์ไทย บจก.เอเจนซี่ ฟอร์ เรียลเอสเตท แอฟแฟร์ส

<u>วิเคราะห์แนวโน้มปี 2562</u>

ตลาดอสังหาริมทรัพย์ที่อยู่อาศัยปี 2562 ยังเผชิญกับปัจจัยท้าทายหลายประการ ไม่ว่าจะเป็นเรื่องความต่อเนื่องในการฟื้นตัวของเศรษฐกิจของประเทศ กำลังซื้อภาคประชาชนที่ยังเปราะบางโดยเฉพาะกลุ่มผู้มีรายได้น้อย จำนวนที่อยู่อาศัยรอขายสะสมในตลาดที่อยู่ในระดับสูง ศูนย์วิจัยกสิกรไทยจึงทำการสำรวจพฤติกรรมการเลือกซื้อที่อยู่อาศัยของคนกรุงเทพฯ เพื่อสะท้อนแนวโน้มความต้องการซื้อที่อยู่อาศัยใน 1-2 ปีนี้ โดยให้ความสำคัญกับเรื่องมาตรการ LTV อันเป็นปัจจัยท้าทายเฉพาะในปี 2562 ที่อาจส่งผลต่อการตัดสินใจเลือกซื้อที่อยู่อาศัยในกรุงเทพฯ

จากผลสำรวจ พบว่ากลุ่มที่ถือครองที่อยู่อาศัยและมีความประสงค์ที่จะซื้อที่อยู่อาศัยเพิ่มเติม ซึ่งเป็นกลุ่มที่ได้รับผลกระทบจากมาตรการคิดเป็นสัดส่วนที่ร้อยละ 34 และเมื่อรวมกับกลุ่มที่ไม่ได้เป็นเจ้าของที่อยู่อาศัยที่ต้องการซื้อที่อยู่อาศัยในราคา 10 ล้านบาทขึ้นไปที่มีสัดส่วนราวร้อยละ 2 ของภาพรวม ส่งผลให้กลุ่มที่จะเข้าข่ายได้รับผลกระทบจากมาตรการ LTV เบื้องต้น คาดว่ามีสัดส่วนราวร้อยละ 36 อย่างไรก็ตาม หากตัดผู้ซื้อที่น่าจะพ้นภาระการผ่อนชำระจากที่อยู่อาศัยหลังแรกออกไป กลุ่มผู้ซื้อที่อยู่อาศัยที่จะได้รับผลกระทบจากมาตรการ LTV จะอยู่ที่ราวร้อยละ 18-22 ซึ่งเมื่อเทียบกับจำนวนบัญชีสินเชื่อที่อยู่อาศัยปล่อยใหม่ในแต่ละปี (อ้างอิงข้อมูลจาก ธปท.) ศูนย์วิจัยกสิกรไทยจึงประเมินว่ามาตรการ LTV อาจมีผลต่อการซื้อที่อยู่อาศัยราว 18,000-22,000 บัญชี ทั้งนี้ผลกระทบดังกล่าว ส่งผลต่อผู้ที่ต้องการซื้อที่อยู่อาศัยที่ต้องสำรองเงินเพิ่มขึ้นที่ราว 11-22 เท่าของรายได้หลังหักค่าใช้จ่าย เมื่อเทียบกับก่อนมาตรการ LTV ใช้บังคับที่ต้องสำรองเงินราว 5-11 เท่าของรายได้หลังหักค่าใช้จ่าย

ดังนั้น จากภาพกลุ่มผู้ซื้อในประเทศที่มีปัจจัยให้ต้องคำนึงถึงมากขึ้น เมื่อประกอบกับทิศทางการซื้อที่อยู่อาศัยโดยเฉพาะคอนโดมิเนียมของชาวต่างชาติที่คาดว่าจะไม่เร่งขึ้นมาก จากแนวโน้มเศรษฐกิจโลกที่เติบโตชะลอลงและบรรยากาศตลาดในประเทศที่มีความระมัดระวังมากขึ้น ศูนย์วิจัยกสิกรไทย จึงคาดการณ์ว่า การโอนกรรมสิทธิ์ที่อยู่อาศัยในเขตกรุงเทพฯและปริมณฑล ในปี 2562 อาจอยู่ที่จำนวน 169,300–177,000 หน่วย หรือหดตัวประมาณร้อยละ 8.5-12.5 ส่วนหนึ่งเป็นผลจากจำนวนที่อยู่อาศัยสร้างเสร็จในปี 2561 ที่เข้าสู่ตลาดจำนวนมาก กอปรกับการทำตลาดของผู้ประกอบการเพื่อเร่งระบายที่อยู่อาศัยค้างขายที่อยู่ในระดับสูง ก่อนที่มาตรการ LTV มีผลบังคับ
ที่มา : ศูนย์วิจัยกสิกรไทย

2.2.1 การตลาดของโครงการอสังหาริมทรัพย์

- **กลยุทธ์ด้านผลิตภัณฑ์**

คอนโดร็อคเซีย เป็นโครงการคอนโดมิเนียม ใกล้สถาบันการศึกษาที่เจาะกลุ่มเป้าหมายหลักเป็นกลุ่มผู้สนใจลงทุนในการทำธุรกิจให้เช่าห้องพักแก่นักศึกษามหาวิทยาลัย และกลุ่มผู้ปกครองที่สนใจซื้อห้องพักเพื่ออำนวยความสะดวกให้แก่บุตรหลาน โดยโครงการได้ใช้กลยุทธ์การออกแบบให้เหมาะสมกับการดำเนินชีวิตวัยเรียน ด้วยห้องพักตกแต่งเฟอร์นิเจอร์ครบชุด พร้อมเครื่องใช้ไฟฟ้าครบเซ็ท มีระบบรักษาความปลอดภัยมาตรฐานสูงสุดตลอด 24 ชม. Wifi Internet ให้บริการค้นคว้าหาข้อมูลเพื่อทำรายงานและเตรียมสอบ มีร้านค้าอำนวยความสะดวก ได้แก่ ร้านสะดวกซื้อ, ร้านอาหาร, ร้านซักรีด, ร้านตัดผม รวมทั้งบริการพื้นที่จอดรถและแม่บ้านทำความสะอาด โดยโครงการจะมุ่งเน้นไปที่การใช้วัสดุที่มีคุณภาพสูง การตกแต่งที่ทันสมัย มีสิ่งอำนวยความสะดวกภายในโครงการหลากหลาย พร้อมการออกแบบห้องชุดที่มีความแปลกใหม่ให้ความคุ้มค่าในการใช้พื้นที่ให้เกิดประโยชน์สูงสุด

จากการวิเคราะห์ สินค้ามีจุดแข็งเพียงไม่กี่ด้าน ด้วยเป็นการซื้อสินทรัพย์เก่ามาพัฒนาเพื่อขายเป็นคอนโดมิเนียม ส่วนใหญ่จะได้เปรียบเรื่องราคาขายเพราะราคาที่ซื้อส่วนใหญ่จะซื้อมาต่ำกว่าราคาประเมินจึงขายได้ถูกกว่าคอนโดที่พัฒนาขึ้นมาใหม่ ซึ่งจุดแข็งของอาคารที่วิเคราะห์ คือ ประเภทห้องขนาดเล็ก หรือห้องแบบสตูดิโอ (Studio) ที่ขนาดค่อนข้างกระทัดรัดเหมาะแก่การอยู่อาศัยของครอบครัวเดี่ยว แต่ราคาต้องถูกกว่าห้อง 1 ห้องนอน และมีลิฟท์ซึ่งเป็น Facility ที่ดีสำหรับอาคารขนาด 4 ชั้น และ ถนนโครงการกว้าง 8 เมตร ที่ไม่แออัดเหมือนโครงการฯ อื่นๆ ที่ทำไว้ 6 เมตร ทั้งนี้ยังมีจุดอ่อนที่ต้องหาทางพัฒนาต่อเพื่อสนับสนุนงานขายต่อไป

<u>วิเคราะห์กลุ่มเป้าหมาย</u>

กลุ่มเป้าหมายที่ 1

- ✓ นักศึกษามหาวิทยาลัยมหาสารคาม
- ✓ นักศึกษา ม.ราชภัฏมหาสารคาม

<u>ลักษณะการใช้ชีวิต</u> ส่วนใหญ่จะใช้ชีวิตอยู่ในมหาวิทยาลัยกว่า 7-8 ชั่วโมงต่อวันเพื่อศึกษา หรือพบปะเพื่อน และเวลาหลังเลิกเรียนมันรวมตัวที่สรรพสินค้า เช่น ห้างเสริมไทยคอมเพล็กซ์ ห้างบิ๊กซีช่วงเย็นบางกลุ่มที่รายรับไม่มาก จะทานอาหารตามสั่งบริเวณที่พัก บางกลุ่มเลือกทานที่ร้านอาหาร ชอบสถานบันเทิงยามค่ำคืนที่พักส่วนใหญ่อยู่ไม่ไกลจากสถานศึกษา

กลุ่มเป้าหมายที่ 2

- ✓ อาจารย์ในมหาวิทยาลัยมหาสารคาม
- ✓ อาจารย์ในมหาลัยราชภัฏ
- ✓ ข้าราชการในจังหวัดมหาสารคาม
- ✓ หมอและพยาบาลในจังหวัด

ลักษณะการใช้ชีวิต มีวันหยุดเสาร์ – อาทิตย์เป็นหลัก ส่วนใหญ่เข้างาน 8.00 – 15.00 น. (ยกเว้นกลุ่มพยาบาล เข้าเป็นกะ) มีรายได้ไม่สูงมาก แต่มีรายรับนอกเหนือจากงานประจำค่อนข้างเยอะส่วนใหญ่จะพักบ้านพักราชการ และซื้ออสังหาริมทรัพย์ไว้เพื่อปล่อยเช่าให้กับกลุ่มนักศึกษาเพื่อเป็นการทุนระยะยาว

กลุ่มเป้าหมายที่ 3

- ✓ ร้านอาหาร
- ✓ ร้านเบเกอรี่ คอฟฟี่
- ✓ ร้านขายของชำ หรือ อะไหล่รถ

ลักษณะการใช้ชีวิต ส่วนใหญ่ไม่มีวันหยุด เปิดกิจการทุกวันและดำเนินกิจการด้วยตัวเอง ไม่ให้พนักงานเก็บเงินการใช้ชีวิตหากอยู่ในกลุ่มค้าขาย จะใช้ชีวิตหลังปิดร้านเพื่อหาร้านอาหารอร่อยๆ ทาน หรือ ทำทานที่บ้านเอง ส่วนกลุ่มร้านอาหารจะมีช่วงเช้าและกลางวันที่จะเป็นช่วงเวลาพักผ่อน สามารถพาครอบครัวไปชมภาพยนต์ เดินซื้อสินค้าตามสรรพสินค้าได้

กลุ่มเป้าหมายที่ 4

- ✓ พนักงานธนาคารทุกธนาคาร
- ✓ พนักงานในห้างสรรพสินค้า
- ✓ พนักงานประจำศูนย์จำหน่ายรถยนต์
- ✓ พนักงานโรงแรม

ลักษณะการใช้ชีวิต ส่วนใหญ่เป็นพนักงานที่ต้องประจำอยู่ที่ออฟฟิศ หรือ ตามโชว์รูม หรือ เคาน์เตอร์รับลูกค้า ส่วนใหญ่หลังเลิกงานจะเข้าสรรพสินค้าเพื่อเลือกซื้ออาหารสำเร็จรูปเข้าบ้าน หรือ รับประทานที่ศูนย์การค้า หรือตามร้านอาหารตามสั่งทั่วไปซึ่งเป็นร้านราคาไม่แพงมาก จากการวิเคราะห์ ส่วนใหญ่เป็นงานบริการ จะไม่ได้หยุดวันหยุดเสาร์ – วันอาทิตย์ จะได้หยุดวัน ธรรมดาสัปดาห์ละ 1 วัน เพื่อพักผ่อนและทำงานบ้าน เป็นวัยที่กำลังสร้างเนื้อสร้างตัว ต้องการพัฒนาจากการเช่าห้อง เป็นการซื้อสินทรัพย์ด้วยตัวเอง หรือเพื่อขายดาวน์ ลงทุนระยะสั้น

สถิติการขาย และให้เช่า

❖ Roccia condo 1 (ห้องขาย)

ปี	Q1		Q2		Q3		Q4		TOTAL	
	จำนวน (ยูนิต)	มูลค่า (ล้านบาท)	จำนวน (ยูนิต)	มูลค่า (ล้านบาท)	จำนวน (ยูนิต)	มูลค่า (ล้านบาท)	จำนวน (ยูนิต)	มูลค่า (ล้านบาท)	จำนวน (ยูนิต)	มูลค่า (ล้านบาท)
2559	5	3.659	3	2.157	1	0.719	1	0.73	10	7.265
2560			1	0.69	1	0.69			2	1.38
2561	1	0.690	1	0.65					2	1.34

หมายเหตุ

[1] ยอดโอนกรรมสิทธิ์สะสม ณ 31 ธันวาคม 2561 รวม 27 ยูนิต เช่าซื้อ 1 ยูนิต ห้องว่าง 47 ยูนิต

[2] ยอดโอนกรรมสิทธิ์สะสม ณ 28 กุมภาพันธ์ 2562 รวม 28 ยูนิต เช่าซื้อ 1 ยูนิต ห้องว่าง 46 ยูนิต

❖ Roccia Condo 2,3,4 (ให้เช่ารายเดือน)

สถิติการยอดจอง และ เข้าพักปี 2561

ปี 2561	อาคาร 2			OCC	ไตรมาส	อาคาร 3			OCC	ไตรมาส	อาคาร 3			OCC
	จอง	เข้าพัก	ว่าง	%		จอง	เข้าพัก	ว่าง	%		จอง	เข้าพัก	ว่าง	%
ม.ค.	5	69	1	92		3	65	7	87					
ก.พ.	0	71	4	95	94%	1	68	6	91	90%				
มี.ค.	0	72	3	96		2	69	4	92		เริ่มเปิดจองเดือน เม.ย. 2561			
เม.ย.	1	72	1	97		0	71	4	95		14	0	61	
พ.ค.	4	66	5	88	91%	9	59	7	79	84%	19	8	48	11
มิ.ย.	7	65	3	87		11	59	5	79		27	12	36	16
ก.ค.	7	6	4	85		4	66	5	88		8	46	21	61
ส.ค.	1	73	1	97	93%	3	66	6	88	92%	4	60	11	80
ก.ย.	0	74	1	99		0	74	1	99		0	65	10	87
ต.ค.	0	75	0	100		1	69	5	92		1	71	3	95
พ.ย.	1	73	1	97	97%	2	72	1	96	96%	0	74	1	99
ธ.ค.	1	71	3	95		2	63	10	84		2	69	4	92

อัตราค่าเช่า

Roccia Condo 2,3 fully furnished + เครื่องทำน้ำอุ่น, แอร์, ทีวี, ตู้เย็น อัตราค่าเช่า 3,700 บาท / เดือน ค่าน้ำ ค่าไฟ เก็บตามที่หน่วยงานราชการเรียกเก็บ

Roccia Condo 4 (ชั้น 1) fully furnished + เครื่องทำน้ำอุ่น, แอร์, ทีวี, ตู้เย็น อัตราค่าเช่า 3,700 บาท / เดือน ค่าน้ำ ค่าไฟ เก็บตามที่หน่วยงานราชการเรียกเก็บ

Roccia Condo 4 (ชั้น 2-4) fully furnished + เครื่องทำน้ำอุ่น, แอร์ อัตราค่าเช่า 3,500 บาท / เดือน ค่าน้ำ ค่าไฟ เก็บตามที่หน่วยงานราชการเรียกเก็บ

เดิมบริษัทฯ มีนโยบายในการขายห้องชุดทั้งหมด 300 ยูนิต (4 ตึกๆ ละ 75 ยูนิต) บริษัทได้ปรับกลยุทธ์ในการเพิ่มรายได้ที่เน้นขยายฐานรายได้จากธุรกิจหลักสู่ธุรกิจที่เกี่ยวเนื่องอื่นๆ ผ่านรูปแบบจากการสร้างเพื่อ “ขาย” อย่างเดียวมาเป็นการสร้างหรือการพัฒนาโครงการที่อยู่อาศัยเพื่อ “ปล่อยเช่า” ด้วยเหตุผลหลักๆ คือ เพื่อเพิ่มโอกาสให้กับธุรกิจ และเพิ่มโอกาสให้กับผู้บริโภค

บริษัทฯ จึงได้พัฒนาโครงการ Roccia Condo 3 เปิดให้เช่ารายเดือน โดยเริ่มประชาสัมพันธ์เมื่อต้นเดือนมีนาคม 2560 และเปิดให้ลูกค้าเข้าพักตั้งแต่ 1 เมษายน 2560 ซึ่งได้รับผลตอบรับจากลูกค้าเป็นอย่างดี มีผู้เช่าเต็มมาโดยตลอด จึงได้เปิดโครงการ Roccia Condo 2 ให้ลูกค้าจองห้องพัก ช่วงเดือนมิถุนายน 2560 และให้ลูกค้าเริ่มเข้าพักได้ ในเดือนกรกฎาคม 2560 ตามลำดับ ซึ่งจากผลตอบรับด้านการเช่า มีอัตราการหมุนเวียนในการเข้าพักเฉลี่ยมากกว่า 90% ทางบริษัท ได้เปิดโครงการ Roccia Condo 4 โดยเริ่มประชาสัมพันธ์ ให้ลูกค้าจองในเดือนเมษายน 2561 และให้ลูกค้าเริ่มเข้าพักได้ในเดือนพฤษภาคม 2561 เป็นต้นมา

คอนโด ออริจินส์ บางมด-พระราม 2 ลักษณะอาคารชุดพักอาศัย 19 ชั้น ห้องพักอาศัย 367 ยูนิต ร้านค้า 4 ยูนิต รวมทั้งโครงการคิดเป็น 371 ยูนิต เนื้อที่การก่อสร้าง 2 ไร่ 3 งาน 75 ตารางวา บนทำเล ถนนพระราม 2 ราคาเริ่มต้นที่ 1.29 (ณ วันเปิดตัวโครงการ มีนาคม 2556) ขนาดห้อง 26.50 – 28.50 ตารางเมตร , 33.50-39.50 ตารางเมตร, 46.50-56.00 ตารางเมตร

ณ วันที่ 31 ธันวาคม 2561 บริษัทได้มีการจำหน่ายห้องชุดดังกล่าวไปแล้วเป็นจำนวน 315 ยูนิต และรายได้อื่นๆ ที่เกี่ยวข้องกับการจำหน่ายห้องชุด คิดเป็นรายได้รวมทั้งสิ้น 38,527,405 บาท (สามสิบแปดล้านห้าแสนสองหมื่นเจ็ดพันสี่ร้อยห้าบาทถ้วน)

<u>สถิติการโอนกรรมสิทธิ์ ปี 2559 – 2561</u>

ปี	Q1		Q2		Q3		Q4		TOTAL	
	จำนวน (ยูนิต)	มูลค่า (ล้านบาท)	จำนวน (ยูนิต)	มูลค่า (ล้านบาท)	จำนวน (ยูนิต)	มูลค่า (ล้านบาท)	จำนวน (ยูนิต)	มูลค่า (ล้านบาท)	จำนวน (ยูนิต)	มูลค่า (ล้านบาท)
2559	45	72.16	139	236.62	40	67.30	27	44.23	251	420.32
2560	9	14.65	9	15.16	3	5.12	2	3.64	23	38.56
2561	3	5.58	8	14.29	20	43.31	8	15.18	39	78.36

<u>หมายเหตุ</u>

[1] ยอดโอนกรรมสิทธิ์สะสม ณ 31 ธันวาคม 2561 รวม 313 ยูนิต ห้องว่าง 58 ยูนิต

[2] ยอดโอนกรรมสิทธิ์สะสม ณ 28 กุมภาพันธ์ 2562 รวม 315 ยูนิต ห้องว่าง 56 ยูนิต

<u>สรุปผลการวิเคราะห์ทางการตลาด (Summary Analysis) โครงการออริจินส์ บางมด – พระราม 2</u>

จุดแข็งของโครงการ ออริจินส์ บางมด – พระราม 2

- ✓ วิวสวย บนคอนโด High – Rise สูง 19 ชั้น (ซึ่งในบริเวณดังกล่าว โครงการ ออริจินส์ เป็น โครงการเดียวที่เป็นคอนโดแนวสูง)
- ✓ ทำเลการเดินทางที่สะดวก สบาย ติดถนนพระราม ซึ่งเป็นเส้นทางใหม่ในการเดินทางเข้าศูนย์กลางธุรกิจที่สะดวกสบายไม่แพ้ทางด่วน และโครงการทางพิเศษบางพลี – บางขุนเทียน หรือวงแหวนใต้ และเป็นแหล่งสาธารณูปโภคต่างๆ มากมาย อาทิ เช่น ห้างสรรพสินค้าเซ็นทรัล, คาร์ฟูร์, โลตัส, Big C, โฮมโปร และโรงพยาบาล เป็นต้น
- ✓ ระบบรักษาความปลอดภัย หลายขั้นตอน ที่ลูกค้าสามารถรับรู้ถึงความปลอดภัย
- ✓ ติดแนวรถไฟฟ้าสายสีแดง (ช่วงหัวลำโพง – มหาชัย)
- ✓ ผ่านการรับรองจาก EIA เรียบร้อยแล้ว

- **กลยุทธ์ทางด้านผลิตภัณฑ์**

บริษัทพัฒนาโครงการอสังหาริมทรัพย์เพื่อขายในรูปแบบที่หลากหลาย โดยมุ่งพัฒนา เพื่อตอบสนองความต้องการที่อยู่อาศัยของผู้บริโภคให้มากที่สุด โดยการพัฒนาที่อยู่อาศัยในแต่ละทำเล บริษัทจะพิจารณาให้เหมาะสมกับตลาด สอดคล้องกับรูปแบบและวิถีการใช้ชีวิตของคนรุ่นใหม่

นอกจากนี้ บริษัทยังให้ความสำคัญเป็นอย่างยิ่งกับการบริหารจัดการโครงการและบริการหลังการขาย เพื่อการบริการและแก้ปัญหาให้กับลูกค้าที่พักอาศัยให้เกิดความประทับใจ และสร้างความพึงพอใจสูงสุดแก่ลูกค้าของบริษัทได้เป็นอย่างดี

- **กลยุทธ์ทางด้านราคา**

บริษัทกำหนดกลยุทธ์ทางด้านราคา โดยพิจารณาจากปัจจัยต่างๆ เช่น การกำหนดตำแหน่งผลิตภัณฑ์ กลุ่มลูกค้าเป้าหมาย ลักษณะของผลิตภัณฑ์ ทำเลที่ตั้ง พื้นที่ใช้สอย เป็นต้น และเปรียบเทียบกับราคาของโครงการอื่นที่มีรูปแบบและที่ตั้งอยู่ใกล้เคียงกัน รวมถึงพิจารณาถึงต้นทุนของโครงการ และค่าใช้จ่ายอื่นๆ ที่เกี่ยวข้อง โดยการกำหนดราคาจะต้องเป็นราคาที่เหมาะสม ผู้บริโภครู้สึกถึงความคุ้มค่า รวมไปถึงการรักษาระดับกำไรของบริษัท ให้อยู่ในระดับที่เหมาะสมตามที่บริษัท ได้กำหนดนโยบายไว้

- **กลยุทธ์ทางด้านการส่งเสริมการขาย**

บริษัทให้ความสำคัญกับการสื่อสารการตลาดในรูปแบบต่างๆ หลากหลายช่องทาง เพื่อให้เข้าถึงกลุ่มลูกค้าเป้าหมายโดยตรง ได้แก่ การโฆษณาประชาสัมพันธ์โครงการผ่านสื่อรูปแบบต่างๆ เช่น ป้ายโฆษณา ,การสื่อสารผ่านทางเว็ปไซต์ของบริษัท (www.greenresources.co.th) และระบบเครือข่ายสังคมออนไลน์ Facebook ซึ่งลูกค้าสามารถเข้าไปอ่านและศึกษารายละเอียดเบื้องต้นของแต่ละโครงการได้

ในด้านของการส่งเสริมการขาย บริษัทจะพิจารณาถึงแรงจูงใจที่ทำให้ผู้บริโภคตัดสินใจซื้อ ก่อนที่จะนำมาพิจารณาเพื่อออกแบบโปรโมชั่นเพื่อส่งเสริมการขาย อาทิเช่น การแถมเฟอร์นิเจอร์ การแถมเครื่องปรับอากาศ การให้ส่วนลดต่างๆ เป็นต้น

- **กลยุทธ์ทางด้านการจัดจำหน่ายและช่องทางการจัดจำหน่าย**

บริษัทมีช่องทางการจำหน่ายโดยตรง ผ่านสำนักงานขายของแต่ละโครงการ ด้วยทีมขายของบริษัท ที่มีความรู้ความเข้าใจในตัวสินค้า และความรู้เกี่ยวกับอสังหาริมทรัพย์โดยรวมเป็นอย่างดี จะรับรองลูกค้าทั้งที่แวะเข้ามาเยี่ยมชมโครงการที่สำนักงานขาย และห้องตัวอย่าง ณ ที่ตั้งโครงการ และทางโทรศัพท์ที่สามารถติดต่อสอบถามรายละเอียด ซึ่งทีมขายสามารถอธิบายให้ลูกค้าและประชาชนทั่วไปได้รับรู้ รับทราบรายละเอียดและข้อมูลโครงการ

นอกเหนือจากทีมขายของบริษัทแล้ว บริษัทได้แต่งตั้งบริษัทที่เป็นตัวแทนขายมืออาชีพ และมีคุณภาพมาร่วมงานในการขายให้กับทางบริษัท ทั้งนี้บริษัท มีการจ่ายค่าตอบแทนการขายให้กับทีมขายของบริษัท และบริษัทที่เป็นตัวแทนขาย เพื่อเป็นการกระตุ้นยอดขายของบริษัท อีกทางหนึ่ง ภายใต้กรอบอำนาจอนุมัติของบริษัทซึ่งจะผ่านการตรวจสอบ / สอบทานจากผู้จัดการฝ่าย ผู้อำนวยการฝ่าย และประธานบริหารตามตารางอำนาจอนุมัติที่กำหนด

ทั้งนี้ ผู้ที่สนใจในโครงการของบริษัท ยังสามารถโทรศัพท์เข้ามาสอบถามรายละเอียดได้ที่หมายเลข 02-504-5235-41 หรือศึกษาข้อมูลผ่านทางเว็บไซต์ของบริษัท www.greenresources.co.th

สรุปผลการวิเคราะห์ทางการตลาด (Summary Analysis) โครงการร็อคเซีย คอนโด จ.มหาสารคาม

Situation

- จุดแข็งของอาคารที่วิเคราะห์ คือ ประเภทห้องขนาดเล็ก หรือห้องแบบสตูดิโอ (Studio) ที่ขนาดค่อนข้างกระทัดรัดเหมาะแก่การอยู่อาศัยของครอบครัวเดี่ยว แต่ราคาต้องถูกกว่าห้อง 1 ห้องนอน และมีลิฟท์ซึ่งเป็น Facility ที่ดีสำหรับอาคารขนาด 4 ชั้น และ ถนนโครงการกว้าง 8 เมตร

Price and Area

- ห้องสตูดิโอช่วงราคาตลาดไม่ควรเกิน 27,000-30,000 ต่อ ตรม. หรือ ราคาเริ่มชั้นแรกที่ 690,000 - 750,000 บาท

Functional

- โครงการร็อคเซียก็สามารถพัฒนารูปแบบให้เป็น 1 ห้องนอนกับห้องนอนกับห้องครัว
- (ควรขายราคาแบบห้อง สตูดิโอ)

Absorption Rate

- จากภาพรวมการซื้อ - ขายอสังหาริมทรัพย์ประเภทคอนโดมิเนียม ในจังหวัดมหาสารคาม มีอุปสงค์ค่อนข้างน้อย จึงต้องสร้างบรรยากาศต่างๆ ให้เกิดกระแส และความสนใจใน การซื้อ - ขาย เพิ่มขึ้น และดำเนินการอย่างต่อเนื่อง

Theories of Motivation

- ซื้อเพื่อดำรงชีพ และ เพื่อความปลอดภัย
- Life Style เช่น ใช้กระเป๋าราคาประหยัด หรือกินอาหารตามร้านข้างทางธรรมดา ร้านตามสั่งต้องการของจำเป็นในการดำรงชีวิตหากซื้อคอนโด เช่น TV เครื่องใช้รถมอเตอร์ไซค์ หรือรถอีโก้คาร์ ส่วนใหญ่เป็นพนักงานปฏิบัติการ พยาบาล เจ้าของธุรกิจขนาดเล็ก ส่วนใหญ่รายได้ 18,000 บาทขึ้นไป ชอบเดินตลาดนัด หรือ ชอบเดินห้าง

Target Approach

- กลุ่มนักศึกษา ให้ผู้ปกครองซื้อไว้เพื่ออาศัยระหว่างศึกษาและขายหรือปล่อยเช่าต่อ
- กลุ่มข้าราชการซื้อไว้เพื่อปล่อยเช่าระยะยาว หรืออาศัย
- กลุ่ม SME ซื้อไว้เพื่อปล่อยเช่าระยะยาว หรืออาศัยเอง
- กลุ่มพนักงาน ซื้อไว้เพื่ออาศัยเอง หรือ ปล่อยขายดาวน์ระยะสั้น

โครงการเดิมชื่อ คือ “ศูนย์หอพัก ตักสิลา” ซึ่งโดยส่วนใหญ่คนในพื้นที่รู้จักเป็นอย่างดีว่าเป็นอพาร์เม้นท์ หรือ หอพักที่สร้างเพื่อให้นักศึกษาไว้เช่าเป็นรายเดือน ดังนั้นในกรณีนี้คือการ Renovate เพื่อขายคอนโด นอกจากการปรับเปลี่ยนโฉม

หน้า หรือ รูปแบบภายนอกแล้ว พร้อมเปลี่ยนชื่อใหม่ "โครงการร็อคเซีย" เพื่อกระตุ้นแรงซื้อจากการกลุ่มเป้าหมาย หรือสร้างความสดใส แตกต่างขึ้นอีกครั้ง

<u>สรุปผลการวิเคราะห์ทางการตลาด (Summary Analysis) โครงการคอนโด ออริจินส์ บางมด-พระราม2</u>

Situation

- จุดแข็งของอาคารที่วิเคราะห์ คือ มีห้องหลายขนาดให้เลือกสรร ดังนี้ 1.Superior Design 28 ตารางเมตร 1 ห้องนอน 1 ห้องน้ำ ห้องรับแขก 1 มุมบริการ 2.ห้อง Super Deluxe Design รวม 2 ห้องของห้องขนาด 56 ตารางเมตร 2 ห้องนอน 2 ห้องน้ำ 1 ห้องรับแขก 1 มุมบริหาร 3. ห้อง Deluxe Design ขนาด 33,39,44,46.5 ตารางเมตร 1 ห้องน้ำ 1 ห้องรับแขก 1 มุมบริการ

Price and Area

- ราคาเริ่มต้นที่ 64,500.- บาท/ตารางเมตร และราคาจะเพิ่มขึ้นตามความสูงของชั้น

Functional

- Lobby โถงทางเข้าขนาดใหญ่, สวนพักผ่อนขนาดใหญ่บริเวณด้านหน้าโครงการ แบบ Tunnel Tropical Garden , Sky Fitness , สระว่ายน้ำ
- (ห้องเอนกประสงค์ขนาดใหญ่แบบ inside-out Garden (Common room) , มุมอ่านหนังสือพร้อม Wifi
- ระบบรักษาความปลอดภัยที่มีหลายขั้นตอน เพื่อเพิ่มความรัดกุมต่อลูกบ้านที่มาอาศัยอยู่

Absorption Rate

- จากภาพรวมการซื้อ - ขายอสังหาริมทรัพย์ประเภทคอนโดมิเนียมปัจจุบันบริเวณดังกล่าว โครงการออริจินส์ ยังไม่มีคู่แข่งขันมากนัก

Theories of Motivation

- ซื้อเพื่อดำรงชีพ เพื่อความปลอดภัย และซื้อเพื่อเกร็งกำไร
- กลุ่มเป้าหมายจะมี lifestyle ที่ทันสมัยและรักความสะดวกสบาย

Target Approach

- กลุ่มลูกค้าทั่วไปที่ต้องการที่อยู่อาศัยที่มีความสะดวกในการเดินทาง
- กลุ่มนักลงทุนทั่วไป
- กลุ่ม SME ซื้อไว้เพื่อปล่อยเช่าระยะยาว หรืออาศัยเอง
- กลุ่มพนักงาน ซื้อไว้เพื่ออาศัยเอง หรือ ปล่อยขายดาวน์ระยะสั้น
- กลุ่มนักลงทุนระยะสั้นซื้อเพื่อเกร็งกำไร

2.2.2 สภาวะการแข่งขันทางการตลาด

ปัจจุบันจะเห็นว่ามีโครงการต่างๆ ไม่ว่าจะเป็นห้างสรรพสินค้า ร้านค้าประเภทขายสินค้าเฉพาะทาง เช่น เฟอร์นิเจอร์ ต่างมาเปิดที่จังหวัดมหาสารคาม ดังนั้น แนวโน้มความเจริญของจังหวัดมหาสารคามมีการพัฒนาขึ้นเรื่อยๆ อีกทั้งการพัฒนาการศึกษามหาวิทยาลัย โรงพยาบาล จะทำให้จังหวัดมหาสารคามมีความเจริญเพิ่มขึ้น นอกจากนี้ จังหวัดมหาสารคาม ยังมีการพัฒนาเพื่อรองรับการขยายตัวเมื่อมีการเปิดการค้าเสรี ดังนั้นจังหวัดมหาสารคามจะเป็นจังหวัดที่เพื่อนบ้านของไทย เช่น จีน เวียดนาม ลาว ส่งนักศึกษามาศึกษาเพิ่มขึ้น หลักสูตรการศึกษา ไม่ว่าภาษาต่างชาติ เช่น ภาษาเกาหลี ก็มีเปิดสอนในมหาวิทยาลัย มหาสารคาม ซึ่งอนาคตมหาวิทยาลัยมหาสารคาม จะมีการเปิดภาควิชาแพทย์ศาสตร์ (แผนปัจจุบัน) จะเห็นได้จากการพัฒนาโรงพยาบาลมหาวิทยาลัยมหาสารคาม

ตลาดคอนโดมิเนียมให้เข้าพักอาศัยในบริเวณรอบมหาวิทยาลัยมหาสารคามทั้งเก่าและใหม่ มีความเป็นไปได้ในการพัฒนา เนื่องจากจำนวนอุปทานยังน้อยกว่า จำนวนนักศึกษาที่มีแนวโน้มเพิ่มขึ้นในทุกๆ ปี นักศึกษาส่วนใหญ่จะเป็นชาวต่างถิ่น ที่อาศัยอยู่ในเขตภาคอีสาน และในจังหวัดที่ใกล้เคียงกับจังหวัดมหาสารคาม นอกจากนี้ยังมีนักศึกษาจากประเทศเพื่อนบ้าน เข้ามาศึกษาในจังหวัดมหาสารคาม แก่ ชาวจีน และชาวเวียดนาม เป็นต้น

แนวโน้มการเพิ่มขึ้นของบุคคลากรทางการศึกษา มีแนวโน้มเพิ่มขึ้น จากการขยายหลักสูตรการศึกษาของมหาวิทยาลัย ซึ่งบริเวณที่น่าสนใจเพื่อพัฒนาโครงการอสังหาริมทรัพย์ ในเขตบริเวณรอบรั้วมหาวิทยาลัยซึ่งบริเวณดังกล่าวยังไม่มีคู่แข่งขันมากนัก และยังเป็นบริเวณที่สะดวกในการคมนาคมของนักศึกษา (ลูกค้ากลุ่มเป้าหมาย)

2.3 การจัดหาผลิตภัณฑ์หรือบริการ

- ไม่มี -

2.4 งานที่ยังไม่ได้ส่งมอบ

- ไม่มี –

3. ปัจจัยความเสี่ยง

3.1 ความเสี่ยงจากการเปลี่ยนแปลงธุรกิจหลัก

ในต้นปี 2560 ผู้บริหารเล็งเห็นว่าธุรกิจการพัฒนาอสังหาริมทรัพย์ เริ่มมีคู่แข่งจำนวนมากและมีกลุ่มธุรกิจอสังหาริมทรัพย์ที่เป็นรายใหญ่จำนวนมาก ซึ่งถือว่าเป็นคู่แข่งขันที่มีความสำคัญในด้านธุรกิจอย่างมาก โดยเฉพาะทั้งในเขตกรุงเทพมหานครและปริมณฑล และ/หรือ ในพื้นที่ต่างจังหวัดก็ตาม และด้วยความต้องการของลูกค้าที่เปลี่ยนแปลงตามกระแสนิยมในปัจจุบัน ผู้บริหารจึงมีการปรับเปลี่ยนกลยุทธ์ในการลงทุนให้บริษัทสามารถที่จะดำเนินธุรกิจต่อไปได้ จึงเล็งเห็นว่าธุรกิจพลังงานทดแทนกำลังอยู่ในกระแสความต้องการของกลุ่มผู้บริโภคในปัจจุบัน ดังนั้นบริษัทจึงได้เริ่มต้นการลงทุนในธุรกิจพลังงานทดแทน ในช่วงปี 2560 -2561 ที่ผ่านมา ซึ่งถือเป็นการเริ่มต้นการลงทุนในธุรกิจด้านพลังงานทดแทน แต่ในการเปลี่ยนแปลงธุรกิจจากเดิมเป็นธุรกิจใหม่นั้น บริษัทได้เล็งเห็นถึงความเสี่ยง ดังนี้

1. ประสบการณ์ในการดำเนินธุรกิจพลังงาน ซึ่งบริษัท ยังไม่มีประสบการณ์มากนัก จึงถือว่าเป็นการเริ่มต้นในการประกอบธุรกิจดังกล่าว
2. ใช้เงินลงทุนค่อนข้างสูง ในการลงทุนแต่ละครั้งเพราะต้องมีต้นทุนต่าง ๆ ที่เกิดขึ้นในการดำเนินธุรกิจ
3. การรับรู้รายได้ เนื่องจากธุรกิจด้านพลังงานทดแทนมีปัจจัยหลายอย่างในการผลิตเพื่อให้เกิดกระแสไฟฟ้า (หน่วยการผลิตในแต่ละวัน) ปัจจัยสำคัญในความเสี่ยงที่ไม่สามารถควบคุมได้คือสภาพอากาศที่เกิดขึ้น จึงทำให้กำลังการผลิตผันแปรตามสภาพอากาศในช่วง ๆ นั้น
4. การควบคุมการดำเนินงานในแต่ละโครงการไม่ทั่วถึง เนื่องจากโครงการโรงไฟฟ้าแต่ละโครงการจะอยู่ในเขตพื้นที่ต่างจังหวัดเป็นจำนวนมาก จึงทำให้การดูแลรักษา การตรวจสอบประสิทธิภาพในการผลิต และ/หรือ อื่นๆ ที่เกี่ยวข้องกับการดำเนินงานเป็นไปได้อย่างไม่เต็มประสิทธิภาพ

อย่างไรก็ตามบริษัทได้มีมาตราการรองรับความเสี่ยง ดังกล่าวข้างต้น ดังนี้

1. ธุรกิจพลังงานเป็นธุรกิจที่ต้องอาศัยความรู้ความสามารถของบุคลากรเป็นสำคัญ โดยเฉพาะอย่างยิ่งผู้ที่ทำหน้าที่เป็นผู้จัดการโครงการ (Project Manager) หรือวิศวกรผู้ควบคุมโครงการ (Project Engineer) ซึ่งต้องรับผิดชอบโครงการก่อสร้างให้เสร็จสมบูรณ์ หากบริษัทไม่มีบุคลากรดังกล่าวอาจจะส่งผลกระทบต่อผลการดำเนินงานของบริษัทได้ ดังนั้นบริษัทจึงมีนโยบายในการสรรหาและพัฒนาบุคลากร ที่มีความรู้ความสามารถเพื่อเข้ามาปฏิบัติงานพร้อมพัฒนาโครงการ และในส่วนของพนักงาน บริษัทจะมีการจัดอบรมเฉพาะวิชาชีพในด้านที่เกี่ยวข้องกับการปฏิบัติงาน เพื่อประโยชน์ในการดำเนินงานได้อย่างมีประสิทธิภาพ อันจะนำไปสู่ความเชื่อมั่นที่มีต่อบริษัท และความสำเร็จทางธุรกิจต่อไปในอนาคต
2. ดำเนินการจัดสรรเงินลงทุนในการดำเนินการดังกล่าวไว้อย่างเหมาะสม โดยการเพิ่มทุนจดทะเบียน และ/หรือ หาแหล่งเงินทุนจากสถาบันต่าง ๆ เนื่องจากธุรกิจพลังงานเป็นธุรกิจที่ได้รับรายได้ระยะยาว (สัญญาระยะเวลาประมาณ 25 ปี) มีผลตอบแทนคงที่และมีระยะเวลาคืนทุนไม่ต่ำกว่า 10 ปี บริษัทจึงต้องบริหารการจัดสรรเงินทุนให้เหมาะสมกับการดำเนินธุรกิจที่จะเกิดขึ้นในอนาคตทั้งในระยะสั้น และระยะยาว
3. มั่นตรวจสอบงานระบบของแต่ละโครงการอย่างสม่ำเสมอ เพื่อให้กำลังการผลิตคงที่นอกจากกรณีสภาพอากาศไม่เอื้ออำนวย เช่น ฝนตกตลอดทั้งวัน และ/หรือ ช่วงที่มีหมอกเมฆปกคลุมเป็นจำนวนมาก ก็จะส่งผลโดยตรงต่อกำลังการผลิตอย่างชัดเจน (เป็นปัจจัยที่ไม่สามารถควบคุมได้)

4. ภายในแต่ละโครงการบริษัทจะมีพนักงงานปฏิบัติงานประจำอยู่แล้วเพื่อดูประสิทธิภาพในการผลิตกระแสไฟฟ้า เมื่อเกิดความผิดปกติที่ทำให้กำลังการผลิตลดลงเจ้าหน้าที่จะต้องเร่งดำเนินการหาสาเหตุที่เกิดขึ้นให้เร็วที่สุดเพื่อปรับปรุงในจุดดังกล่าวที่เกิดขึ้น เช่น เมื่อตรวจสอบแล้วพบว่าแผงโซล่าร์เสื่อมสภาพทำให้กำลังการผลิตลดลง ซึ่งบริษัทจะต้องมีการสต็อกแผงโซล่าร์ไว้อยู่แล้วเพื่อใช้สำรองกรณีเกิดเหตุขึ้น เป็นต้น

หมายเหตุ : ณ ปัจจุบันธุรกิจหลักของบริษัทฯ ยังคงเป็นธุรกิจด้านพัฒนาอสังหาริมทรัพย์

3.2 ความเสี่ยงจากการให้บริษัทย่อยกู้ยืม

ในระหว่างปี 2556 บริษัทฯได้มีการอนุมัติวงเงินกู้ยืมระยะสั้นให้กับบริษัท เมดดาลิสท์ วิชั่น จำกัด จำนวน 13.7 ล้านบาท เพื่อเสริมสภาพคล่องให้กับธุรกิจ และโครงการพัฒนาระบบซอฟต์แวร์ออนไลน์ของบริษัทย่อย และในปี 2556 บริษัทได้มีการอนุมัติวงเงินกู้ระยะสั้นให้กับบริษัทกรีน พลัส แอสเซท จำกัด(ชื่อเดิม บริษัท บูสท์ พลัส จำกัด) จำนวน 35 ล้านบาท เพื่อเป็นทุนในการดำเนินงานโดย บริษัท กรีน พลัส แอสเซท จำกัด มีการเซ็นต์สัญญากับบริษัทหนึ่งในประเทศเกาหลีเพื่อร่วมกันจัดการแสดงของศิลปินเกาหลี ในช่วงเดือน ตุลาคม ปี 2556 แต่เนื่องจากสถานการณ์บ้านเมืองในขณะนั้นทำให้ต้องเลื่อนการจัดงานตามแผนงานดังกล่าวออกไป ซึ่งต่อมาได้มีการยกเลิกการจัดงานและบริษัท กรีน พลัส แอสเซท จำกัด ได้ยื่นฟ้องบริษัทตัวแทนแห่งหนึ่งซึ่งเป็นผู้ประสานงานให้ เพื่อเรียกค่าเสียหายจากการจัดงานถูกยกเลิก ซึ่งปัจจุบันยังอยู่ในขั้นตอนการดำเนินการทางกฎหมาย

ในระหว่างปี 2559 บริษัท ฯ ได้มีการอนุมัติวงเงินกู้ยืมจำนวน 80 ล้านบาท ให้แก่บริษัท โอริน พร็อพเพอร์ตี้ จำกัด เพื่อใช้ชำระหนี้ตามสัญญากู้ยืมเงินที่ทำไว้กับสถาบันการเงินแห่งหนึ่ง ปัจจุบัน บริษัท โอริน พร็อพเพอร์ตี้ จำกัด ได้ชำระคืนเงินให้กู้ยืมทั้งหมดคืนให้แก่บริษัทเรียบร้อยแล้ว (ข้อมูล ณ วันที่ 31 มกราคม 2560)

ในระหว่างปี 2561 บริษัท ฯ ได้มีการอนุมัติวงเงินกู้ยืมให้แก่บริษัทย่อยและบริษัทย่อยทางอ้อมตามรายละเอียดดังนี้

1. บริษัท เอ ซี ดี เอ็นเนอร์ยี่ จำกัด จำนวนเงิน 90 ล้านบาท อัตราดอกเบี้ยร้อยละ 5 ต่อปี เพื่อใช้ในการซื้อเงินลงทุนในบริษัทย่อยทางอ้อมแห่งหนึ่ง

2. บริษัท เอสเค วัน เพาเวอร์ จำกัด จำนวนเงิน 18 ล้านบาท อัตราดอกเบี้ยร้อยละ 4.5 ต่อปี เพื่อใช้ในการชำระหนี้แก่เจ้าหนี้การค้าและการดำเนินงานตามปกติ

3. บริษัท เวนตุส โซลาร์ จำกัด จำนวน 210 ล้านบาท อัตราดอกเบี้ยร้อยละ 4.5 ต่อปี เพื่อใช้ในการชำระหนี้ค่าเครื่องจักรและอุปกรณ์ผลิตไฟฟ้า

บริษัทตระหนักถึงความเสี่ยงในการให้เงินกู้ยืมแก่บริษัทย่อย จึงมีนโยบายในการให้ความสำคัญในการดำเนินงานของบริษัทย่อย ได้แก่ การส่งตัวแทนของบริษัทเข้าเป็นกรรมการในบริษัทย่อย เพื่อกำหนดนโยบายและควบคุมดูแลการดำเนินธุรกิจของบริษัทย่อยอย่างใกล้ชิด รวมทั้งติดตามการชำระหนี้และดอกเบี้ยให้แก่ บริษัทตามกำหนด บริษัทจึงคาดว่าไม่น่าจะมีปัญหาในการชำระคืนเงินกู้ยืมของบริษัทย่อย

3.3 ความเสี่ยงด้านกฎระเบียบ

บริษัทพัฒนาอสังหาริมทรัพย์ มักจะถูกผลกระทบจากการเปลี่ยนแปลงกฎเกณฑ์ หรือการตีความ หรือข้อบังคับทางกฎหมาย บางครั้งรุนแรงถึงขั้นโครงการถูกระงับ ถูกสั่งให้รื้อถอนหรือไม่พิจารณาเห็นชอบให้ออกใบอนุญาตการก่อสร้าง ซึ่งทำให้เกิดผลกระทบอย่างมากต่อธุรกิจ บริษัทจึงถือว่าความเสี่ยงด้านกฎระเบียบเป็นความเสี่ยงที่มีผลกระทบต่อธุรกิจสูง

บริษัทจึงมีการจัดการความเสี่ยงดังกล่าว โดยมีการจัดตั้งคณะทำงานจากหลากหลายหน่วยงาน ที่มีความสามารถเพื่อรับผิดชอบ ในการจัดเตรียมข้อมูลสำคัญ สำหรับลูกค้าและหน่วยงานต่างๆ

3.4 ความเสี่ยงด้านต้นทุนในการพัฒนาโครงการ

ธุรกิจด้านพัฒนาอสังหาริมทรัพย์เป็นธุรกิจที่ต้องใช้เงินลงทุนสูง เพื่อใช้ในการพัฒนาโครงการต่าง ๆ ให้มีคุณภาพและมาตรฐาน หากบริษัทไม่สามารถจัดหาแหล่งเงินทุนให้เพียงพอตามแผนพัฒนาโครงการที่บริษัทกำหนดไว้ ก็อาจส่งผลกระทบต่อแผนการดำเนินงานและผลประกอบการของบริษัทได้

อย่างไรก็ดี บริษัทมีนโยบายที่จะลดความเสี่ยงนี้ ด้วยการระดมทุนด้วยการเพิ่มทุนจดทะเบียน เพราะบริษัทไม่มีนโยบายในการกู้ยืมเงินจากสถาบันการเงินเพื่อเป็นการลดปัญหาภาระหนี้สินที่อาจเกิดขึ้น ประกอบกับบริษัทเป็นบริษัทที่จดทะเบียนในตลาดหลักทรัพย์แห่งประเทศไทย ทำให้บริษัทมีความน่าเชื่อถือและมีความมั่นคง รวมถึงกลุ่มผู้บริหารของบริษัทล้วนแต่เป็นบุคคลที่มีชื่อเสียง และมีประสบการณ์ในธุรกิจด้านพัฒนาอสังหาริมทรัพย์ จึงเชื่อมั่นได้ว่าบริษัท จะสามารถจัดหาแหล่งเงินทุนที่เพียงพอสำหรับการพัฒนาโครงการต่างๆ ให้ประสบความสำเร็จได้เป็นอย่างดี

3.5 ความเสี่ยงจากการขาดแคลนผู้รับเหมาและแรงงานที่มีคุณภาพ

ในสภาวะที่เศรษฐกิจด้านอสังหาริมทรัพย์เติบโตอย่างต่อเนื่อง บุคลากร ผู้รับเหมาและแรงงานคุณภาพ เป็นที่ต้องการของตลาดด้านธุรกิจพัฒนาอสังหาริมทรัพย์เป็นอย่างมาก จึงทำให้บริษัทมีความเสี่ยงที่จะไม่สามารถจัดจ้างบุคลากร ผู้รับเหมาและแรงงานดังกล่าวได้ในบางช่วงเวลา จึงอาจส่งผลกระทบให้บริษัทไม่สามารถดำเนินการพัฒนาโครงการต่าง ๆ ได้ตามคุณภาพ ระยะเวลา และต้นทุนที่กำหนดไว้ ซึ่งเหตุนี้เองที่อาจส่งผลกระทบต่อผลประกอบการของบริษัทได้ในบางช่วงเวลา

อย่างไรก็ดี บริษัทมีนโยบายที่จะลดความเสี่ยงนี้ด้วยการสรรหา และพัฒนาบุคลากร ที่มีความรู้ความสามารถและความชำนาญ รวมตลอดถึงสรรหาผู้รับเหมาและแรงงาน ผู้ออกแบบ วิศวกรที่ปรึกษา วิศวกร ผู้ควบคุมงานที่มีความรู้ความชำนาญที่จะสามารถดำเนินงานพัฒนาโครงการต่าง ๆ ให้มีคุณภาพที่ดี ได้มาตรฐาน แล้วเสร็จทันเวลา และอยู่ในระดับราคาที่แข่งขันในท้องตลาดได้ นอกจากนี้ บริษัทยังมีผู้จัดการโครงการ วิศวกรโครงการ และหัวหน้าผู้ควบคุมงานก่อสร้าง เข้าไปตรวจและควบคุมดูแลงานก่อสร้างเพื่อให้แน่ใจถึงคุณภาพงานของผู้รับเหมาและแรงงานแต่ละรายอย่างต่อเนื่อง รวมถึงสร้างความสัมพันธ์ที่ดีกับผู้รับเหมาและแรงงานด้วยการคัดเลือกผู้รับเหมาและแรงงานที่มีประสบการณ์การทำงานร่วมกันกับบริษัทมาอย่างยาวนาน ซึ่งทำให้บริษัทมีความมั่นใจได้ว่าผู้รับเหมาและแรงงานเหล่านี้จะไม่ทิ้งงาน ซึ่งเป็นการลดผลกระทบจากความเสี่ยงดังกล่าว

3.6 ความเสี่ยงของราคาวัสดุก่อสร้าง

ในช่วงปีที่ผ่านมา ธุรกิจด้านพัฒนาอสังหาริมทรัพย์มีการขยายตัวและเติบโตขึ้นอย่างต่อเนื่อง อีกทั้งโครงการก่อสร้างของภาครัฐ และเอกชนต่าง ๆ มีการขยายตัวและเติบโตขึ้นเช่นเดียวกัน จึงเป็นเหตุผลทำให้ราคาวัสดุก่อสร้างหลายรายการมีการปรับราคาสูงขึ้น ส่งผลกระทบต่อผู้ประกอบธุรกิจด้านพัฒนาอสังหาริมทรัพย์ในการประมาณการต้นทุนและการกำหนดราคา เพราะธุรกิจด้านพัฒนาอสังหาริมทรัพย์ ต้นทุนหลักที่สำคัญของการพัฒนาโครงการ คือ วัสดุที่ใช้ในการก่อสร้าง ปัจจัยเหล่านี้อาจส่งผลกระทบต่อการดำเนินงาน และผลประกอบการของบริษัทในอนาคตได้

อย่างไรก็ดี บริษัทมีนโยบายที่จะลดความเสี่ยงนี้ด้วยการ จัดซื้อจัดจ้างและสรรหาวัสดุที่มีคุณภาพ จากแหล่งผู้ผลิตโดยตรง และได้นำระบบวิศวกรรมคุณค่า (Value Engineering) เข้ามาใช้ในขั้นตอนการออกแบบและก่อสร้างโครงการ

ซึ่งเป็นเทคนิคที่ทำให้บริษัทสามารถลดต้นทุนที่ใช้ในการก่อสร้างได้ แต่ยังคงคุณภาพและมาตรฐาน และบริษัทจะมีการกำหนดมูลค่างานตามสัญญาไว้เป็นจำนวนเงินที่แน่นอน โดยระบุรายละเอียดของวัสดุ รูปแบบ ปริมาณ ขนาด และลักษณะของผลงานไว้อย่างชัดเจน (BOQ) ทำให้สามารถลดความเสี่ยงจากความผันผวนของราคาวัสดุก่อสร้างลงได้

3.7 ความเสี่ยงจากการเปลี่ยนแปลงกฎหมาย ระเบียบข้อบังคับที่เกี่ยวข้องกับธุรกิจอสังหาริมทรัพย์

บริษัทอสังหาริมทรัพย์ มักจะถูกผลกระทบจากกการเปลี่ยนแปลงกฎหมาย ระเบียบ ข้อบังคับ และกฎกระทรวงที่เกี่ยวข้อง บางครั้งรุนแรงถึงขั้นโครงการถูกระงับ ถูกสั่งให้รื้อถอนหรือไม่พิจารณาเห็นชอบให้ออกใบอนุญาตก่อสร้าง ซึ่งทำให้เกิดผลกระทบรุนแรงอย่างมากต่อธุรกิจ บริษัทจึงถือว่าความเสี่ยงด้านฯลฯ ซึ่งหากมีการเปลี่ยนแปลงไปในทางที่เข้มงวดขึ้น ก็อาจส่งผลกระทบต่อผลประกอบการของบริษัท

อย่างไรก็ดี บริษัทได้ทำการศึกษาและติดตามการเปลี่ยนแปลงกฎระเบียบต่างๆ อย่างต่อเนื่องเพื่อเตรียมความพร้อมในการรับมือต่อนโยบายของภาครัฐที่เปลี่ยนแปลงไป โดยได้ดำเนินการพัฒนาโครงการต่างๆ ที่มีอยู่ให้สอดคล้องกับนโยบายที่เปลี่ยนแปลงมาโดยตลอด ทำให้บริษัทสามารถลดผลกระทบจากความเสี่ยงดังกล่าวได้ในระดับหนึ่ง

3.8 ความเสี่ยงจากการด้อยค่าของลูกหนี้การค้า

บริษัทและบริษัทย่อยได้บันทึกค่าเผื่อหนี้สงสัยจะสูญเผื่อการด้อยค่าของลูกหนี้อันเกิดมาจากที่ลูกหนี้ไม่สามารถในการชำระหนี้ ค่าเผื่อหนี้สงสัยจะสูญนั้นเป็นการประเมินบนพื้นฐานจาก ความไม่แน่นอนในการรับชำระหนี้และดุลยพินิจของผู้บริหาร

ทางบริษัทจะมีการจัดทำสัญญาที่รัดกุม ในกรณีที่เป็นลูกหนี้ทางการค้า ในกรณีลูกหนี้ผิดนัดตามสัญญา ทางบริษัทก็จะเร่งดำเนินการตามกฎหมาย เพื่อเป็นการป้องกันไม่ให้บริษัทฯ เกิดความเสียหายที่จะตามมา

3.9 ความเสี่ยงด้านการให้สินเชื่อ

บริษัทมีความเสี่ยงด้านการให้สินเชื่อที่เกี่ยวเนื่องกับลูกหนี้การค้า เงินให้กู้ยืมและลูกหนี้อื่น ฝ่ายบริหารควบคุมความเสี่ยงนี้โดยการกำหนดให้นโยบายและวิธีการในการควบคุมสินเชื่อที่เหมาะสม ดังนั้นบริษัทจึงคาดว่าจะไม่ได้รับความเสียหายที่เป็นสาระสำคัญจากการให้สินเชื่อ จำนวนเงินสูงสุดที่บริษัทอาจต้องสูญเสียจากการให้สินเชื่อคือมูลค่าตามบัญชีของลูกหนี้ เงินให้กู้ยืม และลูกหนี้อื่นที่แสดงอยู่ในงบแสดงฐานะการเงิน

3.10 ความเสี่ยงจากอัตราดอกเบี้ย

บริษัทมีความเสี่ยงจากอัตราดอกเบี้ยที่สำคัญอันเกี่ยวเนื่องกับเงินฝากสถาบันการเงิน เงินกู้ยืมระยะสั้นและเจ้าหนี้สัญญาเช่าการเงิน อย่างไรก็ตาม เนื่องจากสินทรัพย์และหนี้สินทางการเงินส่วนใหญ่มีอัตราดอกเบี้ยที่มีการปรับขึ้นลงตามอัตราตลาด หรือมีอัตราดอกเบี้ยคงที่ซึ่งใกล้เคียงกับอัตราตลาดในปัจจุบัน ความเสี่ยงจากอัตราดอกเบี้ยของบริษัทจึงอยู่ในระดับต่ำ

3.11 ความเสี่ยงจากอัตราแลกเปลี่ยน

บริษัทและบริษัทย่อยมีความเสี่ยงจากอัตราแลกเปลี่ยนเงินตราต่างประเทศเนื่องจากมีลูกหนี้และเจ้าหนี้การค้าเป็นเงินตราต่างประเทศ บริษัทมิได้ทำสัญญาซื้อขายเงินตราต่างประเทศล่วงหน้าเพื่อป้องกันความเสี่ยงจากอัตราแลกเปลี่ยนดังกล่าว

3.12 ความเสี่ยงจากการนำเงินไปลงทุน

บริษัทได้นำเงินสดไปลงทุนกับโครงการในกลุ่มอสังหาริมทรัพย์ โดยการวางมัดจำเพื่อเข้าไปศึกษาในธุรกิจ ซึ่งการวางเงินมัดจำจำนวนสูงๆ จะทำให้บริษัทเกิดความเสี่ยงที่จะไม่ได้เงินคืน เมื่อโครงการที่ศึกษาไม่เป็นไปตามแผนที่ต้องการและอาจส่งผลกระทบต่อบริษัทฯ ในส่วนข้อพิพาททางกฎหมาย

บริษัทจะจัดการความเสี่ยงโดยการพิจารณาให้รอบคอบก่อนการเข้าลงทุนในธุรกิจต่างๆ เพื่อไม่ให้เกิดผลกระทบกับบริษัทฯ

<u>ความเสี่ยงที่อาจเกิดขึ้นได้สำหรับธุรกิจผลิตและจำหน่ายไฟฟ้า (ธุรกิจพลังงาน)</u>

1. ความเสี่ยงจากความเข้มของแสงอาทิตย์ที่น้อยกว่าที่คาดการณ์

เนื่องจากโรงไฟฟ้าพลังงานแสงอาทิตย์ใช้แสงอาทิตย์เป็นปัจจัยหลักในการผลิตกระแสไฟฟ้า ความเข้มของแสงที่ลดลงส่งผลให้ปริมาณไฟฟ้าที่ผลิตได้ลดลง ทำให้โครงการมีรายได้จากการขายไฟฟ้าต่ำกว่าที่ประมาณการไว้

เพื่อเป็นการลดความเสี่ยงนี้ บริษัทฯ จึงต้องคำนวณความเข้มของแสงโดยเฉลี่ยและนำค่าที่ได้ประมาณการมาเปรียบเทียบกับบริษัทฯ อื่นที่ทำธุรกิจเดียวกันเพื่อลดความเสี่ยงดังกล่าว

2. ความเสี่ยงเนื่องจากแผงโซล่าร์เซลล์เสื่อมสภาพ

เนื่องจากแผงโซล่าร์เซลล์เป็นอุปกรณ์หลักในการแปลงความเข้มแสงอาทิตย์เป็นกระแสไฟฟ้า โดยแผงเซลล์ที่เสื่อมสภาพจะส่งผลกระทบให้ความสามารถในการแปลงความเข้มแสงอาทิตย์เป็นกระแสไฟฟ้าลดลง แม้ในความเข้มแสงเดียวกันก็ตาม ซึ่งจะส่งผลกระทบต่อรายได้ของการจำหน่ายไฟฟ้าที่ลดลง

เพื่อเป็นการลดความเสี่ยงดังกล่าวบริษัทฯ จะเน้นให้ผู้เชี่ยวชาญเฉพาะด้านค่อยตรวจสอบทุก 6 เดือน หรือ 1 ปี อีกทั้งอุปกรณ์ดังกล่าวได้รับการรับประกันจากโรงงานที่ผลิตและจำหน่าย เมื่อเกิดปัญญาทางโครงการผู้ผลิตจะรับผิดชอบตามสัญญาที่ได้ตกลงกัน (อาจมีค่าใช้จ่ายในบางกรณี)

3. ความเสี่ยงเกี่ยวกับประสิทธิภาพและเสถียรภาพของกระบวนการผลิตไฟฟ้า

ปัจจัยที่มีผลต่อประสิทธิภาพและเสถียรภาพของกระบวนการผลิตไฟฟ้า ประกอบ ไปด้วยหลายปัจจัย เช่น ประสิทธิภาพและอายุการใช้งานของอุปกรณ์หลักในการผลิตไฟฟ้าน้อยกว่าที่คาดการณ์ การสูญเสียที่เกิดขึ้นในกระบวนการผลิตไฟฟ้า ประสิทธิภาพในการผลิตไฟฟ้าของแผงเซลล์ แสงอาทิตย์ลดลงจากสภาพอากาศร้อน การที่โรงไฟฟ้าต้องหยุดการผลิตไม่ว่าจะมีสาเหตุจากปัจจัยภายใน เช่น ปัญหาด้านเทคนิคในกระบวนการผลิตไฟฟ้า หรือปัจจัยภายนอก เช่น ระบบสายส่งของการไฟฟ้าไม่ เสถียรหรือต้องหยุดซ่อมบำรุง หรือปริมาณไฟที่ส่งเข้าสู่ระบบสายส่งเกินความต้องการทำให้ไม่สามารถส่งไฟเข้าระบบสายส่งได้ เป็นต้น

บริษัทฯ ได้มีการบริหารจัดการความเสี่ยงที่เกิดจากปัจจัยภายในโดยจัดให้มี การติดตามผลการดำเนินงานของโรงไฟฟ้าตลอด 24 ชั่วโมง ผ่านระบบ Mornitering เพื่อให้สามารถระบุและแก้ไขปัญหาที่เกิดขึ้นได้อย่างรวดเร็ว และ จัดให้มีการตรวจสอบและซ่อมบำรุงโรงไฟฟ้าอย่าง สม่ำเสมอ เพื่อให้มั่นใจได้ว่าการดำเนินงานของโรงไฟฟ้าเป็นไปอย่างมีประสิทธิภาพ และ และมีการซื้อประกันภัยเครื่องจักรหลักและรายได้ในกรณีการดำเนินงานหยุดชะงักเนื่องจากปัจจัยต่างๆที่ไม่แน่นอน

4. ความเสี่ยงจากการปฏิบัติตามกฎหมายและกฎระเบียบ

การประกอบธุรกิจไฟฟ้าพลังงานหมุนเวียนอยู่ภายใต้การกำกับดูแลตามหลักเกณฑ์ทางกฎหมายและระเบียบ ของหน่วยงานที่เกี่ยวข้องจ านวนมาก เช่น พระราชบัญญัติการผังเมือง พ.ศ. 2518 พระราชบัญญัติควบคุมอาคาร พ.ศ. 2522 พระราชบัญญัติโรงงาน พ.ศ. 2535 พระราชบัญญัติการประกอบกิจการพลังงาน พ.ศ. 2550 เป็นต้น กลุ่มบริษัทฯ จึงมีความเสี่ยงในการปฏิบัติตามกฎหมายและกฎระเบียบที่เกี่ยวข้องได้ครบถ้วนใน

ทุกช่วงเวลา ซึ่งอาจท าให้การ ดำเนินงานของกลุ่มบริษัทฯ หยุดชะงัก ต้องหยุดดำเนินงาน หรือมีค่าใช้จ่ายในการจัดการต่อผลกระทบที่อาจเกิดขึ้น

บริษัทตระหนักถึงความสำคัญของการปฏิบัติตามกฎหมายและกฎระเบียบที่เกี่ยวข้อง และ พยายามลดความเสี่ยงดังกล่าวโดย การปฏิบัติตามกฎหมายที่เกี่ยวข้องอย่างเคร่งครัด รวมทั้งมีการศึกษาและติดตามการเปลี่ยนแปลงของกฎหมายและกฎระเบียบที่เกี่ยวข้อง

<u>การจัดการความเสี่ยงในการลงทุน</u>

วัตถุประสงค์ของบริษัทในการบริหารทุนของบริษัทนั้นเพื่อดำรงไว้ซึ่งความสามารถในการดำเนินงานอย่างต่อเนื่องของบริษัท เพื่อสร้างผลตอบแทนต่อผู้ถือหุ้นและเป็นประโยชน์ต่อผู้ที่มีส่วนได้เสียอื่น และเพื่อดำรงไว้ซึ่งโครงสร้างของทุนที่เหมาะสม เพื่อลดต้นทุนทางการเงินของทุน

ในการดำรงไว้หรือปรับโครงสร้างของทุน บริษัทอาจปรับนโยบายการจ่ายเงินปันผล ออกหุ้นใหม่หรือออกหุ้นกู้เพื่อปรับโครงสร้างหนี้ หรือการขายทรัพย์สินเพื่อลดภาระหนี้

ตามที่คณะกรรมการบริษัท มีมติที่ประชุม ครั้งที่ 3/2560 อนุมัติให้บริษัทฯ กำหนดนโยบายบริหารความเสี่ยง โดยมอบหมายให้ฝ่ายบริหาร นำนโยบายบริหารความเสี่ยงดังกล่าวไปดำเนินการตามขั้นตอนอันจะนำไปสู่การบรรลุวัตถุประสงค์ของบริษัทฯ เพื่อแต่งตั้งคณะทำงานการบริหารความเสี่ยง โดยให้มีผลบังคับใช้ ตั้งแต่วันที่ 12 พฤษภาคม 2560 เป็นต้นไป

เมื่อวันที่ 4 สิงหาคม 2560 ทางบริษัทฯ จึงได้เสนอการอบรมตามหลักสูตรการบริหารความเสี่ยง (Risk Management Inhouse) เพื่อมุ่งส่งเสริมสนับสนุนและให้ความรู้ความเข้าใจในกระบวนการและแนวทางการบริหารความเสี่ยงแก่ผู้บริหารและพนักงานอย่างต่อเนื่อง อีกทั้งยังเป็นการปลูกฝังสร้างนิสัยให้บุคลากรทุกระดับได้ตระหนักถึงความสำคัญและความมีส่วนร่วมรับผิดชอบในการดำเนินการด้านบริหารความเสี่ยงขององค์กรให้เป็นส่วนหนึ่งของวัฒนธรรมที่นำไปสู่การสร้างมูลค่าเพิ่ม (Value Creation)

<u>นโยบายบริหารความเสี่ยง</u>

บริษัท กรีน รีซอร์สเซส จำกัด (มหาชน) ได้ตระหนักถึงความสำคัญของการบริหารจัดการองค์กรที่ดี เพื่อขับเคลื่อนองค์กรให้มีการเติบโตและขยายธุรกิจอย่างมีเสถียรภาพ มีฐานะการเงินที่มั่นคงและสามารถสร้างผลตอบแทนให้แก่ผู้ถือหุ้นในระดับที่เหมาะสม โดยมีการบริหารงานตามหลักการกำกับดูแลกิจการที่ดี ดังนั้น บริษัทจึงเห็นควรให้มีการนำระบบการบริหารความเสี่ยงมาปฏิบัติโดยมีกรอบการดำเนินงานและขั้นตอนการบริหารความเสี่ยงสอดคล้องกับหลักเกณฑ์ของ The Committee of Sponsoring Organizations of the Treadway Commission (COSO) ซึ่งเป็นมาตรฐานสากล เพื่อให้ผู้เกี่ยวข้องมีความเข้าใจหลักการบริหารความเสี่ยงและนำไปประยุกต์ใช้ได้อย่างเหมาะสม คณะกรรมการบริหารความเสี่ยง จึงกำหนดนโยบายการบริหารความเสี่ยงองค์กรดังนี้

1. ปรัชญา

"บริษัทมีความเชื่อมั่นและตระหนักในความสำคัญของการบริหารและการควบคุมความเสี่ยงที่มีประสิทธิภาพในอันที่จะทำให้บริษัทสามารถดำเนินธุรกิจอย่างมั่นคงและต่อเนื่อง มีความเสี่ยงที่อยู่ในระดับที่ยอมรับได้ โดยใช้เป็นเครื่องมือทางการบริหารที่ช่วยเพิ่มโอกาสแห่งความสำเร็จให้แก่บริษัทมากที่สุด ลดโอกาสของการล้มเหลวและความสูญเสียให้เหลือน้อยที่สุด รวมทั้งลดความไม่แน่นอนในผลการดำเนินงานโดยรวมของบริษัท อันจะนำไปสู่การบรรลุวัตถุประสงค์ของบริษัท"

2. นโยบาย

1. กำหนดให้การบริหารความเสี่ยงเป็นความรับผิดของพนักงานในทุกระดับชั้นที่ต้องตระหนักถึงความเสี่ยงที่มีในการปฏิบัติงานในหน่วยงานของตนและองค์กร และต้องให้ความสำคัญในการบริหารความเสี่ยง ด้านต่าง ๆ ให้อยู่ในระดับที่เพียงพอและเหมาะสม
2. กำหนดให้ทุกหน่วยงานมีหน้าที่รับผิดชอบ ประเมินความเสี่ยง กำหนดตัวชี้วัดความเสี่ยง แนวทางการป้องกันและบรรเทาความเสี่ยง หรือความสูญเสียที่อาจจะเกิดขึ้น รวมถึงติดตามและประเมินผลการบริหารความเสี่ยงอย่างสม่ำเสมอ พร้อมทั้งจัดทำรายงานที่เกี่ยวกับความเสี่ยงตามกรอบการดำเนินงานและขั้นตอนการบริหารความเสี่ยง
3. กำหนดให้กระบวนการบริหารความเสี่ยง เป็นส่วนหนึ่งในการตัดสินใจ การวางแผน กลยุทธ์ แผนงานและการดำเนินงานของบริษัท
4. เมื่อพนักงานพบเห็นหรือรับทราบความเสี่ยงที่อาจจะมีผลกระทบต่อบริษัท จะต้องรายงานความเสี่ยงนั้นให้ผู้ที่เกี่ยวข้องรับทราบทันที เพื่อดำเนินการจัดการความเสี่ยงนั้นต่อไป
5. มุ่งส่งเสริมสนับสนุนและให้ความรู้ความเข้าใจในกระบวนการและแนวทางการบริหารความเสี่ยงแก่ผู้บริหารและพนักงานอย่างต่อเนื่อง เพื่อเป็นการปลูกฝังสร้างนิสัยให้บุคลากร ทุกระดับได้ตระหนักถึงความสำคัญและความมีส่วนร่วมรับผิดชอบในการดำเนินการด้านบริหารความเสี่ยงขององค์กร ให้เป็นส่วนหนึ่งของวัฒนธรรมที่นำไปสู่การสร้างมูลค่าเพิ่ม (Value Creation)

3. การดำเนินงาน

แนวทางในการบริหารความเสี่ยงประกอบด้วยขั้นตอน ดังนี้

1. กำหนดวัตถุประสงค์ในการดำเนินงานของบริษัท
2. ระบุบ่งชี้ความเสี่ยงและเหตุแห่งความเสี่ยง
3. วิเคราะห์ ประเมิน และจัดลำดับความเสี่ยง
4. กำหนดเกณฑ์และวิธีการควบคุมความเสี่ยง
5. กำหนดวิธีการจัดการความเสี่ยง
6. ติดตามผล จัดทำรายงานและประเมินผล

4. ทรัพย์สินที่ใช้ในการประกอบธุรกิจ

4.1. สินทรัพย์ถาวรหลัก

ณ วันที่ 31 ธันวาคม 2561 สินทรัพย์หลักที่ใช้ในการประกอบธุรกิจของบริษัท คือ ที่ดินที่ใช้พัฒนาเพื่อเป็นอสังหาริมทรัพย์รอจำหน่าย อาคารสำนักงาน ยานพาหนะ อุปกรณ์เครื่องใช้สำนักงาน มีมูลค่าสุทธิรวมตามบัญชีจำนวน 857.30 ล้านบาท

รายการ	ลักษณะกรรมสิทธิ์	มูลค่าสุทธิตามบัญชี ณ 31 ธ.ค. (ล้านบาท)			ภาระค้ำประกัน
		2559	2560	2561	
อาคารและสิ่งปลูกสร้าง					
- ที่ดินพร้อมสิ่งปลูกสร้าง [1]	เจ้าของ	143.75	140.07	134.89	-
- ที่ดินพร้อมสิ่งปลูกสร้าง [2]	เจ้าของ	38.41	38.26	36.78	-
- ที่ดินพร้อมสิ่งปลูกสร้าง [3]	เจ้าของ	174.47	142.46	87.12	
- ที่ดิน[4]	เจ้าของ	-	2.00	2.00	
- สิ่งปลูกสร้าง[5]	เจ้าของ	-	16.71	15.86	
- เครื่องจักรและอุปกรณ์[6]	เจ้าของ	-	53.93	38.42	
- อุปกรณ์สำนักงาน	เจ้าของ	3.00	2.34	1.40	-
-โปรแกรมคอมพิวเตอร์		0.18	0.02	0.03	-
- ยานพาหนะ	เช่าซื้อ 5 ปี	1.94	1.41	0.87	-
- สินทรัพย์เพื่อบริการ[7]	เจ้าของ	-	5.96	6.04	
- เครื่องจักรและอุปกรณ์[8]	เจ้าของ	-	-	293.15	
- เครื่องจักรและอุปกรณ์[9]	เจ้าของ	-	-	229.74	
- ที่ดิน[10]	เช่า 25 ปี	-	-	11.00	
	รวม	**361.75**	**403.16**	**857.30**	

หมายเหตุ : [1] ที่ดินพร้อมสิ่งปลูกสร้าง โฉนดที่ดินเลขที่ 77504 77505 77506 และ 77508 รวมพื้นที่ 4-1-18 ไร่ บริษัทได้ซื้อที่ดินพร้อมสิ่งปลูกสร้างดังกล่าว และพัฒนาเป็นโครงการอสังหาริมทรัพย์เพื่อขาย ชื่อ "โครงการร็อคเซีย คอนโด"

[2] ในปี 2558 บริษัทซื้อที่ดินพร้อมสิ่งปลูกสร้าง โฉนดเลขที่ 136629,136630,136631และ 136632 เพื่อใช้เป็นสำนักงานของบริษัท มูลค่า 40 ล้านบาท รวมพื้นที่ 80 ตารางวา สถานที่ตั้งเลขที่ 405 ซ.13 ถ.บอนด์สตรีท ต.บางพูด อ.ปากเกร็ด จ.นนทบุรี

[3] ในปี 2559 บริษัทซื้อหุ้นในบริษัท โอริน พร็อพเพอร์ตี้ จำกัด 100% ซึ่งบริษัทดังกล่าวมีที่ดินพร้อมสิ่งปลูกสร้าง โฉนดที่ดินเลขที่ 6930 และ 17321 มูลค่า 104.50 ล้านบาท ซึ่งพัฒนาเป็นอสังหาริมทรัพย์ ภายใต้ชื่อโครงการ ออริจินส์ บางมด พระราม 2

[4,5] ในปี 2560 บริษัทซื้อที่ดิน โฉนดเลขที่ 34250 รวมพื้นที่ 4,134 ตารางวา ในจังหวัดลพบุรี ซึ่งเป็นสถานที่ตั้งของโครงการไฟฟ้าพลังงานแสงอาทิตย์ ของ บจ.เจ.อี โซล่าร์ ลพบุรี ในปัจจุบัน และซื้ออาคารและสิ่งปลูกสร้างบนที่ดินดังกล่าว ตั้งอยู่ในอำเภอพัฒนานิคม จังหวัดลพบุรี

[6] ในปี 2560 บริษัทได้ซื้อเงินลงทุนใน บจ.เจ.อี โซล่าร์ ลพบุรี ซึ่งประกอบกิจการผลิตและจำหน่ายกระแสไฟฟ้าจากพลังงานแสงอาทิตย์ ซึ่งบริษัทมีทรัพย์สินเป็นเครื่องจักรและอุปกรณ์ในการผลิตมูลค่า 40.65 ล้านบาท

[7] ในปี 2560 บริษัทได้มีนโยบายให้เช่าห้องชุดในโครงการ ร็อคเซีย คอนโด จ.มหาสารคาม จำนวน 2 อาคาร จึงได้โอนเครื่องใช้และเฟอร์นิเจอร์ภายในอาคารมาเป็นสินทรัพย์เพื่อบริการ ในปี 2561 บริษัทได้ปรับปรุงอาคารเพิ่ม 1 อาคาร เพื่อให้เช่าและได้โอนเครื่องใช้และเฟอร์นิเจอร์ภายในอาคารมาเป็นสินทรัพย์เพื่อบริการ

[8] ในปี 2561 บริษัทย่อยได้ซื้อเงินลงทุนใน บจ.เอสเค วัน เพาเวอร์ ซึ่งประกอบกิจการผลิตและจำหน่ายกระแสไฟฟ้าจากพลังงานแสงอาทิตย์ ซึ่งบริษัทมีทรัพย์สินเป็นเครื่องจักรและอุปกรณ์ในการผลิตมูลค่า 293.15 ล้านบาท

[9] ในปี 2561 บริษัทย่อยได้ซื้อเงินลงทุนใน บจ.เวนตุส โซลาร์ ซึ่งประกอบกิจการผลิตและจำหน่ายกระแสไฟฟ้าจากพลังงานแสงอาทิตย์ ซึ่งบริษัทมีทรัพย์สินเป็นเครื่องจักรและอุปกรณ์ในการผลิตมูลค่า 229.74 ล้านบาท

[10] บริษัท เวนตุส โซลาร์ จำกัด ได้ทำสัญญาเช่าที่ดินระยะยาวจากบุคคลรายหนึ่งเพื่อเป็นที่ตั้งโครงการโรงไฟฟ้าพลังงานแสงอาทิตย์แบบติดตั้งบนพื้นดิน โฉนดที่ดินเลขที่ 71340 เนื้อที่ 4-1-79 ไร่ และโฉนดที่ดินเลขที่ 41299 เนื้อที่ 43-3-86 ไร่ รวมเนื้อที่ 48-1-65 ไร่

4.3. นโยบายการลงทุนและการบริหารงานในบริษัทย่อย และบริษัทร่วม

บริษัทจะพิจารณาลงทุนในธุรกิจที่เกื้อหนุน และเอื้อประโยชน์ต่อการทำธุรกิจของบริษัท หรือธุรกิจซึ่งอยู่ในอุตสาหกรรมที่มีแนวโน้มเจริญเติบโต หรือธุรกิจที่บริษัทมีความถนัด และชำนาญ โดยจะคำนึงถึงอัตราผลตอบแทนที่ได้รับจากการลงทุนเป็นสำคัญ ในกรณีที่บริษัทมีการลงทุนในบริษัทย่อย บริษัทจะควบคุมดูแลโดยส่งกรรมการเข้าเป็นตัวแทนในบริษัทย่อยตามสัดส่วนการถือหุ้น และหากบริษัทย่อยมีการดำเนินธุรกิจที่กระทบต่อบริษัทอย่างมีนัยสำคัญ บริษัทจะกำหนดวิธีการควบคุมดูแล เช่น การกำหนดเรื่องที่จะต้องขออนุมัติจากที่ประชุมคณะกรรมการของบริษัท เป็นต้น ในกรณีที่ลงทุนในบริษัทร่วม บริษัทจะไม่เข้าไปควบคุมดูแลมากนัก แต่จะส่งตัวแทนจากบริษัทเข้าไปเป็นกรรมการในบริษัทนั้นๆ ตามสัดส่วนการถือหุ้นในบริษัทร่วมนั้นๆ

- ตามที่ประชุมคณะกรรมการบริษัท เมื่อวันที่ 21 เมษายน 2553 มีมติเป็นเอกฉันท์ให้ลงทุนในบริษัท ออร่า ดรีม จำกัด โดยลงทุนในหุ้นสามัญจำนวน 4.5 ล้านหุ้น มูลค่าหุ้นละ 10 บาท คิดเป็นจำนวนเงิน 45 ล้านบาท (ถือหุ้นร้อยละ 9) โดยบริษัทดังกล่าวประกอบกิจการโรงแรมในจังหวัดนครปฐม
- ตามที่ประชุมคณะกรรมการบริษัท เมื่อวันที่ 10 เมษายน 2555 มีมติเป็นเอกฉันท์ให้ลงทุนในบริษัท บูสท์ พลัส จำกัด โดยลงทุนในหุ้นสามัญจำนวน 3.00 ล้านหุ้น มูลค่าหุ้นละ 6.00 บาท คิดเป็นจำนวนเงิน 18.00

ล้านบาท (ถือหุ้นร้อยละ 99.99) ซึ่งบริษัทดังกล่าวประกอบกิจการ รับจ้างจัดงานทั้งภายใน และภายนอกสถานที่ จัดคอนเสิร์ต และจัดกิจกรรมส่งเสริมการตลาด

ในปี 2556 บริษัทได้ชำระเงินลงทุนเป็นการชำระหุ้นสามัญเพิ่ม จำนวน 3 ล้านหุ้น มูลค่าหุ้นละ 4 บาท คิดเป็นจำนวนเงิน 12.00 ล้านบาทมูลค่าเงินลงทุนในบริษัท บูสท์ พลัส จำกัดรวม 30 ล้านบาท

- ตามที่ประชุมคณะกรรมการบริษัท เมื่อวันที่ 1 สิงหาคม 2555 มีมติเป็นเอกฉันท์ให้ลงทุน ในบริษัท กริฟฟิน เอฟโวลูชั่น จำกัด โดยลงทุนในหุ้นสามัญจำนวน 0.2 ล้านหุ้น มูลค่าหุ้นละ 2.50 บาท คิดเป็นจำนวนเงิน 0.5 ล้านบาท (ถือหุ้นร้อยละ 60.00) ซึ่งบริษัทดังกล่าวประกอบกิจการผลิตข้อมูลนิ่ง เสียง ข้อความภาพเคลื่อนไหว ผ่านระบบสื่อสารทุกประเภท และในปี 2556 บริษัทได้ชำระเงินลงทุนเป็นการชำระหุ้นสามัญเพิ่ม จำนวน 3 ล้านหุ้น มูลค่าหุ้นละ 4 บาท คิดเป็นจำนวนเงิน 12 ล้านบาทมูลค่าเงินลงทุนในบริษัท กริฟฟิน เอฟโวลูชั่น จำกัดรวม 12 ล้านบาท ในช่วงเดือน มีนาคม ปี 2556 ฝ่ายบริหารมีมติเสนอให้จำหน่ายหุ้นทั้งหมดในบริษัท กริฟฟิน เอฟโวลูชั่น จำกัด จำนวน 0.2 ล้านหุ้น ในการประชุมกรรมการบริษัทครั้งที่ 3/2556 เนื่องจากสภาพเศรษฐกิจและการแข่งขันในธุรกิจประเภทเดียวกันค่อนข้างสูงทำให้บริษัทดังกล่าวไม่ได้มีการดำเนินกิจการตลอดระยะที่ผ่านมาและมีแนวโน้มขาดทุนเพิ่มขึ้นอย่างต่อเนื่อง จึงเห็นควรให้จำหน่ายหุ้นสามัญทั้งหมด
- เมื่อวันที่ 1 มีนาคม 2559 บริษัทเข้าทำรายการซื้อหุ้นสามัญของบริษัท โอริน พร็อพเพอร์ตี้ จำกัด ทั้งหมด โดยได้รับโอนหุ้นสามัญจำนวน 150,000 หุ้น มูลค่าหุ้นละ 1,000 บาท พร้อมส่วนเกินมูลค่าหุ้นจำนวน 10 ล้านบาท และชำระเงินค่าซื้อขายตามสัญญาให้แก่ผู้ขายเป็นที่เรียบร้อยแล้ว ซึ่งเป็นไปตามมติที่ประชุมวิสามัญผู้ถือหุ้นของบริษัท ครั้งที่ 1/2559 ดังกล่าว จึงส่งผลให้บริษัทดังกล่าว มีสถานะเป็นบริษัทย่อยของบริษัท
- เมื่อวันที่ 22 ธันวาคม 2559 บริษัท เมดดาลิสท์ วิชั่นส์ จำกัด ได้มีมติคณะกรรมการบริษัทให้เลิกกิจการตามมติที่ประชุมวิสามัญผู้ถือหุ้นครั้งที่ 1/2559 ซึ่งบริษัทฯได้จดเลิกกิจการในวันที่ 27 ธันวาคม 2559 ณ กรมพัฒนาธุรกิจการค้า กระทรวงพาณิชย์ ปัจจุบันอยู่ระหว่างจัดทำงบชำระบัญชีและประชุมผู้ถือหุ้นครั้งสุดท้ายเพื่อรับรองการชำระบัญชีและเลิกกิจการ ส่งผลให้บริษัทดังกล่าวไม่ได้มีสถานะเป็นบริษัทย่อยของบริษัทอีกต่อไป
- ตามที่ประชุมคณะกรรมการ บริษัท กรีน รีซอร์สเซส จำกัด (มหาชน) (“บริษัท” หรือ“GREEN”) ครั้งที่ 4/2560 เมื่อวันที่ 11 สิงหาคม 2560 ได้มีมติอนุมัติให้บริษัทเข้าลงทุนในธุรกิจพลังงานโดยการซื้อสินทรัพย์ที่เกี่ยวข้องกับโครงการโรงไฟฟ้าพลังงานแสงอาทิตย์ชนิดติดตั้งบนหลังคา กำลังการผลิตติดตั้งรวมประมาณ 1.0 เมกะวัตต์ จังหวัดลพบุรี โดยมีมูลค่าโครงการรวม 77.0 ล้านบาท (“โครงการฯ”) และเมื่อวันที่ 5 เมษายน 2561ที่ประชุมสามัญผู้ถือหุ้นประจำปี 2561 มีมติอนุมัติในการพิจารณาให้สัตยาบันการเข้าลงทุนในบริษัท เจ.อี.โซล่าร์ ลพบุรี จำกัด เนื่องจากมีการปรับเปลี่ยนรูปแบบการลงทุนจากเดิมที่เป็นการซื้อทรัพย์สิน เป็นการเข้าลงทุนโดยการถือหุ้นในบริษัทเจ้าของโครงการแทน เนื่องด้วยข้อจำกัดเกี่ยวกับการโอนสัญญาซื้อขายไฟฟ้าบางประการ จึงทำให้ บริษัท เจ.อี.โซล่าร์ ลพบุรี จำกัด เป็นบริษัทย่อยของบริษัท กรีนฯ
- เมื่อวันที่ 19 มีนาคม 2561 บริษัท เอซีดี เอ็นเนอร์ยี่ จำกัด (“ACDE”) เข้าลงทุนในโครงการโรงไฟฟ้าฯ คิดเป็นมูลค่าลงทุนรวมทั้งสิ้น 330 ล้านบาท ผ่านการถือหุ้นบางส่วนใน บริษัท เอสเค วันเพาเวอร์ จำกัด เพื่อรับโอนกิจการโครงการโรงไฟฟ้าฯ ซึ่งมีผู้ถือหุ้นร่วมลงทุน คือ NT และบริษัท เมทลิงค์ อินโฟ จำกัด (“ML”)) และการให้กู้ยืมแก่บุคคลที่เกี่ยวข้อง

- ตามที่ประชุมคณะกรรมการ บริษัท กรีน รีซอร์สเซส จำกัด (มหาชน) (“บริษัท”) ครั้งที่ 1/2561 ลงวันที่ 29 มกราคม 2561 อนุมัติให้กรอบการลงทุนโครงการโรงไฟฟ้าโซล่าร์ฟาร์มสหกรณ์โคนมปากช่อง โดยการให้ บริษัท เอซีดี เอ็นเนอร์ยี่ จำกัด (บริษัทย่อยที่บริษัทถือหุ้นทั้งหมด หรือ “ACDE”) เข้าลงทุนในบริษัท เวนตุส โซล่าร์ จำกัด (“VT”) โดยมีมูลค่าโครงการรวม 320 ล้านบาทโดยเพิ่มทุนจดทะเบียนให้กับบริษัท เอ ซี ดี เอ็นเนอร์ยี่ จำกัด จากทุนจดทะเบียนเดิม 50 ล้านบาท เพิ่มทุนจำนวนไม่เกิน 100 ล้านบาท เป็นทุนจดทะเบียนใหม่ ไม่เกิน 150 ล้านบาท และ ครั้งที่ 7/2561 ลงวันที่ 25 พฤษภาคม 2561 อนุมัติให้ฝ่ายบริหารดำเนินการเจรจากับทางบริษัท บริษัท แอสโทรเนอร์จี โซลาร์ (ไทยแลนด์) จำกัด เพื่อจัดทำบันทึกข้อตกลง (MOU) และแต่งตั้งบริษัท เจวีเอส ที่ปรึกษาการเงิน จำกัด (“เจวีเอส”) ให้เป็นที่ปรึกษาทางการเงิน ในการประเมินมูลค่าของเงินลงทุนในกิจการโรงไฟฟ้า และ ครั้งที่ 10/2561 เมื่อวันที่ 19 กันยายน 2561 ที่ประชุมคณะกรรมการบริษัท ได้มีมติให้ ACDE ได้ทำการรับโอนหุ้นของ VT บางส่วนคิดเป็นจำนวนร้อยละ 49 (คิดเป็นมูลค่าหุ้นสามัญจำนวน 367,497 หุ้น จากจำนวนหุ้นทั้งหมด 750,000 หุ้น) โดย VT จะมีสถานะเป็นบริษัทย่อยของ ACDE ซึ่งในการดำเนินการดังกล่าวถือเป็นรายการได้มาซึ่งทรัพย์สินซึ่งมีขนาดรายการเท่ากับร้อยละ 33.60
- เมื่อวันที่ 13 พฤศจิกายน 2561 ได้มีมติอนุมัติการจำหน่ายหุ้นสามัญที่ถืออยู่ทั้งหมดในบริษัทย่อยของบริษัทกรีน พลัส แอสเซท จำกัด จำนวน 3,000,000 หุ้น ราคาซื้อขาย 100,000 บาท (หนึ่งแสนบาท) ซึ่งเป็นราคาที่ตกลงร่วมกันระหว่างบริษัทฯ กับ นางสาวสุนีย์ สุพรรณ วัฒนกุล เป็นราคาที่สูงกว่ามูลค่าตามบัญชีของบริษัทย่อย ทั้งนี้ ภายหลังจากการซื้อหุ้นดังกล่าวทำให้ GPA สิ้นสภาพการเป็นบริษัทย่อยของบริษัท

4.4 รายการได้มาและจำหน่ายไปซึ่งทรัพย์สินของบริษัท

❖ **<u>รายการได้มาซึ่งทรัพย์สินของบริษัท</u>**

รายการได้มาซึ่งสินทรัพย์ ณ 1 มกราคม 2559 – 30 ธันวาคม 2561 มีรายละเอียด ดังนี้

○ **<u>รายการที่ 1</u>**

ที่ประชุมคณะกรรมการบริษัท ครั้งที่ 22/2558 เมื่อวันที่ 27 พฤศจิกายน 2558 ได้มีมติอนุมัติการเข้าซื้อหุ้นสามัญของบริษัท โอริน พร็อพเพอร์ตี้ จำกัด (“กิจการ หรือ โอริน”) จำนวน 150,000 หุ้น มูลค่าที่ตราไว้หุ้นละ 1,000 บาท คิดเป็นสัดส่วนร้อยละ 100 ของทุนจดทะเบียนของกิจการรวมมูลค่าทั้งสิ้นจำนวน 160,000,000 บาท จากผู้ถือหุ้นเดิมของกิจการคือ นายสรวุฒิ มานะสมจิตร ซึ่งไม่ได้เป็นบุคคลที่เกี่ยวโยงกันกับบริษัท การเข้าทำรายการดังกล่าวถือเป็นการได้มาซึ่งสินทรัพย์ โดยมีรายละเอียดการเข้าทำรายการดังนี้

หลักทรัพย์ : หุ้นสามัญของโอริน จำนวน 150,000 หุ้น มูลค่าที่ตราไว้ หุ้นละ 1,000 บาท คิดเป็นหุ้น ร้อยละ 100 ของทุนจดทะเบียนของบริษัท

ราคาซื้อ : 160,000,000 บาท (คิดเป็นราคาซื้อขายต่อหุ้นในอัตรา 1,066.67 บาทต่อหุ้น)

<u>หมายเหตุที่มาของราคาซื้อ</u>

ณ สิ้นปี 2557 หุ้นของโอรินมีมูลค่าทางบัญชีในอัตรา 843.81 บาทต่อหุ้น อย่างไรก็ตาม บริษัทได้ดำเนินการว่าจ้างบริษัท ดี ไอ เอ (ผู้ตรวจสอบบัญชี) เพื่อเข้าตรวจสอบสถานะกิจการทางด้านบัญชีของโอริน โดยพิจารณาจากงบการเงินภายในล่าสุด ณ วันที่ 31 สิงหาคม 2558 หุ้นของโอรินมีมูลค่าทางบัญชีเป็นจำนวนเท่ากับ 931.77 บาทต่อหุ้นอย่างไรก็ตาม แม้ว่าบริษัทจะ

ตกลงซื้อขายหุ้นของโอรินในราคาสูงกว่ามูลค่าทางบัญชีก็ตาม แต่เมื่อคณะกรรมการบริษัทได้พิจารณารายงานการศึกษาความเป็นไปได้ของโครงการ ข้อมูลผลตอบแทนจากการลงทุนที่คาดว่าจะได้รับ (ROI) รายงานการประเมินมูลค่าทรัพย์สินของผู้ประเมินราคาอิสระ และข้อมูลสำคัญอื่นๆ ประกอบกันแล้ว เห็นว่าโครงการ Origins บางมด-พระราม 2 ของโอรินเป็นโครงการที่พัฒนาใกล้แล้วเสร็จและมียอดจองซื้อห้องชุดในระดับที่น่าพอใจ จึงถือเป็นโครงการที่มีศักยภาพที่จะสร้างผลกำไรตอบแทนให้แก่บริษัทและผู้ถือหุ้นได้คุ้มค่ากับการลงทุน

ความคืบหน้าของโครงการ

1. ตามรายงานการตรวจสอบพิเศษของ ORIN ณ **วันที่ 31 สิงหาคม 2558 โดย DIA อยู่ที่ร้อยละ 80**
2. ตามรายงานของวิศวกรผู้ควบคุมงาน ณ **วันที่ 2 ธันวาคม 2558 ซึ่งรับรองความคืบหน้ากว่าร้อยละ 90** พร้อมทั้งรับรองว่าโครงการจะก่อสร้างเสร็จสมบูรณ์พร้อมออกเอกสารสิทธิ์ (อ.ช.2) และพร้อมโอนกรรมสิทธิ์ให้แก่ลูกค้าได้ ภายในวันที่ 31 มกราคม 2559

เงื่อนไขการชำระ

1) บริษัทต้องชำระเงินมัดจำเพื่อปฏิบัติตามสัญญาซื้อขายหุ้นในวันที่ลงนามในสัญญาซื้อขายหุ้น **ในอัตราร้อยละ 60 ของราคาซื้อขาย หรือคิดเป็นเงินทั้งสิ้นจำนวน 117,000,000 บาท ภายหลังมีการเปลี่ยนแปลงมูลค่าในการเข้าทำรายการจากเดิม 195,000,000 บาท เป็น 160,000,000 บาท ส่งผลให้มูลค่าดังกล่าวคิดเป็นร้อยละ 73.13** *(ซึ่งบริษัทได้ชำระเงินมัดจำในงวดที่ 1 แล้ว เมื่อวันที่ 6 พฤศจิกายน 2558)*

2) บริษัทจะต้องชำระเงินงวดที่สอง ในอัตราร้อยละ 20 ของราคาซื้อขาย หรือคิดเป็นเงิน จำนวน 21,500,000 บาท ในวันที่ที่ประชุมผู้ถือหุ้นของบริษัท (ซึ่งได้แก่ การประชุมวิสามัญผู้ถือหุ้นของบริษัท ครั้งที่ 1/2559 ที่จะจัดขึ้นใน วันที่ 14 มกราคม 2559 หรือวันอื่นใดที่จะพึงเลื่อนออกไป) ได้มีมติอนุมัติให้บริษัทเข้าลงทุนโดยการซื้อหุ้นสามัญของโอริน ได้ตามเงื่อนไขของหลักเกณฑ์และกฎหมายที่เกี่ยวข้อง

3) บริษัทจะต้องชำระเงินงวดสุดท้ายในวันที่การซื้อขายที่จะขายทั้งหมดเสร็จสมบูรณ์ เป็นเงินทั้งสิ้น 21,500,000 บาท

หมายเหตุ *อ้างอิงจากสัญญาจะซื้อจะขายหุ้น ลงวันที่ 3 พฤศจิกายน 2558 บันทึกข้อตกลงแนบท้ายสัญญาฯ (ฉบับที่ 1) ลงวันที่ 27 พฤศจิกายน 2558*

เงื่อนไขการชำระ (ใหม่)

1. แก้ไขกำหนดการชำระเงินค่าหุ้นงวดที่ 2 และงวดที่ 3 ดังนี้
   (1) การชำระเงินงวดที่ 2 จำนวน 21,500,000 (ยี่สิบเอ็ดล้านห้าแสน) บาท จากเดิมซึ่ง ACD ตกลงจะชำระเมื่อที่ประชุมผู้ถือหุ้นมีมติอนุมัติให้เข้าซื้อหุ้นสามัญของ Orin ได้ แก้ไขเป็นการชำระเงินงวดที่ 2 จะชำระเมื่อ Orin ดำเนินงานก่อสร้างโครงการคอนโดมิเนียม Origins บางมด แล้วเสร็จสมบูรณ์ และตัวแทนตรวจรับมอบงานของบริษัทได้เข้าตรวจสอบงานทั้งหมดและได้รับมอบงานที่ได้แก้ไขความชำรุดบกพร่องต่างๆ เป็นที่เรียบร้อยแล้ว ซึ่งคาดว่าจะแล้วเสร็จภายในช่วงประมาณเดือนมีนาคม
   (2) การชำระเงินงวดที่ 3 จำนวน 21,500,000 (ยี่สิบเอ็ดล้านห้าแสน) บาท จะชำระในวันที่การซื้อขายเสร็จสมบูรณ์ภายหลังจากที่บริษัทได้ชำระค่าหุ้นงวดที่ 2 แล้ว ทั้งนี้ ในกรณีที่มีค่าใช้จ่ายที่เกิดขึ้นจากความผิดหรือความล่าช้าของผู้จะขาย บริษัทสามารถหักออกจากเงินงวดที่ 2 และ/หรืองวดที่ 3 ดังกล่าวได้

2. ผู้จะขายจะดำเนินการให้มีการโอนเงินรายได้ของ Orin ซึ่งได้แก่ เงินที่ได้รับจากการโอนกรรมสิทธิ์ห้องชุดโครงการคอนโดมิเนียม Origins บางมด (ภายหลังจากหักชำระหนี้เงินกู้ธนาคารแล้ว) เข้าบัญชีธนาคารที่ผู้จะขายและตัวแทนของบริษัทเป็นผู้มีอำนาจสั่งจ่ายเงินดังกล่าวร่วมกัน และจัดส่งรายงานสรุปยอดรายได้ (cash monitoring report) ให้แก่บริษัท

ทราบโดยสม่ำเสมอ รวมถึง Orin จะไม่เบิกถอนเงินจากบัญชีดังกล่าวเพื่อใช้ในการใดๆ เว้นแต่จะเป็นไปตามธุรกิจปกติของ Orin และได้รับความยินยอมจากบริษัท

3. ผู้จะขายจะดำเนินการให้มีการจำนำหุ้นของ Orin ไว้กับบริษัทเพิ่มเติมอีกเป็นจำนวน 19,500 หุ้น เพื่อให้เป็นไปตามสัดส่วนของเงินมัดจำที่ได้ชำระไปแล้วเปรียบเทียบกับราคาซื้อขายหุ้นที่ได้มีการปรับลดลง

หมายเหตุ *อ้างอิงจากสัญญาจะซื้อจะขายหุ้น ลงวันที่ 3 พฤศจิกายน 2558 บันทึกข้อตกลงแนบท้ายสัญญาฯ (ฉบับที่ 2) ลงวันที่ 8 มกราคม 2559*

เกณฑ์ที่ใช้ในการกำหนดมูลค่าสิ่งตอบแทน

1. บริษัท กรุงสยามประเมินค่าทรัพย์สิน จำกัด มูลค่าโครงการเมื่อก่อสร้างแล้วเสร็จเท่ากับ 692.6 ล้านบาท

2. บริษัท นวมินทร์แอพไพรซัล แอนด์ คอนซัลแตนท์ จำกัด มูลค่าโครงการเมื่อก่อสร้างแล้วเสร็จเท่ากับ 692.6 ล้านบาท

ผลประโยชน์ที่คาดว่าจะเกิดกับบริษัท

การเข้าทำรายการดังกล่าวจะเกิดประโยชน์ต่อบริษัท เนื่องจากบริษัทเห็นว่าการลงทุนในหุ้นของโอริน ซึ่งเป็นบริษัทที่ประกอบธุรกิจอสังหาริมทรัพย์ที่มีศักยภาพในการสร้างกำไรได้เป็นจำนวนมาก รวมทั้งจะเป็นการขยายช่องทาง และแหล่งรายได้เพิ่มเติมที่เกี่ยวกับการพัฒนาอสังหาริมทรัพย์ให้แก่บริษัท และสร้างผลตอบแทนให้กับผู้ถือหุ้น

แหล่งเงินทุนที่ใช้

เงินที่ได้รับจากการเพิ่มทุนที่บริษัทได้ออกและจัดสรรหุ้นให้กับผู้ถือหุ้นเดิมตามสัดส่วนการถือหุ้น (Right Offering)

การได้รับความเห็นชอบจากตลาดหลักทรัพย์ และ/หรือต้องได้รับการอนุมัติจากที่ประชุมผู้ถือหุ้น

รายการตามที่กล่าวมาข้างต้นเป็นรายการได้มาซึ่งสินทรัพย์ประเภทที่ 1 ตามประกาศรายการได้มาหรือจำหน่ายไป ดังนั้น การเข้าทำรายการดังกล่าว บริษัทจึงมีหน้าที่ต้องเปิดเผยสารสนเทศการเข้าทำรายการต่อตลาดหลักทรัพย์แห่งประเทศไทย และจะต้องดำเนินการดังต่อไปนี้

(1) แต่งตั้งที่ปรึกษาทางการเงินอิสระเพื่อให้ความเห็นต่อการเข้าทำรายการได้มาซึ่งสินทรัพย์ ตามประกาศรายการได้มาหรือจำหน่ายไป

(2) ได้รับการอนุมัติจากที่ประชุมผู้ถือหุ้นของบริษัทด้วยคะแนนเสียงไม่ต่ำกว่า 3 ใน 4 ของจำนวนเสียงทั้งหมดของผู้ถือหุ้นที่เข้าร่วมประชุมและมีสิทธิออกเสียง โดยไม่รวมส่วนของผู้ถือหุ้นที่มีส่วนได้เสียของบริษัท (ถ้ามี)

การคำนวณขนาดรายการตามเกณฑ์คำนวณเปรียบเทียบ

เมื่อคำนวณรวมขนาดรายการได้มาซึ่งทรัพย์สินของบริษัทที่เกิดขึ้นทั้งหมดใน**ช่วงระยะเวลา 6 เดือนที่ผ่านมา** กล่าวคือ

1. รายการได้มาซึ่งที่ดินและสิ่งปลูกสร้าง (เมื่อวันที่ 4 สิงหาคม 2558) ในมูลค่ารวม 42 ล้านบาท ซึ่งมีขนาดรายการคิดเป็นร้อยละ 14.84 ของสินทรัพย์รวมของบริษัท

2. รายการได้มาซึ่งที่ดินและสิ่งปลูกสร้าง (โครงการออริจินส์ บางมด พระราม 2) ในมูลค่ารวม 160 ล้านบาท ซึ่งมีขนาดรายการคิดเป็นร้อยละ 56.55 โดยทำให้ทั้งสองรายการมีขนาดรายการรวมกันคิดเป็นสัดส่วนร้อยละ 71.39 ของสินทรัพย์รวมของบริษัท

หมายเหตุ *เมื่อคำนวณตามเกณฑ์มูลค่ารวมของสิ่งตอบแทน จะมีขนาดรายการสูงสุดที่ร้อยละ 56.55 ของสินทรัพย์รวมของบริษัท โดยคำนวณจากงบการเงินรวมฉบับสอบทานของบริษัทสิ้นสุด ณ วันที่ 31 มีนาคม 2558*

สรุปความเห็นที่ปรึกษาทางการเงินอิสระ

<u>จากการพิจารณา ข้อมูลดังกล่าวข้างต้น ที่ปรึกษาทางการเงินอิสระมีความเห็นว่า</u>

การเข้าซื้อหุ้นสามัญของ บริษัท โอริน พร็อพเพอร์ตี้ จำกัด ในการเข้าทำรายการดังกล่าว จะทำให้บริษัทมีรายได้และผลตอบแทน จากธุรกิจพัฒนาอสังหาริมทรัพย์ ในระยะเวลาที่รวดเร็ว โดยเป็นการขยายช่องทาง และแหล่งรายได้เพิ่มเติมให้กับบริษัท กอปรกับยังเป็นการสร้างผลตอบแทนจากเงินสดในมือของบริษัทที่เกิดจากการระดมทุน จากการขายหุ้นสามัญเพิ่มทุน แก่ผู้ถือหุ้นเดิม (RO)

หากพิจารณาถึงความเหมาะสมในมูลค่าการเข้าทำรายการที่ปรึกษาทางการเงินอิสระ ได้จัดทำประมาณการทางการเงินของ ORIN เกี่ยวกับสมมุติฐานถึงความสามารถในการโอนกรรมสิทธิ์ห้องชุด สำหรับห้องที่ยังคงค้างอยู่ โดยมีมูลค่ากิจการที่เหมาะสมระหว่าง 168.38–192.10 ล้านบาท ซึ่งสูงกว่ามูลค่าที่เข้าทำรายการที่ 160.00 ล้านบาท อยู่เท่ากับ 8.38 – 32.10 ล้านบาท หรือคิดเป็นอัตราร้อยละ 5.24 – 20.06 ของมูลค่าที่เข้าทำรายการ

ในการศึกษาครั้งนี้ ที่ปรึกษาทางการเงินอิสระ ได้พิจารณาถึงปัจจัยเสี่ยงต่างๆ ที่อาจมีผลกระทบต่อผลประกอบการของบริษัท <u>เมื่อพิจารณาถึงปัจจัยต่างๆแล้ว ตามที่กล่าวรวมถึงผลดีเปรียบเทียบกับผลเสีย ระหว่างการเข้าทำรายการ กับการไม่เข้าทำรายการ จะทำให้บริษัทได้รับประโยชน์มากกว่า</u> ดังนั้น **<u>ที่ปรึกษาทางการเงินอิสระมีความเห็นว่าผู้ถือหุ้นควรพิจารณาอนุมัติ ให้บริษัทเข้าทำรายการดังกล่าว</u>**

<u>ความเสี่ยงในการเข้าทำรายการ</u>

1. ผลประกอบการของ ORIN ไม่เป็นไปตามที่บริษัทคาดการณ์
2. การก่อสร้างล่าช้าไม่เป็นไปตามกำหนด รวมทั้งขั้นตอนการดำเนินการเอกสารทางราชการล่าช้ากว่าที่คาดการณ์ ไม่สามารถโอนกรรมสิทธิ์ให้แก่ ผู้จองซื้อได้ตามกำหนด
3. การที่ ORIN ไม่ได้เรียกเก็บเงินประกันผลงานก่อสร้างจากผู้รับเหมา
4. ผู้จะขายหุ้นไม่สามารถปฏิบัติตามข้อตกลงในสัญญา
5. ความผันผวนของอัตราดอกเบี้ย

<u>แนวทางการป้องกันความเสี่ยงของบริษัท</u>

1. บริษัททำสัญญาครอบคลุมในเรื่องของค่าใช้จ่ายไว้แล้ว ในเรื่องของการก่อสร้างไม่เกิน 553 ล้านบาท หากเกินกว่านี้ผู้ขายต้องรับผิดชอบ
2. การดำเนินขั้นตอนทางราชการเรียบร้อยพร้อมโอนได้แล้ว การก่อสร้างอาจล่าช้าบ้างแต่เป็นงานเก็บข้อบกพร่องและความสะอาด เรื่องโอนให้ลูกค้าสามารถโอนได้ทันที
3. และ 4. ผู้ขาย (ผู้ถือหุ้นเดิม) ลงนามรับประกันเต็มวงเงินตามสัญญาซื้อขายหุ้น รวมทั้งยังคงผูกพันตนค้ำประกันหนี้ที่ ORIN มีต่อสถาบันการเงินอยู่
4. บริษัทคาดการณ์ว่าจะสามารถโอนให้ลูกค้าและปิดการขายได้ภายในเดือนมิถุนายน จึงมีความเสี่ยงอัตราดอกเบี้ยในช่วงระยะเวลาที่สั้น ไม่เกิน 4 เดือน

<u>ความเห็นคณะกรรมการบริษัท ในการเข้าทำรายการ</u>

คณะกรรมการบริษัทเห็นว่าเป็นโอกาสอันดีในการที่บริษัทจะขยายธุรกิจเพิ่มขึ้นจากธุรกิจที่มีอยู่ในปัจจุบัน ซึ่งบริษัทมีนโยบายที่จะมุ่งสู่การเป็นบริษัทพัฒนาอสังหาริมทรัพย์ชั้นนำ การซื้อหุ้นของโอรินจะทำให้บริษัทสามารถรับรู้รายได้ และกำไรในเวลาอันรวดเร็ว

โดยทางบริษัทจะเข้าไปดำเนินงานด้านการบริหารการเงิน และการตลาดในกิจการนี้ **คณะกรรมการบริษัทจึงเชื่อมั่นว่าหากผลประกอบการของกิจการที่ได้มานี้ มีแนวโน้มที่ดีตามที่คาดการณ์ไว้ย่อมจะเป็นส่วนช่วยส่งเสริมผลประกอบการของบริษัทให้ดียิ่งขึ้น**

○ **รายการที่ 2**

ที่ประชุมคณะกรรมการ บริษัท กรีน รีซอร์สเซส จำกัด (มหาชน) (“บริษัท” หรือ“GREEN”) ครั้งที่ 4/2560 เมื่อวันที่ 11 สิงหาคม 2560 ได้มีมติอนุมัติให้บริษัทเข้าลงทุนในธุรกิจพลังงานโดยการซื้อสินทรัพย์ที่เกี่ยวข้องกับโครงการโรงไฟฟ้าพลังงานแสงอาทิตย์ชนิดติดตั้งบนหลังคา กำลังการผลิตติดตั้งรวมประมาณ 1.0 เมกะวัตต์ ของบริษัท เจ.อี โซล่าร์ ลพบุรี จำกัด โดยมีมูลค่าโครงการรวม 77.0 ล้านบาท (“โครงการฯ”)

วัน เดือน ปี ที่เกิดรายการ 31 สิงหาคม 2560

สรุปข้อมูลโครงการ

ประเภทโครงการ	โรงไฟฟ้าพลังงานแสงอาทิตย์ชนิดติดตั้งบนหลังคา ตั้งอยู่ที่ อ. พัฒนานิคม จ. ลพบุรี ผลิตไฟฟ้าจากพลังงานแสงอาทิตย์ด้วยวิธี Photovoltaic PV Technology
พื้นที่โครงการ	ขนาด 4,134 ตารางวา หรือคิดเป็น 10 ไร่ 1 งาน 34 ตารางวา
อัตรารับซื้อไฟฟ้า	Feed-in-Tariff (FiT) 6.16 บาท ต่อหน่วย (mwh) คงที่ตลอดอายุสัญญา
ระยะเวลาซื้อขายไฟฟ้าตามสัญญา	สัญญามีอายุ 25 ปี สิ้นสุดวันที่ 30 ธ.ค. 2581 โดย ณ วันที่ 31 สิงหาคม 2560 สัญญามีอายุคงเหลือ 21 ปี 4 เดือน
กำลังการผลิต	994.8 กิโลวัตต์ (kWp)
สิทธิประโยชน์ทางภาษี	ได้รับบัตรส่งเสริมการลงทุน (BOI) โดยได้รับยกเว้นภาษีเงินได้ นิติบุคคล 8 ปี (2559 – 2566)
แหล่งเงินทุน	เงินทุนหมุนเวียนของ GREEN
สินทรัพย์ที่จะเข้าซื้อ	มูลค่ารายการรวม 77.0 ล้านบาท ประกอบด้วย ● ที่ดินแปลงโฉนดเลขที่ 34250 ตำบลพัฒนานิคม อำเภอพัฒนานิคม จังหวัดลพบุรี เนื้อที่ 10 ไร่ 1 งาน 34 ตารางวา จำนวน 2.0 ล้านบาท ● โรงเรือนสำหรับเลี้ยงไก่จำนวน 4 โรง และสิ่งปลูกสร้างบนที่ดินข้างต้น จำนวน 17.0 ล้านบาท ● แผงโซลาเซลล์และวัสดุอุปกรณ์ต่างๆ ที่เกี่ยวข้องกับการผลิตกระแสไฟฟ้าพลังงานแสงอาทิตย์ติดตั้งบนหลังคาในโครงการฯ รวมถึงสิทธิในการผลิตและขายกระแสไฟฟ้าให้แก่การไฟฟ้าส่วนภูมิภาคตามสัญญาซื้อขายไฟฟ้าเลขที่ PV-PEA-0065/2556 จำนวนรวม 58.0 ล้านบาท

การคำนวณขนาดรายการ

ขนาดของรายการที่คำนวณได้สูงสุดตามเกณฑ์มูลค่ารวมของสิ่งตอบแทนคิดเป็นร้อยละ 10.9 โดยพิจารณาจากงบการเงินรวมของ GREEN สิ้นสุด ณ วันที่ 30 มิถุนายน 2560 ทั้งนี้ ในรอบ 6 เดือนที่ผ่านมา GREEN ไม่มีการเข้าทำรายการ

ประเภทเดียวกัน ส่งผลให้ขนาดรายการรวมเท่ากับร้อยละ 10.9 ซึ่งต่ำกว่าร้อยละ 15.0 ตามประกาศการได้มาและจำหน่ายไปซึ่งสินทรัพย์

ผลประโยชน์ที่คาดว่าจะเกิดกับ GREEN จากผลของการเข้าทำรายการ

การเข้าทำรายการในครั้งนี้จะมีส่วนช่วยสร้างรายได้และผลกำไรที่แน่นอนให้แก่บริษัทในระยะยาว ซึ่งส่งผลดีต่อผลการดำเนินงานของบริษัท อีกทั้งเป็นการขยายขอบเขตงานในกลุ่มธุรกิจเพื่อกระจายความเสี่ยงทางธุรกิจให้มีความหลากหลายและครอบคลุมวัตถุประสงค์ของการเพิ่มทุนของบริษัทให้มากที่สุด

<u>ชี้แจงเพิ่มเติมเกี่ยวกับการปรับเปลี่ยนรูปแบบการเข้าลงทุนในโครงการโรงไฟฟ้าพลังงานแสงอาทิตย์ กำลังการผลิตติดตั้งรวม 1.0 เมกะวัตต์ จังหวัดลพบุรี ของบริษัท เจ.อี โซล่าร์ ลพบุรี จำกัด</u>

1. โครงสร้างการเข้าลงทุนเดิมในโครงการโรงไฟฟ้าพลังงานแสงอาทิตย์ชนิดติดตั้งบนหลังคา กำลังการผลิตติดตั้งรวม 1.0 เมกะวัตต์ จังหวัดลพบุรี (“โครงการฯ”) ของบริษัท เจ.อี โซล่าร์ ลพบุรี จำกัด

เดิมที่ประชุมคณะกรรมการบริษัท ครั้งที่ 4/2560 เมื่อวันที่ 11 สิงหาคม 2560 ได้มีมติอนุมัติให้บริษัทเข้าลงทุนในโครงการฯ ในรูปแบบของการซื้อทรัพย์สินและสิทธิในการดำเนินโครงการและจำหน่ายกระแสไฟฟ้าให้แก่การไฟฟ้าส่วนภูมิภาค ซึ่งมีรายละเอียดทรัพย์สินหลักและอุปกรณ์ที่บริษัทเข้าซื้อ ดังนี้

(1) ที่ดินที่ตั้งโครงการฯ ขนาด 10-1-34 ไร่ ตั้งอยู่ที่ตำบลพัฒนานิคม อำเภอพัฒนานิคม จังหวัดลพบุรี มูลค่ารวม 2,000,000 บาท ซื้อจากคุณเจริญ ชูศรี

(2) สิ่งปลูกสร้างบนที่ดิน รวมถึงโรงเลี้ยงไก่ และวัสดุอุปกรณ์ต่างๆ ที่เกี่ยวข้องกับการผลิตกระแสไฟฟ้าของโครงการฯ มูลค่ารวมทั้งสิ้น 17,000,000 บาท ซื้อจากหจก. เจ เอ็นจิเนียริ่ง

(3) อุปกรณ์และแผงโซล่าร์เซลล์ของโครงการฯ ซื้อจาก บริษัท เจ.อี โซล่าร์ ลพบุรี จำกัด ซึ่งเป็นคู่สัญญาตามสัญญาซื้อขายกระแสไฟฟ้ากับการไฟฟ้าส่วนภูมิภาค มูลค่า 54,205,607.48 บาท ภาษีมูลค่าเพิ่ม 3,794,392.52 บาท มูลค่ารวมทั้งสิ้น 58,000,000 บาท

ทั้งนี้ คิดเป็นมูลค่ารวมทั้งสิ้น 77.0 ล้านบาท และมีขนาดรายการได้มาซึ่งสินทรัพย์ตามเกณฑ์สินทรัพย์รวมของบริษัท เท่ากับร้อยละ 10.9 ซึ่งขนาดรายการต่ำกว่าร้อยละ 15 และคู่สัญญามิใช่บุคคลที่เกี่ยวโยงกัน ดังนั้น บริษัทจึงไม่มีหน้าที่ปฏิบัติตามหลักเกณฑ์การเปิดเผยข้อมูลตามประกาศรายการได้มาหรือจำหน่ายไปหรือประกาศเรื่องรายการที่เกี่ยวโยงกันแต่อย่างใด อย่างไรก็ตาม เนื่องจากการเข้าลงทุนในโครงการฯ ดังกล่าวเป็นโครงการเริ่มต้นขยายธุรกิจของบริษัทไปยังธุรกิจพลังงาน บริษัทจึงได้เปิดเผยข้อมูลเกี่ยวกับการเข้าลงทุนในโครงการต่อตลาดหลักทรัพย์เพื่อให้ผู้ถือหุ้นของบริษัทและนักลงทุนทั่วไปได้รับทราบรายละเอียดปรากฏตาม สารสนเทศการเข้าลงทุนในโครงการฯ ซึ่งบริษัทได้เปิดเผยข้อมูลผ่านตลาดหลักทรัพย์ไปแล้วเมื่อวันที่ 31 สิงหาคม 2560

2. เหตุผลและความจำเป็นในการปรับเปลี่ยนรูปแบบการเข้าลงทุนและโครงสร้างการเข้าลงทุนใหม่ในโครงการฯ

<u>เหตุผลและความจำเป็นในการปรับเปลี่ยนรูปแบบการเข้าลงทุน</u>

ภายหลังจากที่บริษัทรับซื้อทรัพย์สินต่างๆ เกี่ยวกับโครงการจากผู้ขายเป็นที่เรียบร้อยแล้วในช่วงเดือนสิงหาคม 2560 บริษัท เจ.อี โซล่าร์ ลพบุรี จำกัด ในฐานะผู้ขาย ได้ดำเนินการขออนุญาตต่อการไฟฟ้าส่วนภูมิภาคเพื่อโอนสิทธิตามสัญญาซื้อขายกระแสไฟฟ้าของโครงการฯ ให้แก่บริษัทตามข้อตกลงในสัญญาซื้อขายที่ทำไว้ระหว่างกัน แต่เนื่องจากมีข้อขัดข้องตามเงื่อนไขการโอนสิทธิตามสัญญาซื้อขายไฟฟ้ากับการไฟฟ้าส่วนภูมิภาคซึ่งผู้รับโอนสิทธิจะต้องเป็นบริษัทในเครือกับผู้โอนเสียก่อนจึงจะดำเนินการได้ ส่งผลให้บริษัท เจ.อี โซล่าร์ ลพบุรี จำกัด ไม่สามารถโอนสิทธิตามสัญญาซื้อขายกระแสไฟฟ้าให้แก่บริษัทได้ทันที ดังนี้ เพื่อให้บริษัทได้รับสิทธิประโยชน์ครบถ้วนตามสัญญาซื้อขายโครงการผู้ถือหุ้นทั้งหมดของบริษัท เจ.อี โซล่าร์ ลพบุรี จำกัด จึงตกลงโอนหุ้นในบริษัท เจ.อี โซล่าร์ ลพบุรี จำกัดให้แก่บริษัท

ด้วยเหตุผลข้างต้น บริษัทจึงมีความจำเป็นต้องเปลี่ยนรูปแบบการเข้าลงทุนจากเดิมซึ่งเข้าซื้ออุปกรณ์และแผงโซล่าร์เซลล์ของโครงการฯ ซื้อจาก บริษัท เจ.อี โซล่าร์ ลพบุรี จำกัด เป็นการเข้าถือหุ้นในบริษัท เจ.อี โซล่าร์ ลพบุรี จำกัด แทน ทั้งนี้ บริษัทขอเรียนว่าบริษัทได้ตรวจสอบสถานะทางกฎหมายและขั้นตอนการดำเนินการต่างๆ ในเรื่องดังกล่าวและทราบถึงประเด็นความเสี่ยงที่การไฟฟ้าส่วนภูมิภาคอาจไม่ให้ความเห็นชอบการโอนสิทธิตามสัญญาซื้อขายกระแสไฟฟ้าอยู่ก่อนแล้ว แต่เนื่องจากผู้ขายได้ให้คำรับรองดำเนินการและได้ทำข้อตกลงเกี่ยวกับการโอนหุ้นข้างต้นไว้ล่วงหน้าด้วยในกรณีที่ไม่ได้รับความเห็นชอบจากการไฟฟ้าส่วนภูมิภาค บริษัทจึงเห็นว่าไม่มีความเสี่ยงในการเข้าทำรายการ

ทั้งนี้ บริษัท เจ.อี โซล่าร์ ลพบุรี จำกัด มิได้ประกอบธุรกิจหรือมีภาระหนี้สินหรือความรับผิดอื่นใด นอกเหนือไปจากการดำเนินโครงการฯ เท่านั้น โดยโครงสร้างการถือหุ้นและฐานะทางการเงินรวมถึงผลการดำเนินงานของบริษัท เจ.อี โซล่าร์ ลพบุรี จำกัด เป็นไปตามข้อมูลที่ได้เปิดเผยไว้แล้วในสารสนเทศการเข้าลงทุนในโครงการฯ

<u>โครงสร้างการเข้าลงทุนใหม่ในโครงการฯ</u>

<u>บริษัทเข้าลงทุนในโครงการฯ ตามโครงสร้างใหม่ ดังนี้</u>

(1) ที่ดินที่ตั้งโครงการฯ ขนาด 10-1-34 ไร่ ตั้งอยู่ที่ตำบลพัฒนานิคม อำเภอพัฒนานิคม จังหวัดลพบุรี มูลค่ารวม 2,000,000 บาท ซื้อจากคุณเจริญ ชูศรี (ตามเดิมไม่มีการเปลี่ยนแปลง)

(2) สิ่งปลูกสร้างบนที่ดิน รวมถึงโรงเลี้ยงไก่ และวัสดุอุปกรณ์ต่างๆ ที่เกี่ยวข้องกับการผลิตกระแสไฟฟ้าของโครงการฯ มูลค่ารวมทั้งสิ้น 17,000,000 บาท ซื้อจากหจก. เจ เอ็นจิ เนียริ่ง (ตามเดิมไม่มีการเปลี่ยนแปลง)

(3) ในส่วนของรายการซื้ออุปกรณ์และแผงโซล่าร์เซลล์ของโครงการฯ ตามโครงสร้างการลงทุนเดิมซึ่งมีมูลค่ารวมทั้งสิ้น 58,000,000 บาท มีการเปลี่ยนแปลงตามโครงสร้างการลงทุนใหม่เป็นรายการดังต่อไปนี้

(3.1) บริษัทเข้ารับโอนหุ้นทั้งหมดในบริษัท เจ.อี โซล่าร์ ลพบุรี จำกัดจากผู้ถือหุ้นเดิม (ทุนจดทะเบียน 14.5 ล้านบาท) โดย บริษัทจ่ายชำระเงินลงทุนจำนวน 948.398.13 บาทเพิ่มเติมให้แก่ถือหุ้นเดิม

(3.2) บริษัทจำหน่ายอุปกรณ์ผลิตกระแสไฟฟ้าให้แก่ บริษัท เจอี โซล่าร์ ลพบุรี จำกัด ในมูลค่า 40,654,205.61 บาท ภาษีมูลค่าเพิ่ม 2,845,794.39 บาท มูลค่ารวมทั้งสิ้น 43,500,000 บาท (เป็นมูลค่าภายหลังหักเงินลงทุนจำนวน 14.50 ล้านบาท ตามทุนจดทะเบียนของบริษัท เจ.อี โซล่าร์ ลพบุรี จำกัด)

ทั้งนี้ การเข้าลงทุนตามโครงสร้างใหม่ข้างต้นตามวิธีการในข้อ (3) และ (4) ที่กล่าวมาเป็นไปตามข้อตกลงในสัญญาซื้อขายโครงการที่ได้ทำไว้กับผู้ขายตั้งแต่เริ่มแรกซึ่งส่งผลให้บริษัทฯ ต้องชำระเงินให้แก่ผู้ขายเพิ่มเติมจำนวน 948.398.13 บาท เมื่อเปรียบเทียบกับการลงทุนในรูปแบบเดิม โดยมีสาเหตุเนื่องมาจากบริษัทได้มาซึ่งทรัพย์สินและกิจการทั้งหมดของบริษัท เจอี โซล่าร์ ลพบุรี จำกัด ซึ่งการกำหนดราคาที่ต้องชำระเพิ่มเติมดังกล่าว ไม่ได้มีการประเมินมูลค่าเพิ่มเติมแต่เป็นการกำหนดตามข้อตกลงกับผู้ขายที่ทำไว้ตั้งแต่แรก

<u>หมายเหตุ:</u>

บริษัทได้รับโอนและเข้าถือหุ้นทั้งหมดในบริษัท เจ.อี โซล่าร์ ลพบุรี จำกัด ซึ่งส่งผลให้บริษัท เจ.อี โซล่าร์ ลพบุรี จำกัด มีสถานะเป็นบริษัทย่อยของบริษัทเมื่อวันที่ 2 พฤศจิกายน 2560 ทั้งนี้ บริษัท เจ.อี โซล่าร์ ลพบุรี จำกัด มีทุนจดทะเบียนทั้งสิ้น 14,500,000 บาท (ชำระเต็มมูลค่า) โดยแบ่งเป็นหุ้นสามัญ 145,000 หุ้น มูลค่าที่ตราไว้หุ้นละ 100 บาท โดยปัจจุบันโครงสร้างการถือหุ้นของบริษัท เจ.อี โซล่าร์ ลพบุรี จำกัด เป็นดังนี้

รายชื่อผู้ถือหุ้น	จำนวนหุ้น	สัดส่วน
บริษัท กรีน รีซอร์สเซส จำกัด (มหาชน)	144,996	99.996%
พลตำรวจตรีสหัสชัย อินทรสุขศรี	1	0.001%
นายประทีป อนันตโชติ	1	0.001%
นายเจริญ ชูศรี	1	0.001%
นางจริยา ชูศรี	1	0.001%

หลังจากที่บริษัทเข้าถือหุ้นในบริษัท เจ.อี โซล่าร์ ลพบุรี จำกัด แล้ว บริษัทได้เปลี่ยนแปลงโครงสร้างกรรมการ โดยได้แต่งตั้งกรรมการตัวแทนของบริษัท เข้าดูแลบริหารกิจการในบริษัท เจ.อี โซล่าร์ ลพบุรี จำกัด 2 คน คือ พลตำรวจตรีสหัสชัย อินทรสุขศรี และนายประทีป อนันตโชติ ทั้งนี้ ปัจจุบันโครงสร้างกรรมการของ บริษัท เจ.อี โซล่าร์ ลพบุรี จำกัด ประกอบด้วยกรรมการ 3 รายดังนี้

1. พลตำรวจตรีสหัสชัย อินทรสุขศรี
2. นายประทีป อนันตโชติ
3. นายเจริญ ชูศรี (กรรมการเดิมซึ่งปัจจุบันไม่มีอำนาจลงนามผูกพันบริษัทแต่อย่างใด)

<u>หมายเหตุ</u> อ้างถึงหนังสือรับรองของบริษัท เจ.อี โซล่าร์ ลพบุรี จำกัด เมื่อวันที่ 30 พฤษภาคม 2561 ได้มีการจดเพิ่มกรรมการจำนวน 1 ท่าน คือ นายพิพัทธ์ วิริยะเมตตากุล

ในส่วนของรายได้จากการจำหน่ายกระแสไฟฟ้านั้น บริษัท ได้รับครบถ้วนตามสัญญาเข้าลงทุนที่ตกลงไว้ กล่าวคือ ค่าไฟฟ้าของเดือนกันยายน 2560 บริษัทฯ ได้ชำระโดยตรงจาก บริษัท เจ.อี โซล่าร์ ลพบุรี จำกัด เป็นค่าตอบแทนตามสัญญาเข้าลงทุนที่ทำไว้ และรายได้ค่ากระแสไฟฟ้าตั้งแต่เดือนตุลาคม 2560 เป็นต้นมาจนถึงปัจจุบันถือว่าเป็นรายได้ของบริษัท เจ.อี โซล่าร์ ลพบุรี จำกัดในฐานะที่เป็นบริษัทย่อยที่บริษัทฯ ถือหุ้นในสัดส่วนร้อยละ 100

การปรับเปลี่ยนโครงสร้างการเข้าลงทุนข้างต้นซึ่งส่งผลให้บริษัท ต้องชำระค่าใช้จ่ายเพิ่มเติมให้แก่ ผู้ถือหุ้นของบริษัท เจ.อี โซล่าร์ ลพบุรี จำกัดเป็นจำนวนทั้งสิ้น 948,598.13 บาท <u>สามารถคำนวณเป็นขนาดรายการใหม่เท่ากับร้อยละ</u>

11.02 ตามเกณฑ์มูลค่ารวมของสิ่งตอบแทน (ขนาดรายการตามโครงสร้างการลงทุนเดิมเท่ากับร้อยละ 10.9 ตามเกณฑ์มูลค่ารวมของสิ่งตอบแทน) ดังนี้

หมายเหตุ คิดคำนวณตามงบการเงินฉบับสอบทานของบริษัท สิ้นสุด ณ วันที่ 30 มิถุนายน 2560 ขณะที่คณะกรรมการมีมติอนุมัติให้เข้าลงทุนครั้งแรกสุด (หากคิดคำนวณตามงบการเงินประจำปีของบริษัท สิ้นสุด ณ วันที่ 31 ธันวาคม 2560 ขนาดรายการตามเกณฑ์มูลค่าสินทรัพย์ที่มีตัวตนสุทธิ (NTA) จะเท่ากับร้อยละ 7.59% และขนาดรายการตามเกณฑ์มูลค่ารวมของสิ่งตอบแทนจะเท่ากับร้อยละ 11.67%)

นอกจากนี้ ในส่วนที่บริษัทได้จำหน่ายอุปกรณ์ผลิตกระแสไฟฟ้าให้แก่ บริษัท เจ.อี โซล่าร์ ลพบุรี จำกัด ในมูลค่า 43,500,000 บาท (รวมภาษีมูลค่าเพิ่ม) แม้ว่าจะเข้าข่ายเป็นรายการจำหน่ายไปซึ่งทรัพย์สินก็ตาม แต่ก็เป็นการจำหน่ายให้แก่บริษัทย่อยของบริษัทเองภายหลังจากที่บริษัทเข้าถือหุ้นทั้งหมดใน บริษัท เจ.อี โซล่าร์ ลพบุรี จำกัด แล้ว จึงมีลักษณะเป็นการปรับโครงสร้างภายในของกลุ่มบริษัทเองเท่านั้น

ทั้งนี้ บริษัทยังมิได้แจ้งข้อมูลดังกล่าวต่อตลาดหลักทรัพย์และผู้ถือหุ้นก่อนหน้านี้ เนื่องจากบริษัทอยู่ระหว่างพิจารณาข้อดีข้อเสีย ประโยชน์และผลกระทบจากการปรับเปลี่ยนรูปแบบการเข้าลงทุน เพื่อให้เกิดประโยชน์สูงสุดแก่บริษัท โดยที่ประชุมคณะกรรมการของบริษัทฯ ครั้งที่ 2/2561 เมื่อวันที่ 27 กุมภาพันธ์ 2561 ได้มีมติเห็นชอบให้บริษัทเข้าลงทุนตามโครงสร้างการลงทุนใหม่และให้นำเสนอต่อที่ประชุมผู้ถือหุ้นเพื่อให้สัตยาบันต่อไป

3. เหตุผลในการนำเสนอวาระให้สัตยาบันการเข้าลงทุนในบริษัท เจ.อี โซล่าร์ ลพบุรี จำกัดต่อที่ประชุมผู้ถือหุ้นสามัญประจำปี 2561

ทั้งนี้ คณะกรรมการบริษัทได้พิจารณาแล้วและมีความเห็นว่าการดำเนินการตามแนวทางดังกล่าวจะเกิดประโยชน์สูงสุดกับบริษัท เพื่อให้บริษัทยังคงสามารถลงทุนในโครงการฯ ได้ต่อไปผ่านบริษัท เจ.อี โซล่าร์ ลพบุรี จำกัด ซึ่งมีสถานะเป็นบริษัทย่อยของบริษัท แล้ว และยังสามารถรักษาสิทธิประโยชน์ต่างๆ ตามข้อตกลงในสัญญาซื้อขายโครงการที่ทำไว้กับผู้ขายและตามนโยบายการลงทุนของบริษัท แต่การเข้าถือหุ้นทั้งหมดในบริษัทจำกัดเข้าข่ายเป็นซื้อหรือรับโอนกิจการในบริษัทอื่นมาเป็นของบริษัทตามมาตรา 107 (2) (ก) แห่งพระราชบัญญัติบริษัทมหาชนจำกัด พ.ศ.2535 ซึ่งจะต้องได้รับมติเห็นชอบจากที่ประชุมผู้ถือหุ้นของบริษัทด้วยคะแนนเสียงไม่น้อยกว่า 3 ใน 4 ของผู้ถือหุ้นที่มาประชุมและมีสิทธิออกเสียงลงคะแนน ดังนั้น คณะกรรมการบริษัทจึงมีมติเห็นชอบให้นำเสนอวาระข้างต้นต่อที่ประชุมสามัญผู้ถือหุ้นประจำปี 2561 เพื่อให้มีมติให้สัตยาบันการดำเนินการของบริษัทให้เป็นไปโดยถูกต้องตามกฎหมาย อย่างไรก็ตาม หากที่ประชุมผู้ถือหุ้นมิได้มีมติให้สัตยาบันตามที่เสนอ บริษัทจะดำเนินการแก้ไขโดยการขอให้มีการโอนสัญญาซื้อขายไฟฟ้าของ บริษัท เจ.อี โซล่าร์ ลพบุรี จำกัด ให้แก่ บริษัท กรีน รีซอร์สเซส จำกัด (มหาชน) อีกครั้งตามแนวทางที่บริษัทได้วางไว้ตามเดิม หรือจำหน่ายเงินลงทุนให้แก่ผู้ที่สนใจลงทุนในกิจการดังกล่าวโดยคำนึงถึงประโยชน์สูงสุดของผู้ถือหุ้น *(อ้างถึงที่ประชุมสามัญผู้ถือหุ้นประจำปี 2561 เมื่อวันที่ 5 เมษายน 2561 ที่ประชุมมีมติเป็นเอกฉันท์อนุมัติวาระให้สัตยาบันการเข้าลงทุนในบริษัท เจ.อี โซล่าร์ ลพบุรี ทุกประการ)*

รายการที่ 3 เนื่องด้วยที่ประชุมคณะกรรมการ บริษัท กรีน รีซอร์สเซส จำกัด (มหาชน) (“บริษัท”) ครั้งที่ 3/2561 เมื่อวันที่ 16 มีนาคม 2561 ได้มีมติอนุมัติให้บริษัท เอซีดี เอ็นเนอร์ยี่ จำกัด (บริษัทย่อยที่บริษัทถือหุ้นทั้งหมด) เข้าลงทุนในธุรกิจพลังงานโดยการเข้าซื้อหุ้นข้างมากในบริษัท เอส เค วัน เพาเวอร์ จำกัด

("SK1") ซึ่งเป็นบริษัทที่จัดตั้งขึ้นเพื่อรับโอนกิจการโครงการโรงไฟฟ้าพลังงานแสงอาทิตย์ชนิดติดตั้งบนพื้นดิน ขนาด 5.0 เมกะวัตต์ จังหวัดสระแก้ว

วัน เดือน ปี ที่เกิดรายการ 19 มีนาคม 2561

คู่สัญญาที่เกี่ยวข้อง บริษัท เอซีดี เอ็นเนอร์ยี่ จำกัด ("ACDE") เข้าลงทุนในโครงการโรงไฟฟ้าฯ คิดเป็นมูลค่าลงทุนรวมทั้งสิ้น 330 ล้านบาท ผ่านการถือหุ้นบางส่วนใน SK1 ซึ่งมีผู้ถือหุ้นร่วมลงทุน คือ NT และบริษัท เมทลิงค์ อินโฟ จำกัด ("ML") และการให้กู้ยืมแก่บุคคลที่เกี่ยวข้อง โดยเข้าทำรายการดังนี้

(1) ACDE เข้าทำสัญญาซื้อขายหุ้นใน SK1 และรับโอนสิทธิต่างๆ ที่เกี่ยวข้องจาก นางสาวคริสติน่า ไกรภัสสร์พงษ์ (ผู้ถือหุ้นสามัญของ SK1) ซึ่งไม่เข้าข่ายเป็นบุคคลที่เกี่ยวโยงกันของบริษัท

(2) ACDE ให้กู้ยืมแก่ ML ซึ่งไม่เข้าข่ายเป็นนิติบุคคลที่เกี่ยวโยงกันของบริษัท

(3) GREEN ให้กู้ยืมแก่ SK1 ซึ่งไม่เข้าข่ายเป็นนิติบุคคลที่เกี่ยวโยงกันของบริษัท

<u>หมายเหตุ</u>: ML เป็นบริษัทผู้ดำเนินโครงการโรงไฟฟ้าฯ เดิม ซึ่งตกลงจะโอนกิจการโครงการโรงไฟฟ้าฯ ให้แก่ SK1 คิดเป็นมูลค่าโครงการทั้งสิ้น 330 ล้านบาท ทั้งนี้ ML ตกลงเข้าร่วมลงทุนถือหุ้นบุริมสิทธิ ในสัดส่วนร้อยละ 51 ของหุ้นทั้งหมดของ SK1 เพื่อให้เป็นไปตามหลักเกณฑ์ในการโอนสิทธิตามสัญญาซื้อขายไฟฟ้าของการไฟฟ้าส่วนภูมิภาค ทั้งนี้ หุ้นบุริมสิทธิทั้งหมดใน SK1 เป็นหุ้นซึ่งไม่มีสิทธิออกเสียงแต่อย่างใด

ลักษณะรายการ

(1) ACDE เข้าซื้อหุ้นสามัญใน SK1 จากนางสาวคริสติน่า ไกรภัสสร์พงษ์ เป็นจำนวนทั้งสิ้น 294,000 หุ้น คิดเป็นสัดส่วนทั้งสิ้น ร้อยละ 60 ของจำนวนหุ้นสามัญและสิทธิออกเสียงทั้งหมดใน SK1 คิดเป็นมูลค่าทั้งสิ้น 9,820,000 บาท (ค่าหุ้นดังกล่าวมีส่วนเพิ่มมูลค่าหุ้นจำนวน 1,000,000 บาท)

หลังจากเข้าถือหุ้นใน SK1 แล้ว ACDE ชำระค่าหุ้นสามัญใน SK1 เพิ่มเติมอีกเป็นจำนวน 20,580,000 บาท

(2) ACDE รับโอนสิทธิในการได้รับชำระเงินตามตั๋วสัญญาใช้เงินและสัญญารับจำนำหุ้นบุริมสิทธิใน SK1 ระหว่าง ML กับนางสาวคริสติน่า ไกรภัสสร์พงษ์ คิดเป็นมูลค่าทั้งสิ้น 9,180,000 บาท (ไม่มีส่วนเพิ่มใดๆ)

ACDE ให้ ML กู้ยืมเงินลงทุนในหุ้นบุริมสิทธิของ SK1 คิดเป็นมูลค่าทั้งสิ้น 21,420,000 บาท (อัตราดอกเบี้ยร้อยละ 7 ต่อปีและมีกำหนดชำระคืนภายใน 3 ปี)

GREEN ให้ SK1 กู้ยืมเงินเพื่อใช้ในการชำระค่ารับโอนกิจการโครงการโรงไฟฟ้าฯ เป็นจำนวนเงินทั้งสิ้น 18,000,000 บาท (อัตราดอกเบี้ยร้อยละ 5 ต่อปีและมีกำหนดชำระคืนภายใน 10 ปี)

โครงสร้างการถือหุ้นและการบริหารงานใน SK1 **ก่อน**การเข้าลงทุนของบริษัท เอซีดี เอ็นเนอร์ยี่ จำกัด

ลำดับ	ผู้ถือหุ้น	ประเภท	จำนวนหุ้น	ชำระแล้ว	ชำระแล้ว (บาท)	ยังไม่ชำระ	ยังไม่ชำระ (บาท)	สัดส่วนตามทุนจดทะเบียน
1	NT	สามัญ	196,000	30%	5,880,000.00	70%	13,720,000.00	19.6%
2	คุณคริสติน่า	สามัญ	294,000	30%	8,820,000.00	70%	20,580,000.00	29.4%
3	ML	บุริมสิทธิ	510,000	30%	15,300,000.00	70%	35,700,000	51.0%
รวม			10,000,000		30,000,000.00		70,000,000	100%

หมายเหตุ *SK1 ทุนจดทะเบียน 100,000,000 บาท แบ่งเป็นหุ้นสามัญ 490,000 หุ้น และหุ้นบุริมสิทธิ 510,000 หุ้น มูลค่าที่ตราไว้หุ้นละ 100 บาท ทั้งนี้ SK1 เป็นบริษัทที่มิได้ประกอบธุรกิจอื่นมาก่อน*

โครงสร้างกรรมการ ประกอบด้วยกรรมการ 4 ราย ดังนี้

1. นางสาวประภารัตน์ ตังควัฒนา
2. นางสาวคริสติน่า ไกรภัสสร์พงษ์
3. นางสาวสุณีย์ สุพรรณวัฒนกุล
4. นายประพันธ์ อัศวพลังพรหม

เงื่อนไขลงนามผูกพันบริษัท

นายประพันธ์ อัศวพลังพรหม หรือ นางสาวประภารัตน์ ตังควัฒนา ลงลายมือชื่อร่วมกับ นางสาวคริสติน่า ไกรภัสสร์พงษ์ หรือ นางสาวสุณีย์ สุพรรณวัฒนกุล รวมเป็นสองคน และประทับตราสำคัญของบริษัท

โครงสร้างการถือหุ้นและการบริหารงานใน SK1 ภายหลังการเข้าลงทุนของบริษัท เอซีดี เอ็นเนอร์ยี่ จำกัด

ลำดับ	ผู้ถือหุ้น	ประเภท	จำนวนหุ้น	ชำระแล้ว	สัดส่วนตามทุนจดทะเบียน
1	NT	สามัญ	196,000	19,600,000	19.6%
2	ACDE	สามัญ	294,000	29,400,000	29.4%
3	ML	บุริมสิทธิ	510,000	51,000,000	51.0%
รวม			10,000,000	100,000,000	100%

หมายเหตุ

1. *NT และ ACDE ให้กู้ยืมเงินแก่ ML จำนวนรวม 51 ล้านบาท (ในสัดส่วนการให้กู้ยืม NT 40% : ACDE 60%) เพื่อใช้ชำระค่าหุ้นบุริมสิทธิใน SK1 โดย ML ออกตั๋วสัญญาใช้เงินให้แก่ NT และ ACDE ตามสัดส่วนเงินกู้ยืมดังกล่าว โดยตั๋วสัญญาใช้เงินมีอายุ 3 ปี และอัตราดอกเบี้ยร้อยละ 7 ต่อปี ซึ่ง ML ในฐานะผู้ถือหุ้นบุริมสิทธิมีสิทธิได้รับเงินปันผลจาก SK1 ในอัตราเดียวกันกับดอกเบี้ยเงินกู้ยืมตามตั๋วสัญญาใช้เงินดังกล่าว*
2. *ACDE เข้าลงทุนใน SK1 ในวันที่ 19 มีนาคม 2561 ซึ่งส่งผลให้ SK1 มีสถานะเป็นบริษัทย่อยทางอ้อมของ GREEN*

โครงสร้างกรรมการ ประกอบด้วยกรรมการ 4 ราย ดังนี้ [1]

1.นางสาวประภารัตน์ ตังควัฒนา 2.นายประทีป อนันตโชติ 3. นายพิพัทธ์ วิริยะเมตตากุล 4. นายอภิชาติ ศิวโมกษ์

เงื่อนไขลงนามผูกพันบริษัท [2]

นางสาวประภารัตน์ ตังควัฒนา ลงลายมือชื่อร่วมกับ นายประทีป อนันตโชติ หรือ นายพิพัทธ์ วิริยะเมตตากุล หรือ นายอภิชาติ ศิวโมกษ์ รวมเป็นสองคน และประทับตราสำคัญของบริษัท

[1,2] **หมายเหตุ** อ้างถึงหนังสือรับรองบริษัท SK1 เมื่อวันที่ 11 ตุลาคม 2561 มีการจดทะเบียนเพิ่มกรรมการ 2 ท่าน คือ นายประพันธ์ อัศวพลังพรหม นางสาวอรอุมา สีแสงทอง และเปลี่ยนแปลงกรรมการ 1 ท่าน ได้แก่ จากนายอภิชาติ ศิวโมกษ์ เป็น นางภวัญญา กฤตชาติ พร้อมเปลี่ยนแปลงอำนาจการลงนามใหม่ ดังนี้ *"นางสาวประภารัตน์ ตังควัฒนา หรือ นางสาวอรอุมา สีแสงทอง คนใดคนหนึ่งลงลายมือชีวิตร่วมกับ นางภวัญญา กฤตชาติ หรือ นายพิพัทธ์ วิริยะเมตตากุล หรือ นายประทีป อนันตโชติ รวมเป็นสองคน และประทับตราสำคัญของบริษัท"*

ทั้งนี้ SK1 เป็นบริษัทที่จัดตั้งขึ้นโดย NT ตั้งแต่ปี 2559 เพื่อใช้ประกอบธุรกิจพลังงาน แต่ SK1 ยังมิได้เข้าดำเนินธุรกิจใดๆ ในช่วงที่ผ่านมาก่อนหน้านี้ ดังนั้น งบการเงินของบริษัทจึงประกอบด้วยเงินทุนค่าหุ้นที่ได้รับชำระจากผู้ถือหุ้น โดยมีค่าใช้จ่ายในการดำเนินงานเพียงเล็กน้อยเท่านั้น

เนื่องจาก NT และนางสาวคริสติน่า ไกรภัสสร์พงษ์ มีความสนใจจะเข้าซื้อและรับโอนโรงไฟฟ้าจาก ML ซึ่งเป็นผู้ดำเนินโครงการรายแรกที่เข้าทำสัญญาสนับสนุนโครงการกับสหกรณ์นิคมสระแก้ว ML เป็นผู้ลงทุนในทรัพย์สินโครงการและเป็นผู้สนับสนุนโครงการตามสัญญาซื้อขายกระแสไฟฟ้า ในขณะที่สหกรณ์ฯ เป็นเจ้าของโครงการและผู้ให้สิทธิในการใช้ที่ดินอันเป็นที่ตั้งโครงการ จึงได้เจรจาโดยให้ SK1 เป็นผู้รับโอนกิจการและการสนับสนุนโครงการโรงไฟฟ้าจาก ML โดย ML ยังคงถือหุ้นใน SK1 ตามเงื่อนไขของการไฟฟ้าส่วนภูมิภาค

งบการเงินของ SK1 มีรายละเอียดดังนี้

หน่วย : บาท

รายการ	2560 (ตรวจสอบแล้ว)	2559 (ตรวจสอบแล้ว)
รายได้อื่น	2,872.28	-
ค่าใช้จ่ายในการขายและบริหาร	408,978.40	220,961.99
ต้นทุนทางการเงิน	26,058.08	-
ขาดทุนสุทธิ	(406,106.12)	(220,961.99)
สินทรัพย์รวม	44,702,272.40	85,261.81
หนี้สินรวม	15,227,681.12	12,031.40
ส่วนของผู้ถือหุ้น	29,474,591.28	73,230.41
หนี้สินรวมส่วนของผู้ถือหุ้น	44,702,272.40	85,261.81

สรุปข้อมูลโครงการโรงไฟฟ้าฯ

SK1 จะรับโอนกิจการโครงการโรงไฟฟ้าจาก ML แล้วเสร็จไม่เกินเดือนเมษายน 2561 โดยมีรายละเอียดดังนี้

ประเภทโครงการ	• โรงไฟฟ้าพลังงานแสงอาทิตย์ที่ติดตั้งบนพื้นดิน ขนาด 5 เมกกะวัตต์ อ.เมือง จ.สระแก้ว ผลิตไฟฟ้าจากแผงโฟโตโวลเทอิก (Photovoltaic Panel) (แผงโซล่าร์เซลล์)
เจ้าของโครงการ	• สหกรณ์การเกษตรนิคมสระแก้ว จำกัด
ผู้สนับสนุนโครงการ	• บริษัท เมทลิงค์ อินโฟ จำกัด (ML)
พื้นที่โครงการ	• ขนาด 28,822 ตารางวา หรือคิดเป็น 72 ไร่ 0 งาน 22 ตารางวา กรรมสิทธิ์เป็นของสหกรณ์การเกษตร นิคมสระแก้ว จำกัด
อัตรารับซื้อไฟฟ้า	• Feed-in-Tariff (FiT) 5.377 บาท ต่อหน่วย (kWh) คงที่ตลอดอายุสัญญา
ส่วนแบ่งรายได้ของสหกรณ์	• 3.3 ล้านบาทต่อปีตลอดอายุสัญญา (เนื่องจากสหกรณ์กู้ยืมเงินจากผู้สนับสนุนโครงการ (ML) เพื่อซื้อที่ดินที่เป็นที่ตั้งของโครงการและให้สิทธิ ML ใช้ที่ดินดังกล่าวโดยไม่คิดค่าตอบแทนเพิ่มเติม ดังนั้น ปีที่ 1-5 ML ในฐานะผู้สนับสนุนโครงการจึงมีสิทธิหักค่าที่ดินจำนวน 1.6 ล้านบาทต่อปีจากส่วนแบ่งรายได้ดังกล่าว เพื่อชำระคืนเงินกู้ ซึ่งสิทธิทั้งหมดนี้จะถูกโอนมายัง SK1 ในวันที่การโอนกิจการโครงการโรงไฟฟ้ามีผลสมบูรณ์)
ระยะเวลาซื้อขายไฟฟ้า	• สัญญามีอายุ 25 ปี เริ่ม COD 31 สิงหาคม 2560 สิ้นสุดวันที่ 30 ธันวาคม 2584 (ณ วันที่ประเมินมูลค่า 1 เมษายน 2561 สัญญาคงเหลือระยะเวลา 23 ปี 9 เดือน)
ปริมาณรับซื้อไฟฟ้า	• กำลังการผลิตติดตั้ง 5 เมกกะวัตต์ (MW) / กำลังผลิตสูงสุด 4.994 MW
สิทธิประโยชน์ทางภาษี	• ได้รับบัตรส่งเสริมการลงทุน (BOI) โดยได้รับยกเว้นภาษีเงินได้นิติบุคคล 8 ปี (ปี 2560-2567) และยกเว้นภาษีต่ออีก 5 ปี ในอัตรา 50% ของฐานภาษีเงินได้นิติบุคคลในขณะนั้น (ปี2568-2572)
รายได้จากการขายไฟฟ้าที่ SK1 จะได้รับ	• ประมาณ 3 ล้านบาทต่อเดือน
ค่าตอบแทนที่ต้องชำระให้แก่ ML สำหรับการรับโอนกิจการ	330 ล้านบาท ประกอบด้วย • เงินลงทุนในหุ้นของ SK1 จำนวน 100 ล้านบาท (ACDE : NT ในสัดส่วน 60: 40) • เงินกู้ยืมแก่ SK1 จำนวน 30 ล้านบาท (ACDE : NT ในสัดส่วน 60: 40) • เงินกู้ยืมสถาบันการเงิน (ในนาม SK1) จำนวน 200 ล้านบาท

เกณฑ์ในการกำหนดมูลค่าสิ่งตอบแทน

บริษัทมิได้ว่าจ้างผู้ประเมินราคาทรัพย์สิน แต่ได้วิเคราะห์จากต้นทุนและข้อมูลโครงการแล้วเห็นว่า การเข้าลงทุนโดยรับโอนกิจการโครงการโรงไฟฟ้าของ SK1 จาก ML ในราคาค่าตอบแทนทั้งสิ้น 330 ล้านบาท มีความเหมาะสม โดย ACDE เข้ารับซื้อหุ้นสามัญในสัดส่วนร้อยละ 60 ของหุ้นสามัญและสิทธิออกเสียงทั้งหมดของ SK1 จากผู้ถือหุ้นเดิม คือ นางสาวคริสติน่า ไกรภัสสร์พงษ์ โดยชำระส่วนเพิ่มเงินค่าหุ้นสามัญ (Premium) ให้แก่ นางสาวคริสติน่า ไกรภัสสร์พงษ์ เป็นจำนวน 1,000,000 บาท และ GREEN ให้กู้ยืมเงินแก่ SK1 เพื่อใช้ลงทุนในโครงการเป็นจำนวน 18 ล้านบาท ซึ่งเป็นการให้กู้ยืมเงินตามสัดส่วนการถือหุ้นสามัญระหว่าง NT และ ACDE โดยมีอัตราดอกเบี้ยร้อยละ 5 ต่อปี นั้นก็มีความเหมาะสมและส่งผลให้การเข้าลงทุนในโครงการโรงไฟฟ้าในระยะยาวมีความคุ้มค่าต่อเงินลงทุนทั้งหมด

ในส่วนที่ ACDE ต้องชำระเงินค่าหุ้นให้แก่ นางสาวคริสติน่า ไกรภัสสร์พงษ์ และชำระค่าหุ้นสามัญใน SK1 จนเต็มมูลค่า รวมถึงการให้เงินกู้ยืมแก่ ML เพื่อชำระค่าหุ้นบุริมสิทธิ ซึ่งรวมทั้งสิ้นเป็นจำนวน 61 ล้านบาท และ เงินซึ่ง GREEN ให้กู้ยืมแก่ SK1 เป็นจำนวน 18 ล้านบาท (รวมเป็นเงินที่เกี่ยวข้องกับการลงทุนทั้งสิ้น 79 ล้านบาท) นั้น มาจากกระแสเงินสดของ GREEN จากเงินเพิ่มทุนก่อนหน้านี้ โดย GREEN ดำเนินการเพิ่มทุนใน ACDE ในจำนวนที่เพียงพอเพื่อให้ ACDE ชำระค่าหุ้นและเงินให้กู้ยืมต่างๆ

<u>การประเมินความคุ้มค่าโครงการและผลการดำเนินงานของโครงการโรงไฟฟ้าฯ</u> <u>(ผู้ผลิตไฟฟ้าได้จ่ายไฟฟ้าเข้าระบบเชิงพาณิชย์ครั้งแรกวันที่ 31 สิงหาคม 2560)</u>

ทั้งนี้ การกำหนดมูลค่าการลงทุนและการวิเคราะห์ความเป็นไปได้ของการลงทุนในโครงการ (Feasibility Analysis) ดำเนินการโดยอาศัยข้อมูลการศึกษาโครงการตามที่ได้รับจาก NT ซึ่งผู้ถือหุ้นของ NT เป็นผู้ดำเนินธุรกิจที่มีประสบการณ์ในด้านธุรกิจพลังงานและโครงการโรงไฟฟ้าอยู่แล้ว โดย NT ได้ศึกษาโครงการมาก่อนที่ ACDE จะเข้าลงทุน และ ACDE ได้ตรวจทานวิเคราะห์ข้อมูลดังกล่าวอีกครั้งโดยทีมงานของ ACDE เองซึ่งมีเจ้าหน้าที่ที่มีความรู้และประสบการณ์ในเรื่องธุรกิจพลังงานและโรงไฟฟ้าพลังงานแสงอาทิตย์ ดังนั้น บริษัท และ ACDE จึงมิได้ว่าจ้างผู้ประเมินราคาทรัพย์สินหรือที่ปรึกษาทางการเงินแต่อย่างใด โดยผลจากการประเมินความคุ้มค่าของโครงการโดยทีมงานของ ACDE แสดงข้อมูลผลตอบแทนและความคุ้มค่าของโครงการสรุปได้ดังนี้

กรณี	การประเมินความคุ้มค่าของโครงการ			
	มูลค่า (NPV) ล้านบาท	PIRR %	EIRR %	ระยะเวลาคืนทุน (ปี)
Base case – ค่าความเข้มของแสง 4.00 Kwh/m2/day	-4.94	5.83	7.47	14 ปี 3 เดือน

<u>หมายเหตุ</u>

1. PIRR (Project Internal Rate of Return) และ EIRR (Equity Internal Rate of Return) คือ อัตราลดค่า (discount rate) เพื่อใช้ในการประเมินความคุ้มค่าของโครงการ
2. สมมุติฐานของการวิเคราะห์ความเป็นไปได้ในการลงทุน มีดังนี้
   - การคำนวณรายได้ ใช้สมมุติฐานในด้านต่างๆ เช่น จำนวนวันที่ดำเนินการ ความเข้มของแสงอาทิตย์ กำลังการผลิตไฟฟ้า อัตราค่าเสื่อมของแผงโซล่าร์ ราคารับซื้อตามสัญญาซื้อขายไฟฟ้า เป็นต้น
   - การคำนวณค่าใช้จ่าย ใช้สมมุติฐานของค่าใช้จ่ายโดยทั่วไปในการประกอบธุรกิจพลังงาน เช่น ค่าใช้จ่ายในการบำรุงรักษา ค่าสาธารณูปโภค ค่าแรงงาน ค่าประกันภัย เงินเข้ากองทุนพัฒนาไฟฟ้า ค่าเสื่อมราคา ค่าใช้จ่ายทางการเงิน เป็นต้น
3. ในการศึกษาโครงการก่อนเข้าลงทุน บริษัทได้มีการวิเคราะห์ความอ่อนไหว โดยการปรับสมมุติฐานค่าความเข้มของแสงอาทิตย์ โดย Base case คำนวณค่าความเข้มแสงที่ 4.0 Kmh/m2/day มูลค่าของ IRR 5.83% NPV -4.94 MB และ ระยะเวลาคืนทุน 14 ปี 3 เดือน Best case คำนวณค่าความเข้มแสงที่ 4.5 Kmh/m2/day มูลค่าของ IRR 7.26% NPV 37.04 MB และ ระยะเวลาคืนทุน 12 ปี 3 เดือน
4. สมมติฐานทางการเงินที่สำคัญที่ใช้ในการคำนวณและประเมินความคุ้มค่าโครงการ มีดังนี้

สมมุติฐานทางการเงิน		
รายละเอียด	**สมมุติฐาน**	**คำอธิบาย**
วันที่ประเมินมูลค่า	1 – 4 – 61	วันที่คาดว่าจะมีรายได้จากโครงการ
รายได้จากการขายไฟฟ้า		
ปริมาณรับซื้อไฟฟ้า (KW)	4,994.20	กำลังการผลิตสูงสุด อ้างอิงจากรายละเอียดอุปกรณ์ตามสัญญาก่อสร้างทั้งนี้ตามสัญญา PPA กำหนดปริมาณการรับซื้อไฟฟ้าที่ 5 MW
ค่าความเข้มของแสง(Kwh/m2/day)	4.03	ค่าเฉลี่ยจากการจำนวนไฟฟ้าย้อนหลัง ตั้งแต่ ก.ย. 60 – ม.ค.61
ระยะเวลาการขายไฟฟ้าคงที่	23 ปี 9 เดือน	นับจากวันที่ 01- 4- 61 ถึงวันสิ้นสุด PPA 30-12-2584
อัตราค่าไฟฟ้า Fit (บาท/หน่วย)	5.377	สัญญาซื้อขายไฟฟ้ากับการไฟฟ้าส่วนภูมิภาค สัญญาเลขที่ PV-PEA-0065/2556
อัตราค่าเสื่อมของแผงโซล่าร์ (%)	ปีที่ 1- 9 = 1.0% ปีที่ 11-25 = 0.7%	รายละเอียดสินค้าแผงโซล่าร์เซลล์ยี่ห้อ Tallmax รุ่น TSM-PD14
ค่าดำเนินงานและค่าบำรุงรักษา (ล้านบาท/ปี)	1.5	ข้อมูลตามสัญญาบำรุงรักษา
ค่าพนักงาน + ค่าสาธารณูปโภค (ล้านบาท)	1	ข้อมูลเทียบเคียงบริษัทที่ประกอบกิจการโรงไฟฟ้าพลังงานแสงอาทิตย์
ค่าประกันภัย (ล้านบาท/ปี)	0.4	เงินเฟ้อ 0.7% ปี
เงินเข้ากองทุนพัฒนาไฟฟ้า (บาท/หน่วย)	0.01	
เงินทุนหมุนเวียน (วัน)	45	เงินทุนหมุนเวียน คำนวณจากการวิเคราะห์วงจรการสร้างกระแสเงินสด ซึ่งประกอบไปด้วย - ลูกหนี้การค้า ระยะเวลาเก็บเงิน 45 วัน - เจ้าหนี้การค้า ระยะเวลาเก็บเงิน 45 วัน
อัตราคิดลบ (%)	6 %	

5. ตามที่มูลค่า NPV (Net Present Value) ของโครงการมีมูลค่าติดลบ 4.94 ล้านบาทนั้น บริษัทได้พิจารณาคำนวณความคุ้มค่าของโครงการ โดยอาศัยปัจจัยค่าความเข้มของแสงอาทิตย์และเป็นตัวแปรสำคัญที่ส่งผลกระทบต่อรายได้ของโครงการโดยตรง ซึ่งเป็นค่าเฉลี่ยย้อนหลังตั้งแต่เดือน กันยายน 2560 – มกราคม 2561 ในช่วงฤดูฝนซึ่งมีค่าความเข้มแสงไม่มากนักเมื่อเทียบกับค่าเฉลี่ยตลอดทั้งปีตามปกติ อย่างไรก็ตาม ผลการประเมินความคุ้มค่ายังแสดงให้เห็นว่าการเข้าลงทุนในโครงการดังกล่าวมีระยะเวลาคืนทุนไม่เกิน 15 ปีจึงเป็นโครงการที่มีความน่าสนใจลงทุน

สรุปรายได้ในช่วงที่ผ่านมาของโครงการ ดังนี้

	ก.ย. 60	ต.ค. 60	พ.ย. 60	ธ.ค. 60	ม.ค. 61	รวม
หน่วยรวม	613,760.00	615,840.00	524,880.00	665,360.00	630,480.00	3,050,320.00
FIT	5.38	5.38	5.38	5.38	5.38	5.38
รวมค่าไฟฟ้า	3,300,187.52	3,311,371.68	2,822,279.76	3,577,640.72	3,390,090.96	16,401,570.64
VAT	231,013.13	231,796.02	197,559.58	250,434.85	237,306.37	1,148,109.94
TOTAL	3,531,200.65	3,543,167.70	3,019,839.34	3,828,075.57	3,627,397.33	17,549,680.58

นอกจากนี้ ตามที่บริษัทดำเนินธุรกิจเป็นผู้พัฒนาอสังหาริมทรัพย์ ต่อมาได้ขยายไปยังธุรกิจพลังงาน ซึ่งบริษัทอาจยังไม่มีความเชี่ยวชาญนั้น ในส่วนนี้ บริษัทได้วิเคราะห์ความเสี่ยงและแนวทางในการป้องกันความเสี่ยงจากการลงทุนที่เกี่ยวข้องแล้ว ซึ่งแม้ว่าบริษัทจะเพิ่งเริ่มเข้าดำเนินธุรกิจพลังงานได้ไม่นาน แต่บริษัทได้เตรียมความพร้อมในการเข้าดำเนินธุรกิจพลังงานมาเป็นระยะเวลาพอสมควรแล้ว โดยบริษัทได้จัดตั้ง ACDE เพื่อเป็นบริษัทย่อยที่จะใช้ประกอบธุรกิจด้านพลังงานเป็นหลักและเตรียมความพร้อมด้านบุคลากรมา ตั้งแต่ปี 2558 นอกจากนี้ บริษัทยังมีกรรมการซึ่งมีความรู้ความสามารถและประสบการณ์ในด้านธุรกิจพลังงานเป็นอย่างดี กล่าวคือ นาย วิรัต จันทร์ศิริวัฒนา กรรมการอิสระและกรรมการตรวจสอบของบริษัทด้วย ดังนั้น บริษัทจึงเชื่อว่าการเตรียมความพร้อมดังกล่าวเป็นการป้องกันความเสี่ยงเกี่ยวกับการขาดประสบการณ์ในด้านการดำเนินธุรกิจ พลังงานได้เป็นอย่างดี โดยในส่วนของโครงการโรงไฟฟ้าสระแก้วเองก็เป็นโครงการซึ่งจ่ายไฟฟ้าเข้าระบบเชิงพาณิชย์ (COD) เป็นที่เรียบร้อยแล้ว บริษัทจึงไม่มีความเสี่ยงจากการเข้าลงทุนในโครงการซึ่งยังอยู่ระหว่างดำเนินการก่อสร้างและทดสอบระบบไม่แล้วเสร็จ ดังนั้น ในส่วนของโครงการโรงไฟฟ้าสระแก้วจึงยังคงมีเพียงความเสี่ยงจากการดำเนินโครงการต่อไปในอนาคต ซึ่งในส่วนนี้บริษัทได้จัดทำประกันความเสี่ยงภัยประเภท All Risks ไว้ครอบคลุมตามมาตรฐานทั่วไปของการดำเนินโครงการโรงไฟฟ้าในลักษณะเดียวกันไว้แล้ว ซึ่งบริษัทมีแผนที่จะให้ ACDE ว่าจ้างผู้รับเหมาที่มีความเชี่ยวชาญเข้าเป็นผู้รับผิดชอบงานปฏิบัติการบำรุงรักษาและรับประกันการดำเนินงาน (Operation & Maintenance & Warranty) ในส่วนของโครงการโรงไฟฟ้าสระแก้วด้วย

นอกจากนี้ ตามที่ SK1 จะดำเนินการกู้ยืมเงินจากสถาบันการเงินจำนวนไม่เกิน 200 ล้านบาทเพื่อชำระค่ารับโอนโครงการโรงไฟฟ้าให้แก่ ML นั้น ปัจจุบัน SK1 อยู่ระหว่างการติดต่อกับธนาคารจำนวน 2 แห่งเพื่อขอรับสินเชื่อสำหรับโครงการดังกล่าวแล้ว ซึ่งคาดว่าจะได้รับอนุมัติสินเชื่อภายในเดือนพฤษภาคม 2561 ต่อไป โดยในประเด็นนี้ บริษัทได้พิจารณาเห็นว่าการกู้ยืมเงินจากสถาบันการเงินดังกล่าวไม่มีความเสี่ยงแต่อย่างใด เนื่องจากโครงการโรงไฟฟ้าสระแก้วเป็นโครงการที่จำหน่ายไฟฟ้าเข้าระบบเชิงพาณิชย์ (COD) แล้ว และมีทรัพย์สินโครงการที่มีมูลค่าเพียงพอที่จะนำไปใช้เป็นหลักประกันการกู้ยืมเงินจากสถาบันการเงินได้ อีกทั้ง SK1 ไม่มีความเสี่ยงจากการที่สถาบันการเงินจะไม่อนุมัติสินเชื่อเงินกู้ยืมเนื่องจากมิได้มีประวัติการไม่ชำระหนี้หรือมีปัญหาในด้านฐานะการเงินแต่อย่างใด อย่างไรก็ตาม ในกรณีที่ SK1 ไม่สามารถกู้ยืมเงินจากสถาบันการเงินได้ ACDE และ NT จะพิจารณาและตกลงร่วมกันเพื่อจัดหาแหล่งเงินทุนจากแหล่งอื่นให้แก่ SK1 ในการชำระค่ารับโอนโครงการ ซึ่งบริษัทเห็นว่ายังอยู่ในวิสัยที่สามารถทำได้และจะไม่กระทบต่อสิทธิของ ACDE ในการได้รับเงินปันผลจาก SK1

การคำนวณขนาดรายการ

ขนาดของรายการที่คำนวณได้สูงสุดตามเกณฑ์มูลค่าสินทรัพย์ที่มีตัวตนสุทธิคิดเป็นร้อยละ 13.59 โดยพิจารณาจากงบการเงินรวมของ GREEN สิ้นสุด ณ วันที่ 31 ธันวาคม 2560 อย่างไรก็ตาม เมื่อนับขนาดรายการรวมในรอบ 6 เดือนที่ผ่านมา (รายการได้มาซึ่งสินทรัพย์ การเข้าลงทุนในหุ้นของบริษัท เจ.อี โซล่าร์ ลพบุรี จำกัด เป็นเงินจำนวน 948,598.13 บาท) ส่งผลให้ขนาดรายการรวมสูงสุดเท่ากับร้อยละ 49.56 ตามเกณฑ์มูลค่ารวมของสิ่งตอบแทน

ผลประโยชน์ที่คาดว่าจะเกิดกับบริษัทจากผลของการเข้าทำรายการ

การเข้าทำรายการในครั้งนี้จะมีส่วนช่วยสร้างรายได้และผลกำไรที่แน่นอนให้แก่บริษัทในระยะยาว ซึ่งส่งผลดีต่อผลการดำเนินงานของบริษัท อีกทั้งเป็นการขยายขอบเขตงานในกลุ่มธุรกิจเพื่อกระจายความเสี่ยงทางธุรกิจให้มีความหลากหลายและครอบคลุมวัตถุประสงค์ของการเพิ่มทุนของบริษัทให้มากที่สุด

ความเห็นของคณะกรรมการบริษัท

ที่ประชุมคณะกรรมการครั้งที่ 3/2561 โดยมติเสียงข้างมากอนุมัติการเข้าทำรายการได้มาซึ่งสินทรัพย์เนื่องจากแม้ว่าจะมีความเสี่ยงในการลงทุนอยู่บ้าง แต่ก็อยู่ในระดับที่ยอมรับได้ โดยเมื่อพิจารณาจากผลการดำเนินงานของโครงการฯ และความคุ้มค่าแล้วเป็นรายการที่ยังคงมีความเหมาะสม และเป็นประโยชน์ต่อบริษัทในอนาคต

ความเห็นของคณะกรรมการตรวจสอบ และ/หรือกรรมการของบริษัทที่แตกต่างจากความเห็นของคณะกรรมการบริษัท

กรรมการตรวจสอบของบริษัท (นายสิน เอกวิศาล) มีความเห็นแตกต่างจากมติของคณะกรรมการบริษัท โดยเห็นว่าบริษัทยังไม่ควรลงทุนในโครงการดังกล่าว เนื่องจากแม้ว่าหากพิจารณาจากผลการดำเนินงานของโครงการแล้วจะมีความคุ้มค่าแต่การเข้าลงทุนในครั้งนี้ยังมีความเสี่ยงในการลงทุน ซึ่งรวมถึงความเสี่ยงเกี่ยวกับการขอยกเว้นภาษีมูลค่าเพิ่มจากการโอนกิจการบางส่วนจาก ML ให้แก่ SK1 ซึ่งอาจมีความไม่แน่นอน และความเสี่ยงจากการเข้าลงทุนใน SK1 ร่วมกับผู้ลงทุนรายอื่น ตลอดจนความเสี่ยงในการกู้ยืมเงินจากสถาบันการเงิน และการดำเนินโครงการโรงไฟฟ้า เป็นต้น อย่างไรก็ตามที่ประชุมคณะกรรมการโดยมติเสียงข้างมากยังคงมีความเห็นไปในแนวทางเดียวกันว่า การเข้าลงทุนดังกล่าวมีความเสี่ยงตามปกติของการลงทุนในโครงการในลักษณะเดียวกันซึ่งยอมรับได้ และเห็นว่าบริษัทมีเงินคงเหลือจากการเพิ่มทุนซึ่งยังมิได้นำไปใช้ประโยชน์ใดๆ นอกจากนี้ โครงการโรงไฟฟ้าสระแก้วเป็นโครงการลงทุนที่ให้ผลตอบแทนแน่นอนระยะยาวและมีคู่ค้าเป็นหน่วยงานของรัฐ กล่าวคือ การไฟฟ้าส่วนภูมิภาค จึงไม่มีความเสี่ยงเกี่ยวกับความสามารถในการชำระหนี้ให้แก่ SK1 จากการรับซื้อกระแสไฟฟ้า ดังนั้น การลงทุนในโครงการโรงไฟฟ้าสระแก้วนี้จึงเป็นการดำเนินการที่จะก่อให้เกิดประโยชน์สูงสุดต่อบริษัทและผู้ถือหุ้นของบริษัท อีกทั้งยังเป็นไปตามกลยุทธ์และนโยบายของบริษัทที่ประสงค์จะเริ่มเข้าดำเนินธุรกิจพลังงาน และยังเป็นการเพิ่มพูนประสบการณ์และความสามารถของผู้บริหารและเจ้าหน้าที่ของบริษัทให้มีความเชี่ยวชาญมากยิ่งขึ้นสำหรับการลงทุนในธุรกิจพลังงานซึ่งจะเป็นประโยชน์โดยตรงต่อการดำเนินธุรกิจของกลุ่มบริษัทต่อไปในอนาคต

<u>รายการที่ 4</u> อ้างถึงมติที่ประชุมคณะกรรมการบริษัท กรีน รีซอร์สเซส จำกัด (มหาชน) (“บริษัท”) ครั้งที่ 1/2561 ลงวันที่ 29 มกราคม 2561 อนุมัติให้กรอบการลงทุนโครงการโรงไฟฟ้าโซล่าร์ฟาร์มสหกรณ์โคนมปากช่อง โดยการให้บริษัท เอซีดี เอ็นเนอร์ยี่ จำกัด (บริษัทย่อยที่บริษัทถือหุ้นทั้งหมด หรือ “ACDE”) เข้าลงทุน ในบริษัท เวนตุส โซลาร์ จำกัด (“VT”) โดยมีมูลค่าโครงการรวม 320 ล้านบาทโดยการเพิ่มทุนจดทะเบียนให้กับบริษัท เอ ซี ดี เอ็นเนอร์ยี่ จำกัด จากทุนจดทะเบียนเดิม 50 ล้านบาท เพิ่มทุนจำนวนไม่เกิน 100 ล้านบาท เป็นทุนจดทะเบียนใหม่ ไม่เกิน 150 ล้านบาท และ ครั้งที่ 7/2561 ลงวันที่ 25 พฤษภาคม 2561 อนุมัติให้ฝ่ายบริหารดำเนินการเจรจากับทางบริษัท บริษัท แอสโทรเนอร์จี โซลาร์ (ไทยแลนด์) จำกัด (“AST”) เพื่อจัดทำบันทึกข้อตกลง (MOU) และแต่งตั้งบริษัท เจวีเอส ที่ปรึกษาการเงิน จำกัด (“เจวีเอส”) ให้เป็นที่ปรึกษาทางการเงิน ในการประเมินมูลค่าของเงินลงทุนในกิจการโรงไฟฟ้า และ ครั้งที่ 10/2561 เมื่อวันที่ 19 กันยายน 2561 ที่ประชุมคณะกรรมการบริษัท ได้มีมติให้ ACDE ได้ทำการรับโอนหุ้นของ VT บางส่วนคิดเป็นจำนวนร้อยละ 49 โดย VT จะมีสถานะเป็นบริษัทย่อยของ ACDE

วัน เดือน ปี ที่เกิดรายการ เมื่อวันที่ 20 กันยายน 2561 ทาง AST จะดำเนินการโอนหุ้นสามัญ จำนวน 367,497 หุ้น คิดเป็นสัดส่วนทั้งสิ้นร้อยละ 49 ของหุ้นจำนวน 750,000 หุ้น ให้กับ ACDE

คู่สัญญาที่เกี่ยวข้อง บริษัท เอซีดี เอ็นเนอร์ยี่ จำกัด (“ACDE”) เข้าลงทุนในโครงการโรงไฟฟ้าฯ คิดเป็นมูลค่าลงทุนรวมทั้งสิ้น 320 ล้านบาท ผ่านการถือหุ้นใน VT โดยเป็นการซื้อหุ้นจาก AST ซึ่งไม่ใช่บุคคลที่เกี่ยวโยงกันและไม่ใช่บุคคลที่ก่อให้เกิดความขัดแย้งทางผลประโยชน์กับ GREEN

รายชื่อผู้ถือหุ้นของ AST ประกอบด้วย

1.	นายแทฮี คิม	1	หุ้น	0.001%
2.	บริษัท แอสโทรเนอร์จี โซลาร์ โคเรีย คัมปะนี ลิมิเต็ด	655,129	หุ้น	48.999%
3.	นายกัมพล จันทะกุล	681,840	หุ้น	51%

โดยเข้าทำรายการ ดังนี้

<u>ขั้นตอนที่ 1</u>

ACDE ซื้อหุ้นสามัญของ VT จาก AST จำนวน 367,497 หุ้น ในราคาสุทธิ	61,749,700	บาท
ACDE ให้ AST กู้ยืมเงินจำนวน*	38,250,300	บาท
(อายุสัญญาเวลา 2 ปี (นับจากวันที่ 11/6/2561) ค้ำประกันด้วยหุ้นบุริมสิทธิของ VTจำนวน 382,503 หุ้น)		
แบ่งเป็นเงินค่าซื้อหุ้นทั้งหมด	75,000,000	บาท
ส่วนเพิ่มมูลค่าหุ้น	25,000,000	บาท
รวมมูลค่าเงินลงทุน	**100,000,000**	บาท

<u>ขั้นตอนที่ 2</u>

VT กู้ยืมเงินจากสถาบันการเงินหรือแหล่งเงินทุนอื่น	210,000,000	บาท
กระแสเงินสดจากการดำเนินงานของ VT	10,000,000	บาท
รวมมูลค่าเงินกู้ยืม	**220,000,000**	บาท
เพื่อชำระค่าเครื่องจักรส่วนที่เหลือตามสัญญาให้แก่ AST		
รวมมูลค่าโครงการสุทธิ	**320,00,000**	**บาท**

หมายเหตุ : มูลค่า 320 ล้านบาท เป็นมูลค่าทั้งหมดของโครงการ)

*** ภายหลังจากครบสัญญาเงินกู้ตามอายุสัญญา 2 ปี แล้ว ทาง AST จะโอนหุ้นบุริมสิทธิ จำนวน 382,503 หุ้น ให้กับ ACDE ในส่วนดอกเบี้ยจะมีการหักลบกับเงินปันผลที่ AST มีสิทธิจะได้รับ

- หุ้นบุริมสิทธิ มีจำนวน 382,503 หุ้น คิดเป็น 10 หุ้น ต่อ 1 เสียง โดยมีสิทธิ ดังนี้
  - สิทธิในการออกเสียงคิดเป็น 10 หุ้น ต่อ 1 เสียง
  - สิทธิในการรับเงินปันผล หรือการจ่ายค่าตอบแทนใด ๆ ตามที่ได้มีการเสนอหรือประกาศจ่าย โดยคณะกรรมการและ/หรือ อนุมัติโดยผู้ถือหุ้น หลังจากจ่ายเงินปันผลให้กับผู้ถือหุ้นสามัญแล้ว
  - ไม่สามารถแปลงจากหุ้นบุริมสิทธิเป็นหุ้นสามัญได้
  - สิทธิอื่น ๆ ตามประมวลกฎหมายแพ่งและพาณิชย์

(1) บริษัท เวนตุส โซลาร์ จำกัด : VT

VT เป็นผู้ดำเนินโครงการผลิตกระแสไฟฟ้าพลังงานแสงอาทิตย์แบบติดตั้งบนพื้นดินสำหรับหน่วยงานราชการและสหกรณ์ภาคการเกษตร มีขนาดกำลังการผลิตรวมทั้งสิ้น 5 เมกะวัตต์ ให้กับการไฟฟ้าส่วนภูมิภาค (กฟภ.) และได้รับสัญญาซื้อขายไฟฟ้ารวมกันจำนวน 1 สัญญา กับการไฟฟ้าส่วนภูมิภาค โดยมีรายละเอียดเพิ่มเติมดังต่อไปนี้

บริษัท VT จดทะเบียน 750,000 หุ้น มูลค่าหุ้นละ 100 บาท มีทุนจดทะเบียน 75,000,000 บาท ชำระเต็มมูลค่า แบ่งออกเป็น

- หุ้นสามัญจำนวน 367,497 หุ้น
- หุ้นบุริมสิทธิจำนวน 382,503 หุ้น

รายชื่อผู้ถือหุ้น VT ก่อนเข้าลงทุนของ บริษัท เอ ซี ดี เอ็นเนอร์ยี่ จำกัด

ลำดับ	รายชื่อ	ประเภทหุ้น	จำนวนหุ้น (ชำระแล้ว)	คิดเป็น
1	บริษัท แอสโทรเนอร์จี โซลาร์ (ไทยแลนด์) จำกัด			
	- กลุ่ม ก	หุ้นสามัญ	367,497	48.997%
	- กลุ่ม ข	หุ้นบุริมสิทธิ	382,500	51%
2	นายชาง จี-ปิง	หุ้นบุริมสิทธิ	1	0.001%
3	นายกำพล จันทกุล	หุ้นบุริมสิทธิ	1	0.001%
4	นายแทฮี คิม	หุ้นบุริมสิทธิ	1	0.001%
รวม			**750,000**	**100%**

โครงสร้างกรรมการ ประกอบด้วยกรรมการ 4 ราย ดังนี้

1. นายฮัน จู ชิน 2. นายชาง จีปิง 3.นายแทฮี คิม 4.นางสาวชวันรัตน์ เจษฎาจีราวัฒน์

เงื่อนไขลงนามผูกพันบริษัท

นายฮัน จู ชิน นายชาง จีปิง นายแทฮี คิม คนใดคนหนึ่งลงลายมือชื่อ และประทับตราสำคัญของบริษัท

รายชื่อผู้ถือหุ้น VT หลังเข้าลงทุนของ บริษัท เอ ซี ดี เอ็นเนอร์ยี่ จำกัด

ลำดับ	รายชื่อ	ประเภทหุ้น	จำนวนหุ้น (ชำระแล้ว)	คิดเป็น
1	บริษัท เอซีดี เอ็นเนอร์ยี่ จำกัด	หุ้นสามัญ	367,497	48.997%
2	บริษัท แอสโทรเนอร์จี โซลาร์ (ไทยแลนด์) จำกัด	หุ้นบุริมสิทธิ	382,500	51%
3	นายกำพล จันทกุล	หุ้นบุริมสิทธิ	1	0.001%
4	นายแทฮี คิม	หุ้นบุริมสิทธิ	2	0.002%
รวม			750,000	100%

<u>โครงสร้างกรรมการ</u> ประกอบด้วยกรรมการ 4 ราย ดังนี้

1. พล.ต.ต.สหัสชัย อินทรสุขศรี 2. นางภวัญญา กฤตชาติ 3. นายประทีป อนันตโชติ 4. นายพิพัทธ์ วิริยะเมตตากุล

<u>เงื่อนไขลงนามผูกพันบริษัท</u>

กรรมการสองคนลงลายมือชื่อร่วมกันและประทับตราสำคัญของบริษัท

งบการเงินของ VT มีรายละเอียดดังนี้

หน่วย : บาท

รายการ	2560 (ตรวจสอบแล้ว)	2559 (ตรวจสอบแล้ว)
รายได้รวม	24,050,582.74	-
ต้นทุน	13,295,343.80	-
ค่าใช้จ่ายในการขายและบริหาร	1,417,211.15	295,750.00
ต้นทุนทางการเงิน	-	-
กำไร (ขาดทุน) สุทธิ	9,338,027.79	(295,750.00)
สินทรัพย์รวม	308,685,725.55	18,750,000.00
หนี้สินรวม	224,643,447.76	295,750.00
ส่วนของผู้ถือหุ้น	84,042,277.79	18,454,250.00
หนี้สินรวมส่วนของผู้ถือหุ้น	308,685,725.55	18,750,000.00

ลักษณะรายการ

สรุปสาระสำคัญของการเข้าลงทุน บริษัท เอซีดี เอ็นเนอร์ยี่ จำกัด (ACDE) ประสงค์จะลงทุนในกิจการโรงไฟฟ้าพลังงานแสงอาทิตย์ จำนวนเงินลงทุนรวม 100 ล้านบาท โดยเป็นการเข้าถือหุ้นในบริษัท เวนตุส โซลาร์ จำกัด (VT) โดยมีผู้ลงทุน 2 บริษัท ดังนี้

บริษัท เอซีดี เอ็นเนอร์ยี่ จำกัด : (ACDE)

บริษัท แอสโทรเนอร์จี โซลาร์ (ไทยแลนด์) จำกัด : (AST)

มีรายละเอียดดังนี้

1. ACDE เข้าลงทุนโดยซื้อหุ้นสามัญใน VT เป็นจำนวนทั้งสิ้น 367,497 หุ้น คิดเป็นสัดส่วนทั้งสิ้น ร้อยละ 49 ของหุ้นจำนวน 750,000 หุ้น คิดเป็นมูลค่าทั้งสิ้น 36,749,700 บาท และจ่ายส่วนเกินมูลค่าหุ้นสามัญเพิ่มอีก จำนวน 25,000,000 บาท คิดเป็นมูลค่ารวมทั้งสิ้น 61,749,700 บาท
2. ACDE ให้ AST กู้ยืมเงินจำนวน 38,250,300 บาท ในอัตราดอกเบี้ย 5% ต่อปี โดยให้ AST นำหุ้นบุริมสิทธิของ VT มาจำนำเป็นหลักประกัน และให้ผลประโยชน์จากหุ้นบุริมสิทธิเป็นของ ACDE นับจากวันที่กู้ยืม เป็นระยะเวลา 2 ปี

3. ACDE จัดหาแหล่งเงินทุน วงเงินไม่เกิน จำนวน 220,000,000 บาท ให้แก่ VT โดย VT จะนำเงินดังกล่าวไปชำระหนี้ที่ค้างชำระตามสัญญาซื้อขายระหว่าง VT และ AST
4. ภายหลังจากครบสัญญาเงินกู้ตามอายุสัญญา 2 ปี แล้ว ทาง AST จะโอนหุ้นบุริมสิทธิ จำนวน 382,503 หุ้น ให้กับ ACDE ในส่วนดอกเบี้ยจะมีการหักลบกับเงินปันผลที่ AST มีสิทธิจะได้รับ

<u>ทั้งนี้ สามารถสรุปเป็นแผนภาพและโครงสร้างลงทุนในแต่ละขั้นตอน ได้ดังนี้</u>

1. <u>โครงสร้างการลงทุนของ VT ก่อนจาก ACDE เข้าลงทุน</u>

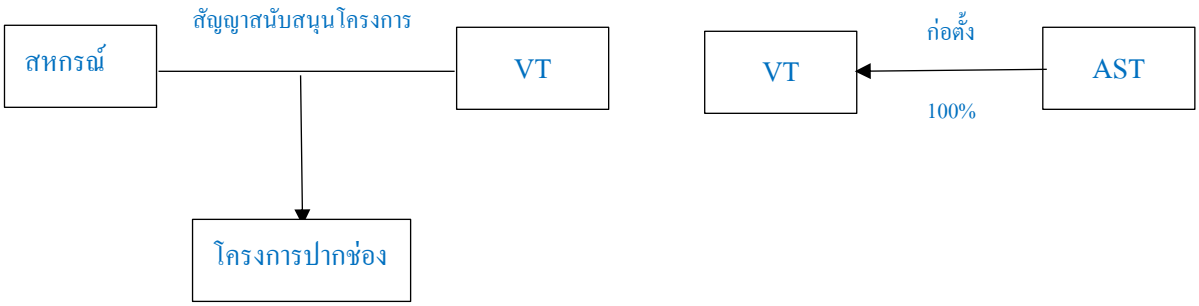

2. <u>โครงสร้างการลงทุนของ VT หลังจาก ACDE เข้าลงทุน</u>

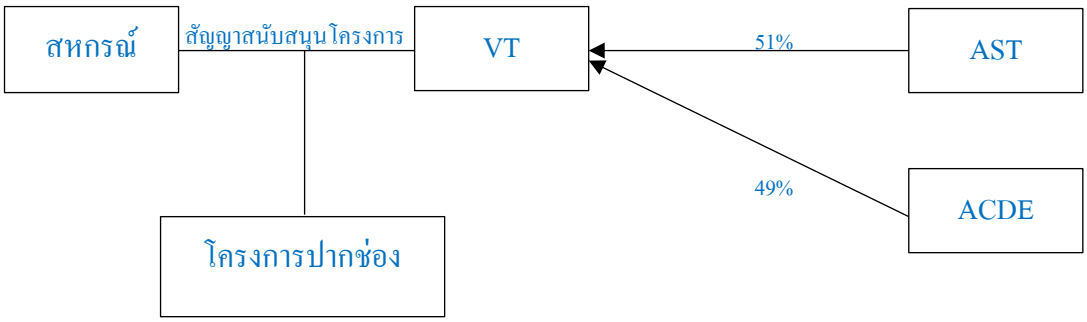

3. <u>โครงสร้างการเข้าลงทุนสุดท้าย (เมื่อครบ 2 ปีแล้ว)</u>

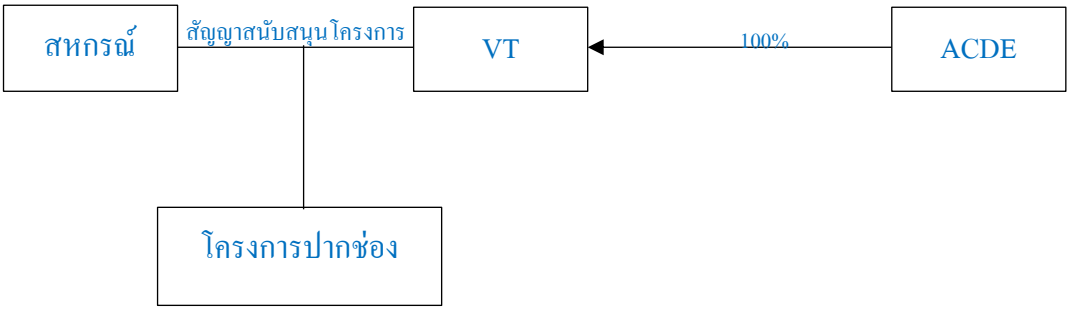

เงื่อนไขการเข้าทำรายการ มีรายละเอียดเพิ่มเติมดังนี้

- จัดทำเอกสารบันทึกข้อตกลง (MOU) ระหว่าง ACDE (ผู้ซื้อ) AST (ผู้ขาย) และ VT

สรุปข้อมูลโครงการโรงไฟฟ้าฯ

ประเภทโครงการ	• โรงไฟฟ้าพลังงานแสงอาทิตย์ที่ติดตั้งบนพื้นดิน ขนาด 5 เมกะวัตต์ อ.ปากช่อง จ.นครราชสีมาต.คลองม่วง อ.ปากช่อง จ.นครราชสีมา ผลิตไฟฟ้าจากแผงโฟโตโวลเทอิก (Photovoltaic Panel)
เจ้าของโครงการ	• สหกรณ์โคนมปากช่อง จำกัด
ผู้สนับสนุนโครงการ	• บริษัท เวนตุส โซลาร์ จำกัด (VT) รับโอนสิทธิจากบริษัท แอสโทรเนอร์จี โซลาร์ จำกัด (AST)
พื้นที่โครงการ	• ขนาด 19,200 ตารางวา ขนาด 48 ไร่ กรรมสิทธิ์เป็นของ สหกรณ์โคนมปากช่อง จำกัด
วันที่จ่ายไฟฟ้าเข้าระบบเชิงพาณิชย์ (COD)	• 27 เมษายน 2560
อัตรารับซื้อไฟฟ้า	• Feed-in-Tariff (FiT) 5.66 บาท ต่อหน่วย (kWh) คงที่ตลอดอายุสัญญา
ส่วนแบ่งรายได้ของสหกรณ์	• 7% ของรายได้ก่อนหักค่าใช้จ่าย
ระยะเวลาซื้อขายไฟฟ้า	• สัญญามีอายุ 25 ปี เริ่ม 28 เมษายน 2560 สิ้นสุดวันที่ 27 เมษายน 2585 (ณ วันที่ลงทุน สัญญาคงเหลือ 23 ปี 7 เดือน)
ปริมาณรับซื้อไฟฟ้า	• กำลังการผลิตติดตั้ง 5 เมกะวัตต์ (MW) / กำลังผลิตสูงสุด 4.9960 MWp
สิทธิประโยชน์ทางภาษี	• ได้รับบัตรส่งเสริมการลงทุน (BOI) โดยได้รับยกเว้นภาษีเงินได้นิติบุคคล 8 ปี (ปี 2560-2567)
รายได้จากการขายไฟฟ้าที่ ACDE จะได้รับ	• ประมาณ 3.2 ล้านบาทต่อเดือน

โครงสร้างการโอนกิจการเกี่ยวกับโครงการโรงไฟฟ้า AST และ VT

ก่อนการจัดตั้ง VT

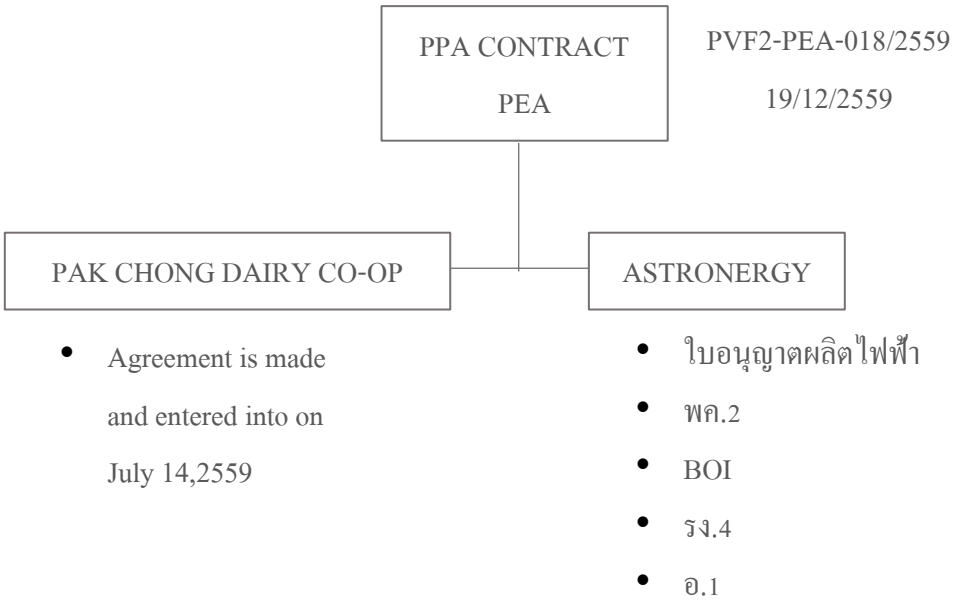

หลังการจัดตั้ง VT

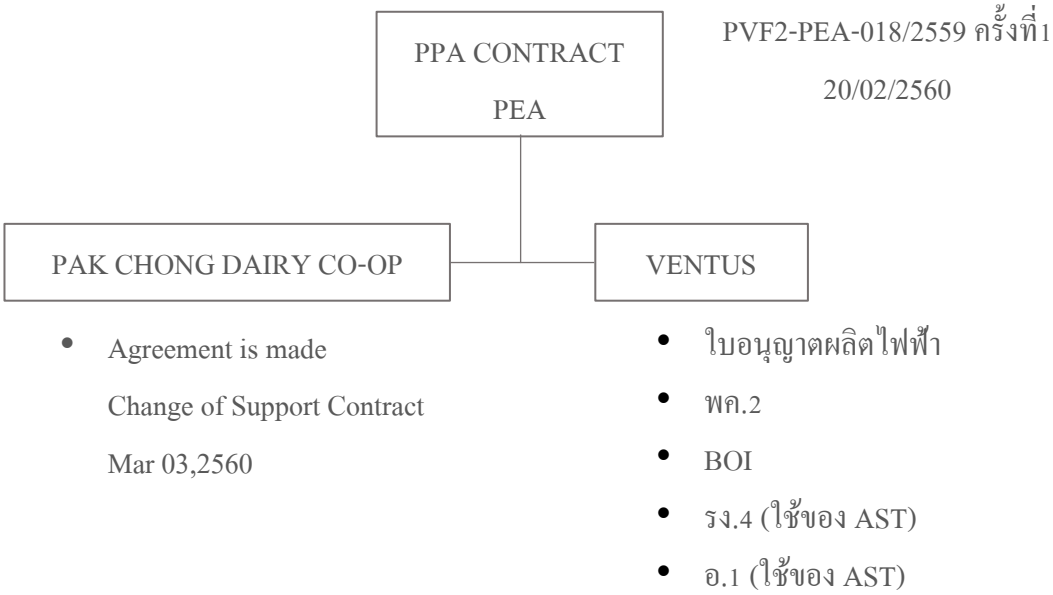

หมายเหตุ : เอกสาร รง4. และ อ.1 ซึ่งหน่วยงานราชการออกให้แก่ AST ทาง AST ได้ดำเนินการแจ้งแก่หน่วยงานราชการในการโอนสิทธิใบอนุญาตดังกล่าวให้แก่ VT แล้วแต่เอกสารดังกล่าวจะไม่มีการออกฉบับใหม่ในนาม VT โดยจะมีการระบุผู้รับมอบการโอนสิทธิไว้ในเอกสารฉบับเดิมแทน

เกณฑ์ในการกำหนดมูลค่าสิ่งตอบแทน

บริษัทฯ ได้ว่าจ้างบริษัทที่ปรึกษาทางการเงิน (FA) คือ บริษัท เจวีเอส ที่ปรึกษาทางการเงิน จำกัด เพื่อทำการประเมินความคุ้มค่าโครงการและผลการดำเนินงานของโครงการโรงไฟฟ้าฯ ได้ผลการประเมินมูลค่าต้นทุนทางการเงินถัวเฉลี่ยถ่วงน้ำหนัก (Weighted Average Cost of Capital: WACC) เท่ากับร้อยละ 9% ซึ่งสูงกว่าอัตราผลตอบแทนจากดอกเบี้ยเงินฝากของสถาบันการเงิน ปัจจุบันอยู่ที่ร้อยละ 0.625-1.25 (อัตราดอกเบี้ยเงินฝากประจำ ธ.กรุงเทพ)

วิธีประเมินสินทรัพย์ที่ปรึกษาทางการเงิน (FA) ใช้วิธีมูลค่าปัจจุบันสุทธิของกระแสเงินสด เป็นวิธีที่จะสะท้อนให้เห็นถึงมูลค่า ของกิจการโรงไฟฟ้าพลังงานแสงอาทิตย์ ของ VT โดยการหามูลค่าปัจจุบันสุทธิของกระแสเงินสดจากรายได้หักกระแสเงินสดจากค่าใช้จ่าย และภาษีในอนาคต ซึ่งเป็นวิธีที่ ที่ปรึกษาทางการเงินเห็นว่าวิธีที่เหมาะสมในการนำมาใช้ประเมินมูลค่ากิจการ ในครั้งนี้ เนื่องจากสามารถสะท้อนมูลค่าจากกระแสเงินสดสุทธิที่ กรีนฯ คาดว่าจะได้รับในอนาคตจากการได้มากิจการ VT ซึ่งมูลค่ากิจการ โรงไฟฟ้าพลังงานแสงอาทิตย์ของ VT *เท่ากับประมาณ 308.99 – 335.60 ล้านบาท* และเมื่อบวกเงินสด และหักหนี้สินกู้ยืม มูลค่าหุ้นของ VT *จึงเท่ากับประมาณ 129.17 – 155.79 ล้านบาท*

การประเมินความคุ้มค่าโครงการและผลการดำเนินงานของโครงการโรงไฟฟ้าฯ

ทั้งนี้ การกำหนดมูลค่าการลงทุนและการวิเคราะห์ความเป็นไปได้ของการลงทุนในโครงการ (Feasibility Analysis) พิจารณาความคุ้มค่าของโครงการด้วยมูลค่าปัจจุบันสุทธิ (Net Present Value หรือ NPV) อัตราผลตอบแทนภายใน (Internal Rate of Return หรือ IRR) และระยะเวลาคืนทุน (Payback Period หรือ PP)

จากการวิเคราะห์พบว่า มูลค่าโครงการที่อ้างอิงจากข้อมูลที่เกิดขึ้นจริง (Base Case) มีมูลค่า Project NPV จำนวน 35.06 ล้านบาท คิดเป็น PIRR ที่ 6.09% และ EIRR ที่ 7.59% (สัดส่วนการกู้ยืม 56% ของมูลค่าเงินลงทุน อัตราดอกเบี้ย 4.1%) และมีระยะเวลาคืนทุน 13 ปี 5 เดือน

การวิเคราะห์ความอ่อนไหว (Sensitivity analysis)

นอกจากนี้กรณี Best case ซึ่งความเข้มของแสงอยู่ที่ประมาณ 4.50 Kwh/m2/day มูลค่า Project NPV จำนวน 88.72 ล้านบาท คิดเป็น PIRR ที่ 7.69% และ EIRR ที่ 10.16% (สัดส่วนเงินกู้ยืมที่ 56%ของมูลค่าเงินลงทุน อัตราดอกเบี้ย 4.2%) และมีระยะเวลาคืนทุน 11 ปี 7 เดือน

กรณี	การประเมินความคุ้มค่าของโครงการ			
	มูลค่า NPV (ล้านบาท)	PIRR (%)	EIRR (%)	ระยะเวลาคืนทุน
Base case – ค่าความเข้มของแสง 3.96 Kwh/m2/day	35.06	6.09	7.59	13 ปี 5 เดือน
Best case – ค่าความเข้มของแสง 4.50 Kwh/m2/day	88.72	7.69	10.16	11 ปี 7 เดือน

การคำนวณขนาดรายการ

ขนาดของรายการที่คำนวณได้สูงสุดตามเกณฑ์มูลค่าสินทรัพย์ที่มีตัวตนสุทธิคิดเป็นร้อยละ 33.60 โดยพิจารณาจากงบการเงินรวมของ GREEN สิ้นสุด ณ วันที่ 30 มิถุนายน 2561 อย่างไรก็ตาม เมื่อนับขนาดรายการรวมในรอบ 6 เดือนที่ผ่านมา ส่งผลให้ขนาดรายการรวมสูงสุดเท่ากับร้อยละ 33.60 ตามเกณฑ์มูลค่ารวมของสิ่งตอบแทน

ผลประโยชน์ที่คาดว่าจะเกิดกับบริษัทจากผลของการเข้าทำรายการ

การเข้าทำรายการในครั้งนี้จะมีส่วนช่วยสร้างรายได้และผลกำไรที่แน่นอนให้แก่บริษัทในระยะยาว ซึ่งส่งผลดีต่อผลการดำเนินงานของบริษัท อีกทั้งเป็นการขยายขอบเขตงานในกลุ่มธุรกิจพลังงานทดแทนเพื่อกระจายความเสี่ยงทางธุรกิจให้มีความหลากหลายและครอบคลุมวัตถุประสงค์ของการเพิ่มทุนของบริษัทให้มากที่สุด

ความเห็นของคณะกรรมการบริษัท

ที่ประชุมคณะกรรมการครั้งที่ 1/2561 และ ครั้งที่ 7/2561 และ ครั้งที่ 10/2561 โดยมติอนุมัติการเข้าทำรายการได้มาซึ่งสินทรัพย์เนื่องจากแม้ว่าจะมีความเสี่ยงในการลงทุนอยู่บ้าง แต่ก็อยู่ในระดับที่ยอมรับได้ โดยเมื่อพิจารณาจากผลการดำเนินงานของโครงการฯ และความคุ้มค่าแล้วเป็นรายการที่ยังคงมีความเหมาะสม และเป็นประโยชน์ต่อบริษัทในอนาคต

แหล่งเงินทุน

มาจากเงินทุนหมุนเวียนในกิจการและเงินเพิ่มทุนจากการใช้สิทธิ GREEN – W4 และเงินกู้จากสถาบันการเงินจำนวน 180 MB โดยอยู่ระหว่างการอนุมัติของธนาคาร ซึ่งคาดว่าจะอนุมัติภายในต้นเดือน ตุลาคม 2561 และเงินกู้ยืมไม่มีข้อจำกัดในเรื่องของการจ่ายเงินปันผลแต่อย่างใด

ความเห็นของคณะกรรมการตรวจสอบ และ/หรือคณะกรรมการบริษัท

ที่ประชุมคณะกรรมการมีความเห็นไปในแนวทางเดียวกันว่า การเข้าลงทุนดังกล่าวมีความเสี่ยงที่สำคัญ ดังนี้

1. ความเสี่ยงจากความไม่แน่นอนของพลังงานแสงอาทิตย์ โครงการนี้มีพื้นที่โครงการตั้งใหม่อยู่ในพื้นที่ที่ได้ทำการศึกษามาแล้ว โดยจากข้อมูลแสงอาทิตย์ที่เก็บได้จริงจากพื้นที่มีค่าเฉลี่ยความเข้มของแสงอาทิตย์ที่น่าจะยอมรับได้ ทั้งนี้ พลังงานแสงอาทิตย์เกิดขึ้นเองได้ตามธรรมชาติไม่สามารถกำหนดได้ ขึ้นอยู่กับช่วงเวลา ฤดูกาล สถานที่ ติดตั้ง และปัจจัยประกอบอื่นๆ ซึ่งหมายความว่า หากความเข้มของแสงอาทิตย์ที่เกิดขึ้นต่ำอาจส่งผลให้ไม่สามารถผลิตและจำหน่ายไฟฟ้าตามที่ได้คาดการณ์ไว้ ดังนั้น หากความเข้มของแสงลดลงจะส่งผลให้ปริมาณไฟฟ้าที่ผลิตได้ลดลงเช่นกัน ทำให้โครงการมีรายได้จากการขายไฟฟ้าต่ำกว่าที่ประมาณการไว้
2. ความเสี่ยงทางด้านกฎหมาย เรื่องการตรวจสอบความถูกต้องของเอกสารสำคัญต่างๆ สัญญา PPA ใบอนุญาตประกอบกิจการ โรงงานใบอนุญาตก่อสร้างอาคาร และใบอนุญาตผลิตพลังงานควบคุม เป็นต้น ทางบริษัทฯ ควรมีการจัดทำการตรวจสอบความถูกต้อง ครบถ้วนของเอกสาร ภาระด้านภาษีอื่นๆ และสัญญาต่างๆ ที่เกี่ยวข้อง รวมถึงการตรวจสอบสถานะทางด้านกฎหมาย ก่อนการเข้าทำรายการ

แต่อย่างไรก็ตามจากการประเมินมูลค่ากิจการแล้ว ความเสี่ยงดังกล่าวข้างต้นอยู่ในระดับที่ยอมรับได้ และเห็นว่าบริษัทมีเงินคงเหลือจากการเพิ่มทุนซึ่งยังมิได้นำไปใช้ประโยชน์ใดๆ นอกจากนี้ โครงการโรงไฟฟ้าปากช่องเป็นโครงการลงทุนที่ให้ผลตอบแทนแน่นอนระยะยาว และมีคู่ค้าเป็นหน่วยงานของรัฐ กล่าวคือ การไฟฟ้าส่วนภูมิภาค จึงไม่มีความเสี่ยงเกี่ยวกับความสามารถในการชำระหนี้ให้แก่บริษัท จากการรับซื้อกระแสไฟฟ้า ดังนั้น การลงทุนในโครงการโรงไฟฟ้าปากช่องนี้จึงเป็นการดำเนินการที่จะก่อให้เกิดประโยชน์สูงสุดต่อบริษัทและผู้ถือหุ้นของบริษัท อีกทั้งยังเป็นไปตามกลยุทธ์และนโยบายของบริษัทที่ประสงค์จะเริ่มเข้าดำเนินธุรกิจพลังงาน และยังเป็นการเพิ่มพูนประสบการณ์และความสามารถของผู้บริหารและเจ้าหน้าที่ของบริษัทให้มีความเชี่ยวชาญมากยิ่งขึ้นสำหรับการลงทุนในธุรกิจพลังงานซึ่งจะเป็นประโยชน์โดยตรงต่อการดำเนินธุรกิจของกลุ่มบริษัทต่อไปในอนาคต

<u>รายการจำหน่ายไปซึ่งทรัพย์สินของบริษัท</u>

รายการได้มาซึ่งสินทรัพย์ ณ 1 มกราคม 2559 – 30 ธันวาคม 2561 มีรายละเอียด ดังนี้

<u>รายการที่ 1</u> บริษัท เมดดาลิสท์ วิชั่น ได้เรียกประชุมวิสามัญผู้ถือหุ้นครั้งที่ 1/2559 เมื่อวันที่ 22 ธันวาคม 2559 สาเหตุที่คณะกรรมการของบริษัทฯ มีมติให้เรียกประชุมวิสามัญผู้ถือหุ้นครั้งที่ 1/2559 เพื่อพิจารณากำหนดแนวทางในการเลิกกิจการ (ปิดบริษัท) บริษัท เมดดาลิสท์ วิชั่น จำกัด เนื่องจากสาเหตุดังต่อไปนี้

1. ไม่มีธุรกรรมใด ๆ เกิดขึ้นแล้ว ตั้งแต่ปี 2556 เป็นต้นมา
2. ขาดทุนสะสม 35,079,833.78 บาท ซึ่งมากกว่าทุนจดทะเบียนของบริษัท
3. มีสถานะเป็นลูกหนี้ของบริษัท กรีน รีซอร์สเซส จำกัด (มหาชน) จำนวน 17 ล้านบาท และไม่มีสภาพที่จะคืนเงินกู้นี้ได้
4. ไม่มีพนักงานปฏิบัติงานแล้ว ตั้งแต่ปี 2556 เป็นต้นมา
5. บริษัทฯ ยังมีค่าใช้จ่ายในการปิดงบการเงินของบริษัท ถึงแม้ว่าบริษัทฯ จะยังไม่มีกิจการใด ๆ หรือธุรกิจใด ๆ

ในการเลิกกิจการ (ปิดบริษัท) บริษัท เมดดาลิสท์ วิชั่น จำกัด ถือเป็นทางเลือกที่เป็นประโยชน์สูงสุดต่อบริษัทแล้ว (บริษัทได้จดเลิกกิจการเมื่อวันที่ 27 ธันวาคม 2560 และ เสร็จชำระบัญชี ณ วันที่ 3 พฤษภาคม 2560)

<u>รายการที่ 2</u> ที่ประชุมคณะกรรมการบริษัท ครั้งที่ 11/2561 เมื่อวันที่ 13 พฤศจิกายน 2561 ได้มีมติอนุมัติการจำหน่ายหุ้นสามัญที่ถืออยู่ทั้งหมดในบริษัทย่อยของบริษัท คือ กรีน พลัส แอสเซท จำกัด (“GPA”) (ซึ่งบริษัทฯ ถือหุ้นในสัดส่วนร้อยละ 99.99) จำนวน 3,000,000 หุ้น หรือ คิดเป็นจำนวน ร้อยละ 99.99 ให้กับ นางสาวสุนีย์ สุพรรณวัฒนกุล ทั้งนี้ ภายหลังจากการซื้อหุ้นดังกล่าวทำให้ GPA สิ้นสภาพการเป็นบริษัทย่อยของบริษัท โดยมีรายละเอียด ดังนี้

วันที่เกิดรายการ	:	20 ธันวาคม 2561
ผู้ขาย	:	บริษัท กรีน รีซอร์สเซส จำกัด (มหาชน)
ผู้ซื้อ	:	นางสาวสุนีย์ สุพรรณวัฒนกุล
จำนวนหุ้นสามัญที่จำหน่าย	:	3,000,000 หุ้น หรือคิดเป็นสัดส่วนร้อยละ 99.99
ราคาซื้อขาย	:	100,000 บาท (หนึ่งแสนบาท) ซึ่งเป็นราคาที่ตกลงร่วมกันระหว่างบริษัทฯ กับ นางสาวสุนีย์ สุพรรณวัฒนกุล เป็นราคาที่สูงกว่ามูลค่าตามบัญชีของบริษัทย่อย ทั้งนี้ เนื่องจาก บริษัทย่อยดังกล่าวมีผลขาดทุนสะสม และ หยุดการดำเนินธุรกิจมาระยะเวลาหนึ่งแล้ว การจำหน่ายหุ้นของบริษัทย่อยดังกล่าวออกไปจะทำให้บริษัทลดภาระการจัดการดูแลโดยไม่จำเป็นต้องรับผิดชอบค่าใช้จ่ายต่างๆ ที่เกิดขึ้นของบริษัทย่อย และยังเป็นทางเลือกที่สะดวกกว่าการชำระบัญชีเลิกกิจการ นอกจากนี้ บริษัทได้มีการตั้งสำรองค่าเผื่อการด้อยค่าเงินลงทุนดังกล่าวเต็มจำนวนแล้ว ดังนั้น การจำหน่ายหุ้นของบริษัทย่อยดังกล่าวในครั้งนี้ จึงไม่มีผลกระทบต่อผลการดำเนินงานของบริษัทแต่อย่างใด

อัตราการถือหุ้นของบริษัทฯ ใน GPA ภายหลังการจำหน่ายหุ้น	:	ไม่มี
ลักษณะที่เกี่ยวโยงกัน	:	นางสาวสุนีย์ สุพรรณวัฒนกุล ซึ่งไม่ใช่บุคคลที่เกี่ยวโยงกันและไม่ใช่บุคคลที่ก่อให้เกิดความขัดแย้งทางผลประโยชน์กับ GREEN
ขนาดของรายการ	:	เมื่อคำนวณขนาดของรายการจำหน่ายไปซึ่งสินทรัพย์ไม่เข้าข่ายรายการที่ต้องเปิดเผยข้อมูลตามประกาศของตลาดหลักทรัพย์แห่งประเทศไทยเกี่ยวกับการได้มาและจำหน่ายไปซึ่งสินทรัพย์ของบริษัทจดทะเบียน ซึ่งกรณีจำหน่ายเงินลงทุนจนทำให้สิ้นสภาพการเป็นบริษัทย่อยหรือบริษัทร่วม บริษัทฯ ได้คำนวณมูลค่ารวมของสิ่งตอบแทนโดยรวมเงินให้กู้ยืม ภาระค้ำประกันและภาระผูกพันอื่น ๆ ไว้เรียบร้อยแล้ว

5. ข้อพิพาททางกฎหมาย

บริษัทหรือบริษัทย่อยมีคดีข้อพิพาททางกฎหมายซึ่งบริษัทและบริษัทย่อยเป็นคู่ความหรือคู่กรณี ที่อาจมีผลกระทบด้านลบต่อสินทรัพย์ของบริษัทหรือบริษัทย่อยที่มีจำนวนสูงเกินกว่าร้อยละ 5 ของส่วนของผู้ถือหุ้น ณ วันสิ้นปีบัญชีล่าสุด และไม่มีคดีที่มีผลกระทบต่อการดำเนินธุรกิจอย่างมีนัยสำคัญ นอกจากนี้บริษัทไม่มีคดีที่มิได้เกิดจากการดำเนินธุรกิจโดยปกติของบริษัทอันเป็นสาระสำคัญ ดังต่อไปนี้

1. คดีหมายเลขดำที่ ส.991/2559 (ศาลจังหวัดตลิ่งชัน) ระหว่างบริษัท กรีน รีซอร์สเซส จำกัด (มหาชน) โจทก์ กับ นางสาวชื่นจิตร ชัชอานนท์ จำเลย ข้อหาหรือฐานผิดสัญญา คือ เรียกเงินประกันการศึกษาโครงการ มูลค่าความเสียหายโดยประมาณ 45,000,000 บาท (สี่สิบห้าล้านบาท)

โดยเมื่อวันที่ 9 มิถุนายน 2559 บริษัท กรีน รีซอร์สเซส จำกัด(มหาชน) โจทก์ได้ยื่นฟ้องต่อศาลจังหวัดตลิ่งชัน เพื่อให้ นางสาวชื่นจิตร ชัชอานนท์ (จำเลย) คืนเงินประกันการศึกษาโครงการแห่งหนึ่งในจังหวัดเชียงใหม่ ให้แก่บริษัทฯ ทั้งนี้เพราะบริษัทฯ ได้วางเงินให้ไว้แก่ นางสาวชื่นจิตร จำนวน 35,000,000 บาท ไว้เพื่อเป็นประกัน ต่อมาหลังจากบริษัทฯได้ศึกษาโครงการแล้วพบว่าไม่คุ้มค่าต่อการลงทุนจึงได้บอกเลิกสัญญาและขอให้ นางสาวชื่นจิตรฯ คืนเงินประกันดังกล่าวให้แก่บริษัทฯ แต่ นางสาวชื่นจิตรฯ ไม่คืนเงิน บริษัทฯ จึงได้ฟ้องเป็นคดีต่อศาล เพื่อขอคืนเงินประกันดังกล่าวพร้อมดอกเบี้ยและค่าธรรมเนียมต่างๆ ที่อาจจะเกิดขึ้น

เมื่อวันที่ 3 สิงหาคม 2560 ศาลจังหวัดตลิ่งชัน ได้มีคำพิพากษาแล้ว โดยพิพากษาให้ยกฟ้องของโจทก์ (บริษัท กรีน รีซอร์สเซส จำกัด (มหาชน)) เนื่องจากศาลพิจารณาว่า โจทก์ไม่มีเหตุเลิกสัญญา จึงไม่มีสิทธินำคดีมาฟ้องต่อศาล

เมื่อวันที่ 28 พฤศจิกายน 2560 โจทก์ (บริษัท กรีน รีซอร์สเซส จำกัด(มหาชน)) ได้ยื่นอุทธรณ์คำพิพากษาของศาลชั้นต้นแล้ว

เมื่อวันที่ 28 พฤศจิกายน 2561 ฟังคำพิพากษาอุทธรณ์ ศาลอุทธรณ์พิพากษายืนว่า โจทก์ไม่มีสิทธิบอกเลิกสัญญานิติกรรมสัญญาระหว่างโจทก์กับจำเลยยังมีผลผูกพันกันตามสัญญา

เมื่อวันที่ 26 ธันวาคม 2561 ยื่นขอขยายระยะเวลายื่นฎีกาครั้งที่ 1 และเมื่อวันที่ 25 มกราคม 2562 บริษัทได้ดำเนินการขอยื่นขยายระยะเวลายื่นฎีกาครั้งที่ 2 ศาลอนุญาตให้ยื่นฎีกาถึงวันที่ 28 กุมภาพันธ์ 2562 บริษัทได้จัดทำเอกสารแล้วเสร็จ และเมื่อวันที่ 8 กุมภาพันธ์ 2562 ได้ดำเนินการยื่นฎีกา พร้อมคำร้องขออนุญาตฎีกา

สถานะคดี ณ ปัจจุบัน อยู่ระหว่างรอหมายแจ้งว่าศาลจะอนุญาตให้ฎีกาหรือไม่

2. คดีหมายเลขดำที่ พ1585/2559 ศาลจังหวัดนนทบุรี ระหว่าง นางสาวชื่นจิตร ชัชอานนท์ โจทก์ กับ บริษัท กรีน รีซอร์สเซส จำกัด (มหาชน) จำเลย ข้อหาหรือฐานความผิด คือ เรียกร้องค่าเสียหายจากบริษัทฯ มูลค่าความเสียหาย จำนวน 50,000,000 บาท

โดยนางสาวชื่นจิตร ชัชอานนท์ ได้ยื่นฟ้องบริษัท กรีน รีซอร์สเซส จำกัด (มหาชน) เป็นคดีหมายเลขดำที่ พ 1585/2559 (ศาลจังหวัดนนทบุรี) โดยเป็นการเรียกร้องค่าเสียหายจากบริษัทฯ เป็นเงินจำนวน 50,000,000 บาท ฐานผิดสัญญา ทั้งนี้เป็นผลสืบเนื่องมาจาก การที่บริษัทฯ ได้แจ้งยกเลิกการซื้อโครงการดังกล่าวเนื่องจากผลการประเมินความคุ้มค่าของการลงทุนที่ บริษัทฯ แจ้งนั้นไม่สุจริต ไม่สามารถใช้เป็นเหตุในการยกเลิกสัญญาและเรียกคืนเงินประกันจำนวน 35 ล้านบาทได้ แต่ บริษัทฯ ต้องชำระค่าเสียโอกาสให้แก่ นางสาวชื่นจิตร ชัชอานนท์ เป็นมูลค่า 50 ล้านบาท

สถานะคดี ณ ปัจจุบัน ศาลจำหน่ายคดีชั่วคราวเพื่อรอผลการพิจารณาของคดีหมายเลขดำที่ ส.991/2559 (ศาลจังหวัดตลิ่งชัน)

3. คดีหมายเลขดำที่ พ 1933/2559 (ศาลจังหวัดนนทบุรี) ระหว่าง บริษัท กรีน รีซอร์สเซส จำกัด (มหาชน) โจทก์ กับ บริษัท วี.พี.เค เรียลเอสเตรท จำกัด จำเลย ข้อหาหรือฐานความผิด คือ ผิดสัญญาโอนสิทธิเงินมัดจำที่ดิน โดยมีทุนทรัพย์หรือมูลค่าความเสียหายโดยประมาณ 50,341,249 บาท (ห้าสิบล้านสามแสนสี่หมื่นหนึ่งพันสองร้อยสี่สิบเก้าบาทถ้วน)

คดีนี้สืบเนื่องมาจากเมื่อวันที่ 28 กันยายน 2559 บริษัท กรีน รีซอร์สเซส จำกัด(มหาชน) โจทก์ได้ยื่นฟ้องคดีดังกล่าวข้างต้น ต่อศาลจังหวัดนนทบุรี เพื่อเรียกร้องให้ บริษัท วี.พี.เค เรียลเอสเตรท จำกัด จำเลย ชำระเงินค่ามัดจำที่ดินจำนวน 46,000,000 บาท (สี่สิบหกล้านบาท) พร้อมดอกเบี้ยร้อยละ 7.5 ต่อปี นับตั้งแต่วันที่ผิดสัญญา (ผิดสัญญาครบกำหนด 6 เดือน นับตั้งแต่วันที่ 25 มิถุนายน 2558) ถึงวันฟ้องเป็นเงินจำนวน 4,341,249 บาท รวมเป็นเงินจำนวน 50,341,249 บาท

ศาลได้ทำการสืบพยานโจทก์และพยานจำเลยแล้วเสร็จ

สถานะคดี ณ ปัจจุบัน นัดฟังคำพิพากษาหรือคำสั่งศาลอุทธรณ์ภาค 1 วันที่ 21 กุมภาพันธ์ 2562 เวลา 9.30 น. และเมื่อวันที่ 21 กุมภาพันธ์ 2562 ศาลอุทธรณ์มีคำสั่งว่าอุทธรณ์ของจำเลยฟังไม่ขึ้นพิพากษายืนให้จำเลยใช้ค่าทนายชั้นอุทธรณ์แทนโจทก์ 3,000 บาท (ไม่อนุญาตให้จำเลยขยายระยะเวลายื่นอุทธรณ์) และศาลได้ดำเนินการสืบทรัพย์แต่สืบทรัพย์ไม่พบ

4. คดีหมายเลขดำที่ พ 2137/2559 (ศาลจังหวัดนนทบุรี) ระหว่าง นายสรวุฒิ มานะสมจิตร โจทก์ กับ บริษัท กรีน รีซอร์สเซส จำกัด(มหาชน) จำเลย ข้อหาหรือฐานความผิด คือ ผิดสัญญาซื้อขายหุ้นของบริษัท โอริน พร็อพเพอร์ตี้ จำกัด เนื่องจากบริษัทฯ ยังไม่ชำระเงินค่าหุ้นครบตามสัญญา โดยมีทุนทรัพย์หรือมูลค่าความเสียหายจำนวน 5,007,191 บาท (ห้าล้านเจ็ดพันหนึ่งร้อยเก้าสิบเอ็ดบาทถ้วน) ยังไม่รวมดอกเบี้ย

คดีนี้สืบเนื่องมาจากเมื่อวันที่ 26 ตุลาคม 2559 นายสรวุฒิ มานะสมจิตร โจทก์ได้ยื่นฟ้องต่อศาลจังหวัดนนทบุรี เรียกร้องให้บริษัท กรีน รีซอร์สเซส จำกัด (มหาชน) จำเลย ชำระเงินค่าซื้อขายหุ้นส่วนที่เหลือจำนวน 5,000,000 บาท ซึ่งบริษัท กรีน รีซอร์สเซส จำกัด (มหาชน) หักไว้พร้อมดอกเบี้ยร้อยละ 7.5 ต่อปี ขอต้นเงินดังกล่าวนับตั้งแต่วันที่ 19 ตุลาคม 2559 เป็นต้นไปจนกว่าจะชำระเสร็จแก่โจทก์

เมื่อวันที่ 19 มกราคม 2560 บริษัท กรีน รีซอร์สเซส จำกัด(มหาชน) ได้ยื่นคำให้การต่อสู้คดีและฟ้องแย้งโจทก์ต่อศาลจังหวัดนนทบุรี โดยอ้างเหตุว่าเงินดังกล่าวเป็นเงินประกันซึ่ง นายสรวุฒิ มานะสมจิตร โจทก์ ให้บริษัท กรีน รีซอร์สเซส จำกัด (มหาชน) จำเลย หักไว้เพื่อเป็นเงินประกันการซ่อมแซมความชำรุดบกพร่องของโครงการออริจินส์ บางมด พระราม 2 และภายหลังจากที่บริษัท กรีน รีซอร์สเซส จำกัด (มหาชน) ได้เข้าบริหารงานพบว่ามีรายการเงินประกันผลงานมูลค่าโดยประมาณ 41 ล้านบาทที่บริษัท โอริน พร็อพเพอร์ตี้ จำกัด ต้องหักจากผู้รับเหมาตามสัญญาในขณะที่ นายสรวุฒิ มานะสมจิตร โจทก์ เป็นผู้บริหารงาน ไม่ได้ถูกหักไว้ตามสัญญา และอาคารมีความชำรุดบกพร่อง บริษัท กรีน รีซอร์สเซส จำกัด (มหาชน) จำเลยจึงได้ฟ้องแย้งต่อศาลจังหวัดนนทบุรี เพื่อให้ นายสรวุฒิ มานะสมจิตร ชำระเงินจำนวนทั้งสิ้น 44,040,285 บาท (มูลค่าเงินประกันผลงานรวมดอกเบี้ยร้อยละ 7.5 ต่อปี นับจากวันที่ 4 มีนาคม 2559 ถึงวันที่ฟ้องแย้ง) พร้อมดอกเบี้ย ร้อยละ 7.5 ต่อปี นับถัดจากวันฟ้องแย้งเป็นต้นไปจนกว่าโจทก์จะชำระเงินให้แก่จำเลยทั้งหมด

ศาลจังหวัดนนทบุรีได้พิจารณาและมีคำพิพากษาแล้ว เมื่อวันที่ 14 พฤศจิกายน 2560 โดยพิพากษาให้บริษัท กรีน รีซอร์สเซส จำกัด (มหาชน) ชำระเงินจำนวน 5,007,191 บาท พร้อมดอกเบี้ยในอัตราร้อยละ 7.5 ต่อปี ของต้นเงิน 5,000,000 บาท นับแต่วันฟ้อง (ฟ้องวันที่ 22 ตุลาคม 2559) เป็นต้นไปจนกว่างชำระเสร็จ ให้แก่ นายสราวุฒิ (โจทก์) และให้จำเลยชดใช้ค่าฤชาธรรมเนียมแทนโจทก์ โดยกำหนดค่าทนายความ 50,000 บาท ให้ยกฟ้องแย้งจำเลย

เมื่อวันที่ 14 กุมภาพันธ์ 2562 ศาลชั้นต้นอ่านคำพิพากษาของศาลอุทธรณ์แล้ว โดยพิพากษายืนตามคำพิพากษาของศาลชั้นต้น ค่าฤชาธรรมเนียมให้เป็นพับ (ปัจจุบันอยู่ระหว่างการพิจารณาของคณะกรรมการบริษัทฯ)

6. ข้อมูลทั่วไปและข้อมูลสำคัญอื่น

6.1 ข้อมูลทั่วไปของบริษัท

ชื่อบริษัท	:	บริษัท กรีน รีซอร์สเซส จำกัด (มหาชน) (ชื่อเดิม บริษัท เอเชีย คอร์ปอเรท ดีเวลลอปเมนท์ จำกัด (มหาชน) ได้จดทะเบียนเปลี่ยนชื่อ เมื่อวันที่ 28 มกราคม 2559)
ลักษณะการประกอบธุรกิจ	:	บริษัทและบริษัทย่อยดำเนินกิจการในประเทศไทยและดำเนินธุรกิจหลักในการพัฒนาธุรกิจอสังหาริมทรัพย์และธุรกิจพลังงานทางเลือก
ที่ตั้งสำนักงานใหญ่	:	405 ซอย 13 ถ.บอนด์สตรีท ต.บางพูด อ.ปากเกร็ด จ.นนทบุรี 11120
เลขทะเบียนบริษัท	:	0107548000587
Home Page	:	http://www.greenresources.co.th
โทรศัพท์	:	0-2504-5235-41
โทรสาร	:	0-2504-5243 , 0-2504-5245
ทุนจดทะเบียน	:	818,024,729 บาท
ทุนชำระแล้ว	:	818,024,729 บาท

6.2 ข้อมูลสำคัญอื่น

นายทะเบียนหลักทรัพย์

บริษัท ศูนย์รับฝากหลักทรัพย์ (ประเทศไทย) จำกัด
93 ถนนรัชดาภิเษก แขวงดินแดง เขตดินแดง
กรุงเทพมหานคร 10400
TSD Call center: 02-009-9000
โทรสาร : 02-009-9991
Website: http://www.tsd.co.th
E-mail: TSDCallCenter@set.or.th

ผู้สอบบัญชี

บริษัท สอบบัญชี ดี ไอ เอ อินเตอร์เนชั่นแนล จำกัด
316/32 สุขุมวิท 22 ซ.สายน้ำทิพย์ ถ.สุขุมวิท แขวงคลองเตย
เขตคลองเตย กรุงเทพ 10110
โทรศัพท์ : 02-259-5300
โทรสาร : 02-259-8956
Website: http://www.diaaudit.com/index.php

7. ข้อมูลหลักทรัพย์และผู้ถือหุ้น

7.1 จำนวนทุนจดทะเบียนและทุนชำระแล้ว

ตามที่บริษัท กรีน รีซอร์สเซส จำกัด (มหาชน) ได้มีมติที่ประชุมสามัญผู้ถือหุ้น เมื่อวันที่ 30 เมษายน 2556 และเมื่อวันที่ 30 เมษายน 2558 ซึ่งมีมติให้ได้เสนอขายใบสำคัญแสดงสิทธิที่จะซื้อหุ้นสามัญของบริษัท กรีน รีซอร์สเซส จำกัด (มหาชน) ดังนี้

1.ใบสำคัญแสดงสิทธิที่จะซื้อหุ้นสามัญของ บริษัท กรีน รีซอร์สเซส จำกัด (มหาชน) ครั้งที่ 2 (GREEN-W2) จำนวน 175,000,000 หน่วย โดยมีราคาเสนอขายต่อหน่วย เท่ากับ 0 (ศูนย์) บาท เมื่อวันที่ 17 พฤษภาคม 2556

2.ใบสำคัญแสดงสิทธิที่จะซื้อหุ้นสามัญของ บริษัท กรีน รีซอร์สเซส จำกัด (มหาชน) ครั้งที่ 3 (GREEN-W3) ให้แก่นักลงทุนที่มีลักษณะเฉพาะเจาะจงที่จองซื้อหุ้นสามัญเพิ่มทุนของบริษัทฯ ในอัตราส่วน 2 หุ้นสามัญที่ออกใหม่ต่อ 1 ใบสำคัญแสดงสิทธิ ในราคาเสนอขาย 0.00 บาท (ศูนย์บาท) จำนวน 250,000,000 หน่วย เมื่อวันที่ 30 เมษายน 2556

3.ใบสำคัญแสดงสิทธิที่จะซื้อหุ้นสามัญของ บริษัท กรีน รีซอร์สเซส จำกัด (มหาชน) ครั้งที่ 4 (GREEN-W4) จำนวน 199,230,125 หน่วย โดยมีราคาเสนอขายต่อหน่วย เท่ากับ 0 (ศูนย์) บาท เมื่อวันที่ 19 มิถุนายน 2558

โดยผู้ถือใบสำคัญแสดงสิทธิ สามารถใช้สิทธิตามใบสำคัญแสดงสิทธิ ได้ในวันทำการสุดท้ายของเดือนพฤษภาคมและพฤศจิกายนของปีปฏิทินตลอดอายุของ ใบสำคัญแสดงสิทธิ 3 ปี นับจากวันที่ออกและเสนอขายใบสำคัญแสดงสิทธิ นั้น

บริษัทฯ กำหนดการใช้สิทธิของ GREEN-W2 และ GREEN-W3 ครั้งสุดท้าย ในระหว่างวันที่ 16 – 30 พฤษภาคม 2559 และกำหนดการใช้สิทธิของ GREEN-W4 รอบที่ 2 ในระหว่างวันที่ 23 - 30 พฤษภาคม 2559 ที่ผ่านมาปรากฏว่ามีผู้ขอใช้สิทธิโดยมีรายละเอียดดังนี้

1. GREEN-W2 (ครั้งสุดท้าย)

เมื่อวันที่ 16 - 30 พฤษภาคม 2559 มีผู้ถือหุ้นแจ้งความประสงค์ขอใช้สิทธิซื้อหุ้นสามัญเพิ่มทุนจำนวน 100,542,552 หุ้น โดยมีอัตราการใช้สิทธิใหม่ จากเดิม ใบสำคัญแสดงสิทธิ 1 หน่วย ใช้สิทธิซื้อหุ้นสามัญได้ 1 หุ้น มูลค่าหุ้นละ 1 บาท เปลี่ยนแปลงเป็นใบสำคัญแสดงสิทธิ 1 หน่วย ใช้สิทธิซื้อหุ้นสามัญได้ 1.28826 หุ้น มูลค่าหุ้นละ 1 บาท (โดยในกรณีมีเศษทศนิยมของหุ้นจากการคำนวณให้ปัดเศษนั้นทิ้ง) คิดเป็นจำนวนเงิน 129,524,777 บาท (หนึ่งร้อยยี่สิบเก้าล้านห้าแสนสองหมื่นสี่พันเจ็ด ร้อยเจ็ดสิบเจ็ดบาทถ้วน) บริษัทฯ ได้รับเงินจากการใช้สิทธิตามที่กล่าวมาข้างต้นเป็นจำนวนรวมทั้งสิ้น 129,524,777 บาท (หนึ่งร้อยยี่สิบเก้าล้านห้าแสนสองหมื่นสี่พันเจ็ดร้อยเจ็ดสิบเจ็ดบาทถ้วน) เมื่อวันที่ 6 มิถุนายน 2559

2. GREEN-W3 (ครั้งสุดท้าย)

เมื่อวันที่ 16 – 30 พฤษภาคม 2559 ไม่มีผู้ถือหุ้นแจ้งความประสงค์ขอใช้สิทธิซื้อหุ้นสามัญเพิ่มทุนในครั้งนี้

3. GREEN-W4 (รอบที่ 2)

เมื่อวันที่ 23 – 30 พฤษภาคม 2559 ไม่มีผู้ถือหุ้นแจ้งความประสงค์ขอใช้สิทธิซื้อหุ้นสามัญเพิ่มทุนในครั้งนี้

4. GREEN-W4 (รอบที่ 3)

เมื่อวันที่ 21 – 29 พฤศจิกายน 2559 ไม่มีผู้ถือหุ้นแจ้งความประสงค์ขอใช้สิทธิซื้อหุ้นสามัญเพิ่มทุนในครั้งนี้ ในการใช้ใบสำคัญแสดงสิทธิที่จะซื้อหุ้นสามัญของบริษัทฯ GREEN-W2, GREEN-W3 และ GREEN-W4 ในครั้งนี้ จำนวน 129,524,777 บาท (หนึ่งร้อยยี่สิบเก้าล้านห้าแสนสองหมื่นเจ็ดร้อยเจ็ดสิบเจ็ดบาท) ทำให้บริษัทมีทุนจดทะเบียนที่ชำระแล้วครั้งนี้รวมจำนวน 715,020,835 บาท (เจ็ดร้อยสิบห้าล้านสองหมื่นแปดร้อยสามสิบห้าบาทถ้วน)

5. GREEN-W4 (รอบที่ 4)

เมื่อวันที่ 22 – 30 พฤษภาคม 2560 ไม่มีผู้ถือหุ้นแจ้งความประสงค์ขอใช้สิทธิซื้อหุ้นสามัญเพิ่มทุนในครั้งนี้

6. GREEN-W4 (รอบที่ 5)

เมื่อวันที่ 21 – 29 พฤศจิกายน 2560 ไม่มีผู้ถือหุ้นแจ้งความประสงค์ขอใช้สิทธิซื้อหุ้นสามัญเพิ่มทุนในครั้งนี้

7. GREEN-W4 (รอบที่ 6)

เมื่อวันที่ 1 – 17 มิถุนายน 2561 เมื่อวันที่ 1 - 18 มิถุนายน 2561 มีผู้มาขอใช้สิทธิซื้อหุ้นสามัญเพิ่มทุนจำนวน 103,003,894 หุ้น โดยมีอัตราการใช้สิทธิ คือ ใบสำคัญแสดงสิทธิ 1 หน่วย ใช้สิทธิซื้อหุ้นสามัญได้ 1 หุ้น มูลค่าหุ้นละ 1 บาท คิดเป็นจำนวนเงิน 103,003,894 บาท (หนึ่งร้อยสามล้านสามพันแปดร้อยเก้าสิบสี่บาทถ้วน) บริษัทฯ ได้รับเงินจากการใช้สิทธิตามที่กล่าวมาข้างต้นเป็นจำนวนรวมทั้งสิ้น 103,003,894 บาท (หนึ่งร้อยสามล้านสามพันแปดร้อยเก้าสิบสี่บาทถ้วน) เมื่อวันที่ 19 มิถุนายน 2561

<u>หมายเหตุ</u> ใบสำคัญแสดงสิทธิที่จะซื้อหุ้นสามัญของบริษัทฯ GREEN-W2, GREEN-W3 สิ้นสภาพใบสำคัญแสดงสิทธิตั้งแต่วันที่ 6 มิถุนายน 2559 และ GREEN-W4 สิ้นสภาพใบสำคัญแสดงสิทธิตั้งแต่วันที่ 19 มิถุนายน 2651 ซึ่งบริษัทฯ ได้ขอมติจากที่ประชุมวิสามัญผู้ถือหุ้นครั้งที่ 1/2561 เมื่อวันอังคารที่ 31 กรกฎาคม 2561 เพื่อดำเนินการลดทุนในส่วนดังกล่าวเรียบร้อยแล้ว

7.2 ผู้ถือหุ้น

บริษัท กรีน รีซอร์สเซส จำกัด (มหาชน) มีทุนจดทะเบียน ณ วันที่ 31 ธันวาคม 2561 จำนวน 818,024,729 บาท (หุ้นสามัญ 818,024,729 หุ้น มูลค่าหุ้นละ 1 บาท) และมีทุนชำระแล้วทั้งสิ้น 818,024,729 บาท (หุ้นสามัญ 818,024,729 หุ้น มูลค่าหุ้นละ 1 บาท) ณ รายชื่อผู้ถือหุ้นสุดสูง 10 รายแรก วันที่ 1 กุมภาพันธ์ 2562 มีดังนี้

ลำดับที่	รายชื่อผู้ถือหุ้น	สัดส่วนการถือหุ้น	
		จำนวนหุ้น	ร้อยละ
1	นายพิสุทธิ์ วิริยะเมตตากุล	103,000,000	12.591
2	PHILLIP SECURITIES PTE LTD.	74,032,261	9.050
3	นายไต้ ชองอี	70,029,724	8.561
4	นายพิจิตต์ วิริยะเมตตากุล	58,200,000	7.115
5	นายพิชิต วิริยะเมตตากุล	56,027,800	6.849
6	พลตำรวจตรีสหัสชัย อินทรสุขศรี	33,935,500	4.148
7	นายณัท มานะสมจิตร	19,183,628	2.345
8	นางสาวพรทิพย์ วงศ์ศรีสุชน	16,338,000	1.997
9	UOB KAY HIAN PRIVATE LIMITED	13,756,200	1.682
10	นายเสงี่ยม ศิริพนิชสุธา	12,265,100	1.499
11	**ผู้ถือหุ้นรายย่อย**	**361,256,516**	**44.162**
รวมเป็นจำนวนทั้งสิ้น		**818,024,729**	**100**

7.2.1 รายละเอียดกลุ่มผู้ถือหุ้นของบริษัท กรีน รีซอร์สเซส จำกัด (มหาชน) ณ วันที่ 2 กุมภาพันธ์ 2562

ลำดับที่	รายชื่อผู้ถือหุ้น	สัดส่วนการถือหุ้น	
		จำนวนหุ้น	ร้อยละ
1	**กลุ่มนายพิสุทธิ์ วิริยะเมตตากุล** **ประกอบด้วย** 1. นายพิสุทธิ์ วิริยะเมตตากุล 2. นายพิจิตต์ วิริยะเมตตากุล 3. นายพิชิต วิริยะเมตตากุล 4. นายพิพัทธ์ วิริยะเมตตากุล 5. นางพิมพา วิริยะเมตตากุล 6. นายณัฐกร วิริยะเมตตากุล 7. นางสาวฐิติมา วิริยะเมตตากุล 8. นางสาวนิรมล วิริยะเมตตากุล	**220,813,800**	**26.994**

2	**กลุ่มนายเสงี่ยม ศิริพนิชสุธา** **ประกอบด้วย** 1. นายเสงี่ยม ศิริพนิชสุธา 2. นายทชากร ศิริพนิชสุธา 3. นายสมัคร ศิริพนิชสุธา 4. นางสาวอาภากร ศิริพนิชสุธา 5. นางสาวสุวรรณา ศิริพนิชสุธา	**18,361,090**	**2.244**

7.2.2 (ข้อตกลงระหว่างผู้ถือหุ้น) (Shareholder's agreenment)

- ไม่มี

7.2.3 ข้อมูลทั่วไปของนิติบุคคลที่ถือหุ้นตั้งแต่ร้อยละ 10 ขึ้นไป และบุคคลอ้างอิงอื่น

7.2.3.1 นิติบุคคลที่ถือหุ้นตั้งแต่ร้อยละ 10 ขึ้นไป

- ไม่มี

7.2.3.2 นายทะเบียนหลักทรัพย์

- บริษัท ศูนย์รับฝากหลักทรัพย์ (ประเทศไทย) จำกัด
  93 ถนนรัชดาภิเษก แขวงดินแดง เขตดินแดง
  กรุงเทพมหานคร 10400

  TSD Call center: 02-009-9000

  โทรสาร : 02-009-9991

  Website: http://www.tsd.co.th

  E-mail: TSDCallCenter@set.or.th

7.2.3.3 ผู้สอบบัญชี

- บริษัท สอบบัญชี ดี ไอ เอ อินเตอร์เนชั่นแนล จำกัด
  316/32 สุขุมวิท 22 ซ.สายน้ำทิพย์ ถ.สุขุมวิท แขวงคลองเตย
  เขตคลองเตย กรุงเทพ 10110
  โทรศัพท์ : 02-259-5300
  โทรสาร : 02-259-8956
  Website: http://www.diaaudit.com/index.php

7.3 การออกหลักทรัพย์อื่น

(1) ใบสำคัญแสดงสิทธิที่จะซื้อหุ้นสามัญ ของ บริษัท กรีน รีซอร์สเซส จำกัด (มหาชน) ครั้งที่ 2 (GREEN-W2) จำนวน 175,000,000 หน่วย โดยจัดสรรให้แก่ (1) ผู้ถือหุ้นสามัญเดิมของบริษัทที่มีรายชื่อปรากฏอยู่ในสมุดทะเบียน ผู้ถือหุ้น ณ วันที่ 16 พฤษภาคม 2556 ตามสัดส่วนการถือหุ้น ในอัตราส่วน 2 หุ้นสามัญเดิมต่อ 1 หน่วย ใบสำคัญแสดงสิทธิ รวมจำนวนไม่เกิน 125,000,000 หน่วย และ (2) ผู้ถือหุ้นเดิมของบริษัทฯ ที่ใช้สิทธิจองซื้อหุ้นสามัญเพิ่มทุนที่เสนอขายแก่ผู้ถือหุ้นเดิมของ บริษัทฯ ตามสัดส่วนการถือหุ้น (Right Offering) ในอัตราหุ้นสามัญที่ได้รับจัดสรรจากการจองซื้อหุ้นสามัญเพิ่มทุน 2 หุ้นต่อ 1 หน่วย ใบสำคัญแสดงสิทธิฯ รวมจำนวนไม่เกิน 50,000,000 หน่วย

โดยมีรายละเอียดของใบสำคัญแสดงสิทธิที่เสนอขาย ดังต่อไปนี้

ประเภทใบสำคัญแสดงสิทธิ	:	ใบสำคัญแสดงสิทธิที่จะซื้อหุ้นสามัญของ บริษัท กรีน รีซอร์สเซส จำกัด (มหาชน) ครั้งที่ 2 (GREEN-W2)
ชนิดใบสำคัญแสดงสิทธิ	:	ใบสำคัญแสดงสิทธิที่จะซื้อหุ้นสามัญของบริษัทชนิดระบุชื่อผู้ถือและโอนเปลี่ยนมือได้
วันที่ออกใบสำคัญแสดงสิทธิ	:	7 มิถุนายน 2556
อายุของใบสำคัญแสดงสิทธิ	:	3 ปี นับตั้งแต่วันที่ออกใบสำคัญสิทธิ
จำนวนใบสำคัญแสดงสิทธิ	:	ไม่เกิน 175,000,000 หน่วย
ราคาเสนอขายต่อหน่วย	:	หน่วยละ 0 บาท (ศูนย์บาท)
วิธีการเสนอขาย	:	เป็นการจัดสรรใบสำคัญแสดงสิทธิให้แก่ (1) ผู้ถือหุ้นเดิม บริษัทที่มีรายชื่อปรากฏอยู่ในสมุดทะเบียนผู้ถือหุ้น ณ วันที่ 16 พฤษภาคม 2556 ตามสัดส่วนการถือหุ้นในอัตราส่วน 2 หุ้นสามัญเดิมต่อใบสำคัญแสดงสิทธิ 1 หน่วย รวมจำนวนไม่เกิน 125,000,000 หน่วย (2) ผู้ถือหุ้นเดิมที่จองซื้อหุ้นสามัญเพิ่มทุนในอัตราส่วน 2 หุ้นสามัญเพิ่มทุนต่อ 1 หน่วยใบสำคัญแสดงสิทธิ โดยไม่คิดมูลค่ารวมจำนวนไม่เกิน 50,000,000 หน่วย
จำนวนหุ้นที่รองรับการใช้สิทธิตามลักษณะเฉพาะเจาะจงตามสัดส่วน	:	175,000,000 หุ้น คิดเป็นร้อยละ 20.59 ของจำนวนหุ้นสามัญทั้งหมดและนักลงทุนที่มีจำนวน 850,000,000 หุ้น
อัตราการใช้สิทธิต่อหน่วย	:	ใบสำคัญแสดงสิทธิ 1 หน่วยต่อหุ้นสามัญ 1 หุ้น (โดยอัตราการใช้สิทธิอาจเปลี่ยนแปลงในภายหลังตามเงื่อนไขการปรับสิทธิ)

ราคาการใช้สิทธิ	:	ราคาการใช้สิทธิของใบสำคัญแสดงสิทธิจะเท่ากับ 1.00 บาท ต่อหุ้น (โดยราคาการใช้สิทธิอาจเปลี่ยนแปลงในภายหลังตามเงื่อนไขการปรับสิทธิ)
ระยะเวลาการใช้สิทธิ	:	ผู้ถือใบสำคัญแสดงสิทธิสามารถใช้สิทธิตามใบสำคัญแสดงสิทธิตามใบสำคัญแสดงสิทธิ ในวันทำการสุดท้ายของเดือนพฤษภาคม และเดือนพฤศจิกายน (วันกำหนดใช้สิทธิ) โดยกำหนดใช้สิทธิครั้งแรกจะตรงกับวันที่ 29 พฤศจิกายน 2556 (วันกำหนดใช้สิทธิครั้งแรก) และวันกำหนดใช้สิทธิครั้งสุดท้ายจะตรงกับวันที่ 31 พฤษภาคม 2559 โดยใบสำคัญแสดงสิทธิมีอายุครบ 3 ปี ตรงกับวันที่ 7 มิถุนายน 2559 ในกรณีที่วันใช้สิทธิครั้งสุดท้าย ดังกล่าวตรงกับวันหยุดทำการของบริษัทฯ ให้เลื่อนวันใช้สิทธิครั้งสุดท้ายเป็นวันทำการสุดท้ายของบริษัทก่อนวันใช้สิทธิครั้งสุดท้าย โดยระยะเวลาแสดงความจำนงในการใช้สิทธิครั้งสุดท้ายจะต้องไม่น้อยกว่า 15 วันก่อนวันใช้สิทธิดังกล่าว

เมื่อวันที่ 28 พฤศจิกายน 2557 บริษัทฯ ได้มีการจัดสรรหุ้นสามัญเพิ่มทุนตามการใช้สิทธิตามใบสำคัญแสดงสิทธิ GREEN-W2 สำหรับการใช้สิทธิครั้งที่ 2 มีผู้ใช้สิทธิ 7 ราย และ 1 บริษัทจำกัด จำนวนใบสำคัญแสดงสิทธิ์รวม 1,050,200 หน่วย เปลี่ยนเป็นหุ้นสามัญจำนวน 1,050,200 หุ้น มูลค่าหุ้นที่ตราไว้ หุ้นละ 1 บาท ทำให้ทุนจดทะเบียนชำระแล้วของบริษัทฯ เพิ่มขึ้นจาก 350,000,000 บาท เป็น 398,460,250 บาท และใบสำคัญแสดงสิทธิ GREEN-W2 มีจำนวนคงเหลือทั้งสิ้น 160,699,082 หน่วย

ในระหว่างปี 2558 ได้มีผู้ถือใบสำคัญแสดงสิทธิครั้งที่ 2 (GREEN-W2) นำมาใช้สิทธิจำนวน 16,271,015 หน่วย เพื่อซื้อหุ้นสามัญ จำนวน 20,961,276 หุ้น ตามราคาใช้สิทธิ 1.28826 บาทต่อสิทธิ บริษัทจึงมีทุนจดทะเบียนที่ชำระแล้วเพิ่มขึ้น 20,961,276 บาท ณ วันที่ 31 ธันวาคม 2558 บริษัทมีใบสำคัญแสดงสิทธิที่ยังไม่ได้ใช้สิทธิครั้งที่ 2 จำนวน 144,428,067 หน่วย

ดังนั้น การปรับสิทธิใบสำคัญแสดงสิทธิ GREEN-W2 มีรายละเอียดดังนี้

ราคาการใช้สิทธิเดิม	1.00 บาทต่อหุ้น
อัตราการใช้สิทธิเดิม	ใบสำคัญแสดงสิทธิ 1 หน่วย ใช้สิทธิซื้อหุ้นสามัญได้ 1 หุ้น
ราคาการใช้สิทธิใหม่	1.00 บาทต่อหุ้น (คำนวณได้ 0.776 บาท เนื่องจากราคาใช้สิทธิใหม่ที่คำนวณได้ต่ำกว่าราคาตามมูลค่าที่ตราไว้คือ 1 บาท แต่ขัดกับมาตรา 52 ตาม พรบ.มหาชน พ.ศ.2535 บริษัทไม่สามารถเสนอขายหุ้นสามัญเพิ่มทุนในราคาต่ำกว่ามูลค่าหุ้นที่ตราไว้ได้ ดังนั้นจึงต้องใช้ราคาใช้สิทธิเดิมซึ่งเท่ากับมูลค่าหุ้นที่ตราไว้ อย่างไรก็ตาม บริษัทฯ อยู่ระหว่างการตรวจสอบรายละเอียดในเรื่องดังกล่าว หากมีการเปลี่ยนแปลงใดใด จะแจ้งให้ทราบต่อไป)
อัตราการใช้สิทธิใหม่	ใบสำคัญแสดงสิทธิ 1 หน่วย ใช้สิทธิซื้อหุ้นสามัญได้ 1.28826 หุ้น

ในวันที่ 31พฤษภาคม 2559 เป็นกำหนดวันใช้สิทธิครั้งสุดท้ายของ GREEN – W2 บริษัทฯ ได้มีการจัดสรรหุ้นสามัญเพิ่มทุนตามการใช้สิทธิตามใบสำคัญแสดงสิทธิ GREEN-W2 สำหรับการใช้สิทธิครั้งที่ 6 (ครั้งสุดท้าย) มีผู้ใช้สิทธิ 390 ราย จำนวนใบสำคัญแสดงสิทธิ์รวม 100,542,552 หน่วย เปลี่ยนเป็นหุ้นสามัญจำนวน 129,524,777 หุ้น ตามราคาใช้สิทธิ 1.28826 บาท

ต่อสิทธิ บริษัทจึงมีทุนจดทะเบียนที่ชำระแล้วเพิ่มขึ้น 715,020,835 บาท ณ วันที่ 31 ธันวาคม 2559 และคงเหลือใบสำคัญแสดงสิทธิที่ยังไม่ได้ใช้สิทธิจำนวน 43,885,515 หน่วย และบริษัทฯ ได้ขอมติจากที่ประชุมวิสามัญผู้ถือหุ้นครั้งที่ 1/2561 เมื่อวันอังคารที่ 31 กรกฎาคม 2561 เพื่อดำเนินการลดทุนในส่วนดังกล่าวเรียบร้อยแล้ว

(2) ใบสำคัญแสดงสิทธิที่จะซื้อหุ้นสามัญของ บริษัท กรีน รีซอร์สเซส จำกัด (มหาชน) ครั้งที่ 3 (GREEN-W3) จำนวน 250,000,000 หน่วย โดยจัดสรรให้แก่ (1) ให้แก่นักลงทุนที่มีลักษณะเฉพาะเจาะจงที่จองซื้อหุ้นสามัญเพิ่มทุนของบริษัท โดยบริษัทฯ จะจัดสรรใบสำคัญแสดงสิทธิฯ ครั้งที่ 3 ในอัตราส่วน 2 หุ้นสามัญที่ออกใหม่ต่อใบสำคัญแสดงสิทธิ 1 หน่วย ใบสำคัญแสดงสิทธิ รวมจำนวนไม่เกิน 250,000,000 หน่วย

โดยมีรายละเอียดของใบสำคัญแสดงสิทธิที่เสนอขาย ดังต่อไปนี้

ประเภทใบสำคัญแสดงสิทธิ	:	ใบสำคัญแสดงสิทธิที่จะซื้อหุ้นสามัญของบริษัท กรีน รีซอร์สเซส จำกัด (มหาชน) ครั้งที่ 3 (ACD-W3)
ชนิดใบสำคัญแสดงสิทธิ	:	ชนิดระบุชื่อผู้ถือและไม่สามารถเปลี่ยนมือได้
วันที่ออกใบสำคัญแสดงสิทธิ	:	7 มิถุนายน 2556
อายุของใบสำคัญแสดงสิทธิ	:	3 ปี นับตั้งแต่วันที่ออกใบสำคัญสิทธิ
จำนวนใบสำคัญแสดงสิทธิ	:	ไม่เกิน 250,000,000 หน่วย
ราคาเสนอขายต่อหน่วย	:	หน่วยละ 0 บาท (ศูนย์บาท)
วิธีการเสนอขาย	:	เป็นการจัดสรรใบสำคัญแสดงสิทธิให้แก่นักลงทุนที่มีลักษณะเฉพาะเจาะจงที่จองซื้อหุ้นสามัญเพิ่มทุนของบริษัทฯ โดยบริษัทฯจะจัดสรรใบสำคัญแสดงสิทธิฯ ครั้งที่ 3 ในอัตราส่วน 2 หุ้นสามัญที่ออกใหม่ต่อใบสำคัญแสดงสิทธิ 1 หน่วยใบสำคัญแสดงสิทธิ รวมไม่เกิน 250,000,000 หน่วย
จำนวนหุ้นที่รองรับการใช้สิทธิตาม	:	250,000,000 หุ้น (มูลค่าที่ตราไว้หุ้นละ 1.00 บาท) คิดเป็นร้อยละ 29.41 ของจำนวนหุ้นสามัญทั้งหมดภายหลังจากการจัดสรรให้ผู้ถือหุ้นเดิมและนักลงทุนที่มีลักษณะเฉพาะเจาะจง ตามสัดส่วนจำนวน 850,000,000 หุ้น
อัตราการใช้สิทธิต่อหน่วย	:	ใบสำคัญแสดงสิทธิ 1 หน่วยต่อหุ้นสามัญใหม่ได้ 1 หุ้น (เว้นแต่จะมีการปรับอัตราการใช้สิทธิตามเงื่อนไขการปรับสิทธิ)
ราคาการใช้สิทธิ	:	หุ้นละ 1.65 บาท (หนึ่งบาทหกสิบห้าสตางค์) เว้นแต่จะมีการปรับราคาใช้สิทธิตามเงื่อนไขการปรับสิทธิ) ซึ่งเป็นราคาที่มีส่วนลดคิดเป็นร้อยละ 9.0 จากราคาปิดถัวเฉลี่ยถ่วงน้ำหนักของหุ้นสามัญของบริษัทที่มี

การซื้อขายในตลาดหลักทรัพย์แห่งประเทศไทยในช่วงระยะเวลา 15 ทำการก่อน (แต่ไม่รวมวันประชุมคณะกรรมการบริษัท ครั้งที่ 2/2556 เมื่อวันที่ 12 มีนาคม 2556 ซึ่งราคาปิดถัวเฉลี่ยถ่วงน้ำหนัก เท่ากับหุ้นละ 1.81 บาท

ระยะเวลาการใช้สิทธิ : ผู้ถือใบสำคัญแสดงสิทธิสามารถใช้สิทธิตามใบสำคัญแสดงสิทธิตามใบสำคัญแสดงสิทธิ ในวันทำการสุดท้ายของเดือนพฤษภาคม และเดือนพฤศจิกายน (วันกำหนดใช้สิทธิ) ระยะเวลา 9.00 น.ถึง 15.30 น.โดยกำหนดใช้สิทธิครั้งแรกจะตรงกับวันที่ 29 พฤศจิกายน 2556 (วันกำหนดใช้สิทธิครั้งแรก) และวันกำหนดใช้สิทธิครั้งสุดท้ายจะตรงกับวันที่ 31พฤษภาคม 2559 โดยใบสำคัญแสดงสิทธิมีอายุครบ 3 ปี ตรงกับวันที่ 6 มิถุนายน 2559ในกรณีที่วันใช้สิทธิครั้งสุดท้าย ดังกล่าวตรงกับวันหยุดทำการของบริษัทฯ ให้เลื่อนวันใช้สิทธิครั้งสุดท้ายเป็นวันทำการสุดท้ายของบริษัทก่อนวันใช้สิทธิครั้งสุดท้าย โดยระยะเวลาแสดงความจำนงในการใช้สิทธิครั้งสุดท้ายจะต้องไม่น้อยกว่า 15 วันก่อนวันใช้สิทธิดังกล่าว

ในระหว่างเดือน พฤษภาคมถึงเดือนธันวาคม 2556 บริษัทฯได้มีการจัดสรรหุ้นสามัญเพิ่มทุนของบริษัทฯให้แก่นักลงทุนที่มีลักษณะเฉพาะเจาะจงและ/หรือนักลงทุนประเภทสถาบัน ซึ่งเป็นบุคคลในวงจำกัด จำนวน 34,200,000 หุ้น ราคาเสนอขายหุ้นละ 1.65 บาท มูลค่าหุ้นที่ตราไว้ หุ้นละ 1 บาท คงเหลือหุ้นที่ยังไม่ได้จัดสรรให้แก่นักลงทุนฯจำนวน 465,800,000 หุ้น โดยบริษัทฯจะจัดสรรใบสำคัญแสดงสิทธิฯ ครั้งที่ 3 (ACD –W3) ในอัตราส่วน 2 หุ้น สามัญที่ออกใหม่ต่อใบสำคัญแสดงสิทธิ 1 หน่วยใบสำคัญแสดงสิทธิ รวมไม่เกิน 250,000,000 หน่วย โดยผู้ลงทุนจะได้รับจัดสรรใบสำคัญแสดงสิทธิที่จะซื้อหุ้นสามัญของบริษัทรุ่นที่ 3 (GREEN-W3) จำนวน 17,100,000 หุ้น ให้กับนักลงทุนที่มีลักษณะเฉพาะเจาะจง คือ นางวาริณี อ่อนโชติ คงเหลือใบสำคัญแสดงสิทธิที่ยังไม่ได้จัดสรรให้แก่นักลงทุนจำนวน 232,900,000 หุ้น

ในระหว่างปี 2558 นางวาริณี อ่อนโชติ ไม่ได้มาใช้สิทธิดังกล่าวแต่อย่างไร จึงทำให้เหลือ ใบสำคัญแสดงสิทธิที่จะซื้อหุ้นสามัญของบริษัทรุ่นที่ 3 (GREEN-W3) จำนวน 17,100,000 หุ้น แต่เนื่องจากบริษัทฯ ออกหลักทรัพย์อื่นเพิ่ม การปรับสิทธิใบสำคัญแสดงสิทธิ GREEN-W3 มีรายละเอียดดังนี้

ราคาการใช้สิทธิเดิม	1.65 บาทต่อหุ้น
อัตราการใช้สิทธิเดิม	ใบสำคัญแสดงสิทธิ 1 หน่วย ใช้สิทธิซื้อหุ้นสามัญได้ 1 หุ้น
ราคาการใช้สิทธิใหม่	1.281 บาทต่อหุ้น (มูลค่าที่ตราไว้คือ 1 บาท)
อัตราการใช้สิทธิใหม่	ใบสำคัญแสดงสิทธิ 1 หน่วย ใช้สิทธิซื้อหุ้นสามัญได้ 1.28826 หุ้น

ในวันที่ 31 พฤษภาคม 2559 เป็นกำหนดวันใช้สิทธิครั้งสุดท้ายของ GREEN – W3 บริษัทฯ ได้มีการจัดสรรหุ้นสามัญเพิ่มทุนตามการใช้สิทธิตามใบสำคัญแสดงสิทธิ GREEN-W3 สำหรับการใช้สิทธิครั้งที่ 6 (ครั้งสุดท้าย) ไม่มีผู้มาขอใช้สิทธิ

ซื้อหุ้นสามัญเพิ่มทุนในครั้งนี้ และใบสำคัญแสดงสิทธิ GREEN-W3 มีจำนวนคงเหลือทั้งสิ้น 17,100,000 หุ้น และบริษัทฯ ได้ขอมติจากที่ประชุมวิสามัญผู้ถือหุ้นครั้งที่ 1/2561 เมื่อวันอังคารที่ 31 กรกฎาคม 2561 เพื่อดำเนินการลดทุนในส่วนดังกล่าวเรียบร้อยแล้ว

(3) ใบสำคัญแสดงสิทธิที่จะซื้อหุ้นสามัญของบริษัท กรีน รีซอร์สเซส จำกัด (มหาชน) ครั้งที่ 4 (GREEN-W4) จำนวนใบสำคัญแสดงสิทธิ 166,024,432 หน่วย บริษัท เอเชีย คอร์ปอเรท ดีเวลลอปเมนท์ จำกัด (มหาชน)โดยจัดสรรใบสำคัญแสดงสิทธิให้แก่ผู้ถือหุ้นสามัญเดิมของบริษัทที่จองซื้อหุ้นสามัญเพิ่มทุนที่ออกและเสนอขายให้แก่ผู้ถือหุ้นเดิมตามสัดส่วนการถือหุ้น (Rights Offering) และได้รับการจัดสรรในอัตราส่วน 2 หุ้นสามัญเดิมต่อ 1 หุ้นสามัญเพิ่มทุนควบคู่กับใบสำคัญแสดงสิทธิ 1 หน่วย โดยบริษัทได้กำหนดวันกำหนดรายชื่อผู้ถือหุ้นที่มีสิทธิรับใบสำคัญแสดงสิทธิ (Record Date) ในวันที่ 18 พฤษภาคม 2558 และให้รวบรวมรายชื่อผู้ถือหุ้นตามมาตรา 225 ของพระราชบัญญัติหลักทรัพย์และตลาดหลักทรัพย์พ.ศ. 2535 โดยวิธีปิดสมุดทะเบียนและพักการโอนหุ้นในวันที่ 19 พฤษภาคม 2558

<u>สิทธิของใบสำคัญแสดงสิทธิ</u>	:	ใบสำคัญแสดงสิทธิ 1 หน่วย มีสิทธิซื้อหุ้นสามัญของบริษัทได้ 1 หุ้น ในราคาหุ้นละ 1 บาท (โดยราคาการใช้สิทธิ และอัตราการใช้สิทธิ อาจเปลี่ยนแปลงในภายหลังตามเงื่อนไขการปรับสิทธิ)
<u>ชนิดของใบสำคัญแสดงสิทธิ</u>	:	ระบุชื่อผู้ถือ และสามารถโอนเปลี่ยนมือได้
<u>อายุของใบสำคัญแสดงสิทธิ</u>	:	3 ปี นับตั้งแต่วันที่ออกใบสำคัญแสดงสิทธิ (ตั้งแต่วันที่ 19 มิถุนายน 2558 ถึง 18 มิถุนายน 2561) ทั้งนี้ ภายหลังการออกใบสำคัญแสดงสิทธิ จะไม่ขยายอายุใบสำคัญแสดงสิทธิ
<u>วันที่จัดสรร</u>	:	19 มิถุนายน 2558
<u>ราคาใบสำคัญแสดงสิทธิ</u>	:	หน่วยละ 0 บาท
<u>ผู้รับชำระเงินค่าจองซื้อหุ้นสามัญตามสิทธิของใบสำคัญแสดงสิทธิ</u>	:	บริษัท กรีน รีซอร์สเซส จำกัด (มหาชน)
<u>การใช้สิทธิตามใบสำคัญแสดงสิทธิ</u>	:	**1. วันกำหนดการใช้สิทธิ** ผู้ถือใบสำคัญแสดงสิทธิสามารถใช้สิทธิตามใบสำคัญแสดงสิทธิในวันทำการสุดท้ายของเดือนพฤษภาคม และเดือนพฤศจิกายน (“วันกำหนดใช้สิทธิ”) โดยวันกำหนดใช้สิทธิครั้งแรกจะตรงกับวันที่ 30 พฤศจิกายน 2558 (“วันกำหนดใช้สิทธิครั้งแรก”) และวันกำหนดใช้สิทธิครั้งสุดท้ายจะตรงกับวันที่ 18 มิถุนายน 2561 โดยใบสำคัญแสดงสิทธิมีอายุครบ 3 ปี ตรงกับวันที่ 18 มิถุนายน 2561 ในกรณีที่วันใช้สิทธิครั้งสุดท้ายดังกล่าวตรงกับวันหยุดทำการของบริษัทฯ ให้เลื่อนวันใช้สิทธิครั้งสุดท้ายเป็นวันทำการสุดท้ายของ

บริษัทก่อนวันใช้สิทธิครั้งสุดท้าย โดยระยะเวลาแสดงความจำนงในการใช้สิทธิครั้งสุดท้าย จะต้องไม่น้อยกว่า 15 วัน ก่อนวันใช้สิทธิดังกล่าว

กำหนดการที่ผู้ถือใบสำคัญแสดงสิทธิสามารถใช้สิทธิตามใบสำคัญแสดงสิทธิตลอดอายุรวม 6 ครั้ง แสดงในตาราง ดังนี้

ครั้งที่	วันใช้สิทธิ	ครั้งที่	วันใช้สิทธิ
1	30 พฤศจิกายน 2558	4	31 พฤษภาคม 2560
2	31 พฤษภาคม 2559	5	30 พฤศจิกายน 2560
3	30 พฤศจิกายน 2559	6	18 มิถุนายน 2561

2. การแจ้งความจำนงในการใช้สิทธิ

ผู้ถือใบสำคัญแสดงสิทธิที่ประสงค์จะใช้สิทธิในการซื้อหุ้นสามัญของบริษัทฯ จะต้องแจ้งความจำนง ในการใช้สิทธิซื้อหุ้นสามัญของ บริษัทฯ เฉพาะวันจันทร์ถึงวันศุกร์ ระหว่างเวลา 9.30 ถึง 15.30 น.ภายในระยะเวลา 5 วันทำการ ก่อนวันใช้สิทธิในแต่ละครั้ง (“ระยะเวลาการแจ้งความจำนงในการใช้สิทธิ”) ในกรณีที่วันแจ้งความจำนง ในการใช้สิทธิตรงกับวันหยุดทำการของธนาคารพาณิชย์และ/หรือนายทะเบียน หลักทรัพย์ ให้เลื่อนวันแจ้งความจำนงในการใช้สิทธิดังกล่าวเป็นวันทำการสุดท้ายก่อนหน้าวันกำหนดใช้สิทธิครั้งดังกล่าว ยกเว้นการแสดงความจำนงในการใช้สิทธิครั้งสุดท้าย ให้แสดงความจำนงในการใช้สิทธิเป็นระยะเวลา 15 วันก่อนวันใช้สิทธิครั้งสุดท้าย (“ระยะเวลาการแจ้งความจำนงในการใช้สิทธิครั้ง สุดท้าย”)

การแจ้งข่าวกำหนดการใช้สิทธิจะแจ้งผ่านระบบ SCP ล่วงหน้า 5 วันทำการก่อนระยะเวลาการแจ้งความจำนงการใช้สิทธิแต่ละครั้ง สำหรับครั้งสุดท้ายจะแจ้งข่าวให้มีการปิดสมุดทะเบียนพักการโอนใบสำคัญแสดงสิทธิ 21 วันก่อนวันครบกำหนดใช้สิทธิครั้งสุดท้ายและตลาดหลักทรัพย์จะขึ้นเครื่องหมาย SP ล่วงหน้า 3 วันทำการก่อนวันปิดสมุดทะเบียนพักการโอนใบสำคัญแสดงสิทธิครั้งสุดท้าย

ในวันที่ 30 พฤศจิกายน 2558 บริษัทได้มีการจัดสรรหุ้นสามัญเพิ่มทุนตามการใช้สิทธิตามใบสำคัญแสดงสิทธิ GREEN-W4 สำหรับการใช้สิทธิครั้งที่ 1 มีผู้ใช้สิทธิ 2 คน จำนวนใบสำคัญแสดงสิทธิ์รวม 50,100 หน่วย เปลี่ยนเป็นหุ้นสามัญจำนวน 50,100 หุ้น มูลค่าหุ้นที่ตราไว้ หุ้นละ 1 บาท และใบสำคัญแสดงสิทธิ GREEN-W4 มีจำนวนคงเหลือทั้งสิ้น 165,974,332 หน่วย

ในวันที่ 31 พฤษภาคม 2559 และวันที่ 30 พฤศจิกายน 2559 บริษัทได้มีการจัดสรรหุ้นสามัญเพิ่มทุนตามการใช้สิทธิตามใบสำคัญแสดงสิทธิ GREEN-W4 สำหรับการใช้สิทธิครั้งที่ 2 และ 3 ปรากฏว่าไม่มีผู้ใช้สิทธิ และใบสำคัญแสดงสิทธิ GREEN-W4 มีจำนวนคงเหลือทั้งสิ้น 165,974,332 หน่วย

ในวันที่ 31 พฤษภาคม 2560 และวันที่ 30 พฤศจิกายน 2560 บริษัทได้มีการจัดสรรหุ้นสามัญเพิ่มทุนตามการใช้สิทธิตามใบสำคัญแสดงสิทธิ GREEN-W4 สำหรับการใช้สิทธิครั้งที่ 4 และ 5 ปรากฏว่าไม่มีผู้ใช้สิทธิ และใบสำคัญแสดงสิทธิ GREEN-W4 มีจำนวนคงเหลือทั้งสิ้น 165,974,332 หน่วย

ในวันที่ 18 มิถุนายน 2561 บริษัทฯ ได้มีการจัดสรรหุ้นสามัญเพิ่มทุนตามการใช้สิทธิตามใบสำคัญแสดงสิทธิ GREEN-W4 สำหรับการใช้สิทธิครั้งที่ 6 (ครั้งสุดท้าย) มีผู้มาขอใช้สิทธิซื้อหุ้นสามัญเพิ่มทุนจำนวน 103,003,894 หุ้น โดยมีอัตราการใช้สิทธิ คือ ใบสำคัญแสดงสิทธิ 1 หน่วย ใช้สิทธิซื้อหุ้นสามัญได้ 1 หุ้น มูลค่าหุ้นละ 1 บาท คิดเป็นจำนวนเงิน 103,003,894 บาท (หนึ่งร้อยสามล้านสามพันแปดร้อยเก้าสิบสี่บาทถ้วน) บริษัทฯ ได้รับเงินจากการใช้สิทธิตามที่กล่าวมาข้างต้นเป็นจำนวนรวมทั้งสิ้น 103,003,894 บาท (หนึ่งร้อยสามล้านสามพันแปดร้อยเก้าสิบสี่บาทถ้วน) เมื่อวันที่ 19 มิถุนายน 2561 และใบสำคัญแสดงสิทธิที่จะซื้อหุ้นสามัญของบริษัทฯ GREEN-W4 คงเหลือจำนวน 96,176,131 หุ้น บริษัทฯ ได้ขอมติจากที่ประชุมวิสามัญผู้ถือหุ้นครั้งที่ 1/2561 เมื่อวันอังคารที่ 31 กรกฎาคม 2561 เพื่อดำเนินการลดทุนในส่วนดังกล่าวเรียบร้อยแล้ว

<u>หมายเหตุ</u> อ้างถึงมติที่ประชุมวิสามัญผู้ถือหุ้นครั้งที่ 1/2561 เมื่อวันที่ 31 กรกฎาคม 2561 ที่ประชุมมีมติเป็นเอกฉันท์อนุมัติการลดทุนจดทะเบียนบริษัทและแก้ไขเพิ่มเติมหนังสือบริคณห์สนธิให้สอดคล้องกับการลดทุนจดทะเบียนของบริษัท จากทุนจดทะเบียนเดิม 1,149,760,250 บาท เป็นทุนจดทะเบียนใหม่ 818,024,729 บาท โดยการตัดหุ้นจดทะเบียนที่ยังมิได้นำออกจำหน่าย จำนวน 331,735,521 หุ้น มูลค่าที่ตราไว้หุ้นละ 1.00 บาท

7.4 นโยบายการจ่ายเงินปันผล

บริษัทมีนโยบายการจ่ายเงินปันผลให้แก่ผู้ถือหุ้น ในอัตราไม่น้อยกว่าร้อยละ 30 ของกำไรสุทธิหลังหักภาษีเงินได้นิติบุคคลและสำรองตามกฎหมายในแต่ละปี อย่างไรก็ตาม การจ่ายเงินปันผลดังกล่าวให้นำปัจจัยต่างๆ มาประกอบพิจารณา เช่น ฐานะทางการเงินผลการดำเนินงาน สภาพคล่อง และโครงการขยายงาน เป็นต้น ทั้งนี้ จะต้องก่อให้เกิดประโยชน์สูงสุดต่อผู้ถือหุ้น โดยการจ่ายเงินปันผลจะต้องได้รับความเห็นชอบจากผู้ถือหุ้น หรือความเห็นชอบจากคณะกรรมการบริษัท

ในช่วงระยะเวลาที่ผ่านมาตั้งแต่ปี 2548 บริษัทได้จ่ายเงินปันผลให้แก่ผู้ถือหุ้น จากผลการดำเนินงานในรอบปี 2550 โดยมีมติอนุมัติจากการประชุมสามัญผู้ถือหุ้นประจำปี 2551 เมื่อวันที่ 29 เมษายน 2551 ในอัตราหุ้นละ 0.05 บาท รวมเป็นเงินทั้งสิ้น 12,500,000 บาท **<u>และตั้งแต่ปี 2551 -2561 บริษัทฯ ได้งดการจ่ายเงินปันผล เนื่องจากบริษัทมีผลการดำเนินงานขาดทุนสะสม</u>**

นโยบายในการจ่ายเงินปันผลของบริษัทย่อย

สำหรับบริษัทย่อย กำหนดให้ใช้นโยบายการจ่ายเงินปันผลตามนโยบายเดียวกับบริษัทใหญ่ กรณีปกติที่บริษัทไม่มีความจำเป็น ต้องใช้เงินเพื่อการลงทุนเพิ่มหรือขยายธุรกิจ คณะกรรมการบริษัทมีนโยบายให้บริษัทย่อยเสนอให้ที่ประชุมผู้ถือหุ้นจ่ายเงินปันผลของ บริษัทย่อยไม่ต่ำกว่าร้อยละ 40 ของกำไรสุทธิหลังจากหักภาษีเงินได้นิติบุคคลและสำรองตามกฎหมายแล้วในแต่ละปี อย่างไรก็ตาม คณะกรรมการบริษัทย่อยอาจจะกำหนดให้บริษัทจ่ายเงินปันผลแตกต่างไปจากนโยบายดังกล่าวได้ตามความเหมาะสมและความจำเป็นของบริษัทย่อย โดยการจ่ายเงินปันผลจะต้องได้รับความเห็นชอบจากผู้ถือหุ้นของบริษัทย่อย

8. โครงสร้างการจัดการ

8.1 คณะกรรมการบริษัท

ณ มกราคม 2561 – 31 ธันวาคม 2561 = การประชุมคณะกรรมการบริษัทจำนวนทั้งหมด 11 ครั้ง

รายชื่อกรรมการ	ตำแหน่ง	การประชุมคณะกรรมการบริษัท			
		วันที่กรรมการลาออก หรือแต่งตั้งใหม่	จำนวนครั้งที่เข้าร่วมประชุม	จำนวนการประชุมของคณะกรรมการบริษัทฯ	คิดเป็นอัตราส่วนในการเข้าประชุม (%)
1.นายชัยสิทธิ์ วิริยะเมตตากุล[1]	ประธานกรรมการบริษัท	แต่งตั้ง 27/04/61	6	11	54.54
2.พล.ต.ต.สหัสชัย อินทรสุขศรี[2]	รองประธานกรรมการบริษัท/ (ประธานกรรมการบริษัท)	แต่งตั้ง 27/04/61 ลาออก 26/04/61	11	11	100.00
3.นายประทีป อนันตโชติ [3]	รองประธานบริษัทรักษาการ/ (รักษาการประธานเจ้าหน้าที่บริหาร)	แต่งตั้ง 27/04/61 พ้นจากตำแหน่ง 27/04/61	11	11	100.00
4.นายพิพัทธ์ วิริยะเมตตากุล[4]	ประธานเจ้าหน้าที่บริหาร	แต่งตั้ง 27/04/61	11	11	100.00
5.นางภวัญญา กฤตชาติ [5]	กรรมการ/(กรรมการอิสระและกรรมการตรวจสอบ)	แต่งตั้ง 27/04/61 ลาออก 27/04/61	11	11	100.00
6.นายสมควร มูสิกอินทร์ [6]	กรรมการอิสระและประธานกรรมการตรวจสอบ	แต่งตั้ง 15/5/61	6	11	54.54
7.นายวิรัต จันทร์ศิริวัฒนา [7]	กรรมการอิสระและกรรมการตรวจสอบ	แต่งตั้ง 24/03/60	10	11	90.90
8.Mr.Yap Kim Yam[8]	กรรมการอิสระและกรรมการตรวจสอบ	แต่งตั้ง 27/04/61	7	11	63.63
9.Mr.Tai Chong Yih	กรรมการ	แต่งตั้ง 26/06/59	9	11	81.81
10.นายสิน เอกวิศาล	กรรมการอิสระและกรรมการตรวจสอบ	แต่งตั้ง 23/02/59 ลาออก 26/04/61	3	11	27.27
11.นายอภิชาติ ศิวโมกษ์	กรรมการ	แต่งตั้ง 30/04/58 ลาออก 27/04/61	4	11	36.36

หมายเหตุ กรณีกรรมการที่ไม่ได้เข้าร่วม สาเหตุ คือ ติดภารกิจสำคัญที่ไม่สามารถเข้าร่วมประชุมได้, บางท่านอยู่ต่างประเทศ และกรรมการบางท่านเข้าดำรงตำแหน่งกรรมการแทนกรรมการที่ลาออก

[1] การประชุมคณะกรรมการบริษัทฯ ครั้งที่ 5/2561 เมื่อวันที่ 26 เมษายน 2561 ที่ประชุมมีมติเสนอให้ นายชัยสิทธิ์ วิริยะเมตตากุล เข้าดำรงตำแหน่งกรรมการแทน นายอภิชาติ ศิวโมกษ์ ที่ลาออกจากตำแหน่ง และแต่งตั้งให้ นายชัยสิทธิ์ วิริยะเมตตากุล ดำรงตำแหน่ง ประธานกรรมการบริษัท และ ประธานกรรมการบริหาร แทน พลตำรวจตรีสหัสชัย อินทรสุขศรี ที่ลาออกจากตำแหน่ง มีผลตั้งแต่วันที่ 27 เมษายน 2561 เป็นต้นไป

[2] การประชุมคณะกรรมการบริษัทฯ ครั้งที่ 5/2561 เมื่อวันที่ 26 เมษายน 2561 ที่ประชุมมีมติแต่งตั้ง พลตำรวจตรีสหัสชัย อินทรสุขศรี ดำรงตำแหน่ง รองประธานกรรมการบริษัท (เพิ่มเติม) มีผลตั้งแต่วันที่ 27 เมษายน 2561 เป็นต้นไป

[3,4] การประชุมคณะกรรมการบริษัทฯ ครั้งที่ 5/2561 เมื่อวันที่ 26 เมษายน 2561 ที่ประชุมมีมติแต่งตั้ง นายพิพัทธ์ วิริยะเมตตากุล เข้าดำรงตำแหน่งประธานเจ้าหน้าที่บริหาร แทน นายประทีป อนันตโชติ ที่รักษาการแทน มีผลตั้งแต่วันที่ 27 เมษายน 2561 เป็นต้นไป

[5] การประชุมคณะกรรมการบริษัทฯ ครั้งที่ 5/2561 เมื่อวันที่ 26 เมษายน 2561 ที่ประชุมรับทราบการลาออกจากตำแหน่งกรรมการอิสระและประธานกรรมการตรวจสอบ ของ นางภวัญญา กฤตชาติ แต่ยังคงดำรงตำแหน่งกรรมการ และแต่งตั้งนายแยพคิมแยม เข้าดำรงตำแหน่งกรรมการอิสระและกรรมการตรวจสอบ แทน นางภวัญญา กฤตชาติ มีผลตั้งแต่วันที่ 27 เมษายน 2561 เป็นต้นไป

[6,7] การประชุมคณะกรรมการบริษัทฯ ครั้งที่ 5/2561 เมื่อวันที่ 26 เมษายน 2561 ได้มีมติแต่งตั้งนายวิรัต จันทร์ศิริวัฒนา เข้าดำรงตำแหน่ง รักษาการประธานกรรมการตรวจสอบ ระหว่างการสรรหาและแต่งตั้งกรรมการอิสระและกรรมการตรวจสอบคนใหม่ แทนนางภัญญา กฤตชาติ ที่ลาออกจากตำแหน่ง มีผลตั้งแต่วันที่ 27 เมษายน 2561 และในการประชุมคณะกรรมการบริษัทฯ ครั้งที่ 6/2561 เมื่อวันที่ 15 พฤษภาคม 2561 ได้มีมติแต่งตั้งกรรมการ นายสมควร มูสิกอินทร์ เข้าดำรงตำแหน่ง กรรมการอิสระและประธานกรรมการตรวจสอบ แทน นางภวัญญา กฤตชาติ ที่ลาออกจากตำแหน่ง มีผลตั้งแต่วันที่ 15 พฤษภาคม 2561 เป็นต้นไป

[8] การประชุมคณะกรรมการบริษัทฯ ครั้งที่ 5/2561 เมื่อวันที่ 26 เมษายน 2561 ได้มีมติแต่งตั้งนายแยพ คิม แยม (Mr. Yap Kim Yam) เข้าดำรงตำแหน่ง กรรมการอิสระและกรรมการตรวจสอบ แทน นางภวัญญา กฤตชาติ ที่ลาออกจากตำแหน่ง ผลตั้งแต่วันที่ 27 เมษายน 2561 เป็นต้นไป

<u>การถือครองหลักทรัพย์ของคณะกรรมการบริษัท</u>

รายชื่อคณะกรรมการบริษัท	ตำแหน่ง	1/01/2561	2/02/2562	การเปลี่ยนแปลง
1.นายชัยสิทธิ์ วิริยะเมตตากุล	ประธานกรรมการบริษัท	-	-	-
2.พล.ต.ต.สหัสชัย อินทรสุขศรี	รองประธานกรรมการบริษัท	30,612,600	33,935,500	3,322,900
3.นายประทีป อนันตโชติ	รองประธานบริษัทรักษาการ	-	-	-
4.นายพิพัทธ์ วิริยะเมตตากุล	ประธานเจ้าหน้าที่บริหาร	-	2,000,000	2,000,000
5.นางภวัญญา กฤตชาติ	กรรมการบริหาร	-	-	-
6.นายสมควร มูสิกอินทร์	กรรมการอิสระและประธานกรรมการตรวจสอบ	-	-	-
7.นายวิรัต จันทร์ศิริวัฒนา	กรรมการอิสระและกรรมการตรวจสอบ	-	-	-
8.Mr.Yap Kim Yam	กรรมการอิสระและกรรมการตรวจสอบ	-	-	-
9.Mr.Tai Chong Yih	กรรมการ	73,429,424	70,029,724	(3,399,700)
10.นายสิน เอกวิศาล	กรรมการอิสระและกรรมการตรวจสอบ	-	-	-
11.นายอภิชาติ ศิวโมกษ์	กรรมการ	-	-	-

8.2 ผู้บริหาร

รายชื่อผู้บริหารข้อมูล ณ วันที่ 31 ธันวาคม 2561 บริษัทมีผู้บริหารจำนวน 7 ราย ดังนี้

รายชื่อผู้บริหาร	ตำแหน่ง	วันที่กรรมการลาออก หรือแต่งตั้งใหม่
1.นายพิพัทธ์ วิริยะเมตตากุล [1]	ประธานเจ้าหน้าที่บริหาร	แต่งตั้ง 27/04/61
2.นางธนิดา อินทจักร์	ผู้อำนวยการฝ่ายอาวุโส ผู้อำนวยการสายงานบัญชีและการเงิน	แต่งตั้ง 01/07/60
3.นางภัทรยล วรรธนะสาร	ผู้อำนวยการฝ่าย สายงานบริหารทรัพยากรบุคคล	แต่งตั้ง 01/07/60
4.นางสุกัญญา ขันกำเหนิด	ผู้อำนวยการฝ่าย สายงานพัฒนาธุรกิจ	แต่งตั้ง 01/07/60
5.นางสาวสรัญรัตน์ สีสัน	ผู้อำนวยการฝ่าย สำนักเลขานุการบริษัท	แต่งตั้ง 01/07/60
6.นายนาวิน ทองหญีต	ผู้อำนวยการฝ่าย สำนักกฎหมาย	แต่งตั้ง 01/07/60
7.นายชินพันธ์ ปิยะศิริพงศ์	ผู้อำนวยการฝ่าย เทคโนโลยีสารสนเทศ	แต่งตั้ง 01/07/60

หมายเหตุ

[1] การประชุมคณะกรรมการบริษัทฯ ครั้งที่ 5/2561 เมื่อวันที่ 26 เมษายน 2561 ที่ประชุมมีมติแต่งตั้ง นายพิพัทธ์ วิริยะเมตตากุล เข้าดำรงตำแหน่งประธานเจ้าหน้าที่บริหาร แทน นายประทีป อนันตโชติ ที่รักษาการแทน มีผลตั้งแต่วันที่ 27 เมษายน 2561 เป็นต้นไป

การถือครองหลักทรัพย์ของผู้บริหาร

รายชื่อผู้บริหาร	ตำแหน่ง	ณ 1/01/2561 จำนวนหุ้น	ณ 2/02/2562 จำนวนหุ้น	การเปลี่ยนแปลง จำนวนหุ้น
1.นายพิพัทธ์ วิริยะเมตตากุล	ประธานเจ้าหน้าที่บริหาร	-	2,000,000	2,000,000
2.นางธนิดา อินทจักร์	ผู้อำนวยการฝ่ายอาวุโส ผู้อำนวยการสายงานบัญชีและการเงิน	-	-	-
3.นางภัทรยล วรรธนะสาร	ผู้อำนวยการฝ่าย สายงานบริหารทรัพยากรบุคคล	-	-	-
4.นางสุกัญญา ขันกำเหนิด คู่สมรส/บุตรที่ยังไม่บรรลุนิติภาวะ	ผู้อำนวยการ ฝ่ายสายงานพัฒนาธุรกิจ	- 1,462,562	- 1,462,562	- -

รายชื่อผู้บริหาร	ตำแหน่ง	ณ 1/01/2561 จำนวนหุ้น	ณ 2/02/2562 จำนวนหุ้น	การเปลี่ยนแปลง จำนวนหุ้น
5.นางสาวสรัญรัตน์ สีสัน	ผู้อำนวยการ ฝ่ายสำนักเลขานุการบริษัท	5,352	5,352	-
6.นายนาวิน ทองหญีต	ผู้อำนวยการ ฝ่ายสำนักกฎหมาย	-	-	-
7.นายชินพันธ์ ปิยะศิริพงศ์	ผู้อำนวยการ ฝ่ายเทคโนโลยีสารสนเทศ	-	-	-

<u>บทบาทหน้าที่และความรับผิดชอบของประธานเจ้าหน้าที่บริหาร</u>

1. ดำเนินการในการบริหารกิจการของบริษัทให้เป็นไปตามแผนงาน และงบประมาณที่คณะกรรมการบริษัทได้อนุมัติไว้
2. ดำเนินการในการบริหารกิจการของบริษัทให้เป็นไปตามกฎหมายและวัตถุประสงค์ นโยบาย ระเบียบ ข้อบังคับ คำสั่ง หรือมาที่ประชุมคณะกรรมการบริษัท หรือมติที่ประชุมคณะกรรมการบริหารทุกประการ
3. มีอำนาจบรรจุ แต่งตั้ง ถอดถอน เลื่อน ลด ตัดเงินเดือน หรือ ค่าจ้าง ลงโทษทางวินัยพนักงานและลูกจ้าง ตลอดจนให้พนักงานและลูกจ้างออกจากตำแหน่ง แต่ถ้าเป็นพนักงานหรือลูกจ้างตั้งแต่ตำแหน่งที่ปรึกษา ผู้เชี่ยวชาญ ผู้อำนวยการฝ่าย/สำนัก หรือเทียบเท่าขึ้นไป จะต้องแจ้งคณะกรรมการบริหารเพื่อทราบ
4. มีอำนาจกระทำการและแสดงตนเป็นตัวแทนของบริษัทต่อบุคคลภายนอกในกิจกรรมที่เกี่ยวข้องและเป็นประโยชน์ต่อบริษัท
5. มีอำนาจออกประกาศ ระเบียบ คำสั่ง หรือบันทึก เพื่อให้การปฏิบัติงานเป็นไปตามนโยบายและผลประโยชน์ของบริษัท และเพื่อรักษาระเบียบวินัยการทำงานภายในองค์กร
6. อนุมัติการว่าจ้างบุคลากร และการแต่งตั้งที่ปรึกษาด้านต่างๆ (ซึ่งมิใช่พนักงานประจำของบริษัท) ที่จำเป็นต่อการดำเนินงานของบริษัท ทั้งนี้ ควรพิจารณาให้สอดคล้องกับเกณฑ์การได้มาและจำหน่ายไปซึ่งสินทรัพย์ ของสำนักงาน กลต. ด้วย
7. ดำเนินการตามที่คณะกรรมการบริษัท หรือคณะกรรมบริหารได้มอบหมาย ซึ่งอยู่ภายใต้กฎระเบียบและข้อบังคับของบริษัท

ทั้งนี้การดำเนินการอนุมัติรายการ ตามขอบเขต อำนาจหน้าที่ดังกล่าวต้องอยู่ ภายใต้อำนาจอนุมัติวงเงินที่คณะกรรมการบริษัทได้ พิจารณาอนุมัติไว้โดยคณะกรรมการบริษัทได้มีการกำหนดอำนาจอนุมัติวงเงินสำหรับใช้จ่ายเพื่อธุรกรรมตามปกติธุรกิจของบริษัทและในส่วนธุรกรรม ทางการเงิน อาทิเช่น การกู้ยืมเงิน หรือการขอสินเชื่อใดๆ จากสถาบันการเงิน รวมตลอดถึงการเข้าเป็นผู้ค้ำประกัน ประกาศ ณ วันที่ 7 กรกฎาคม 2559 มีรายละเอียดดังนี้

<u>วงเงินอนุมัติ</u>

ประธานเจ้าหน้าที่บริหาร	ไม่เกิน 50 ล้านบาท
คณะกรรมการบริหาร	ไม่เกิน 300 ล้านบาท
คณะกรรมการบริษัท	ไม่จำกัดจำนวน

แผนภาพโครงสร้างการบริหารจัดการภายในบริษัท

ณ วันที่ 28 กุมภาพันธ์ 2562

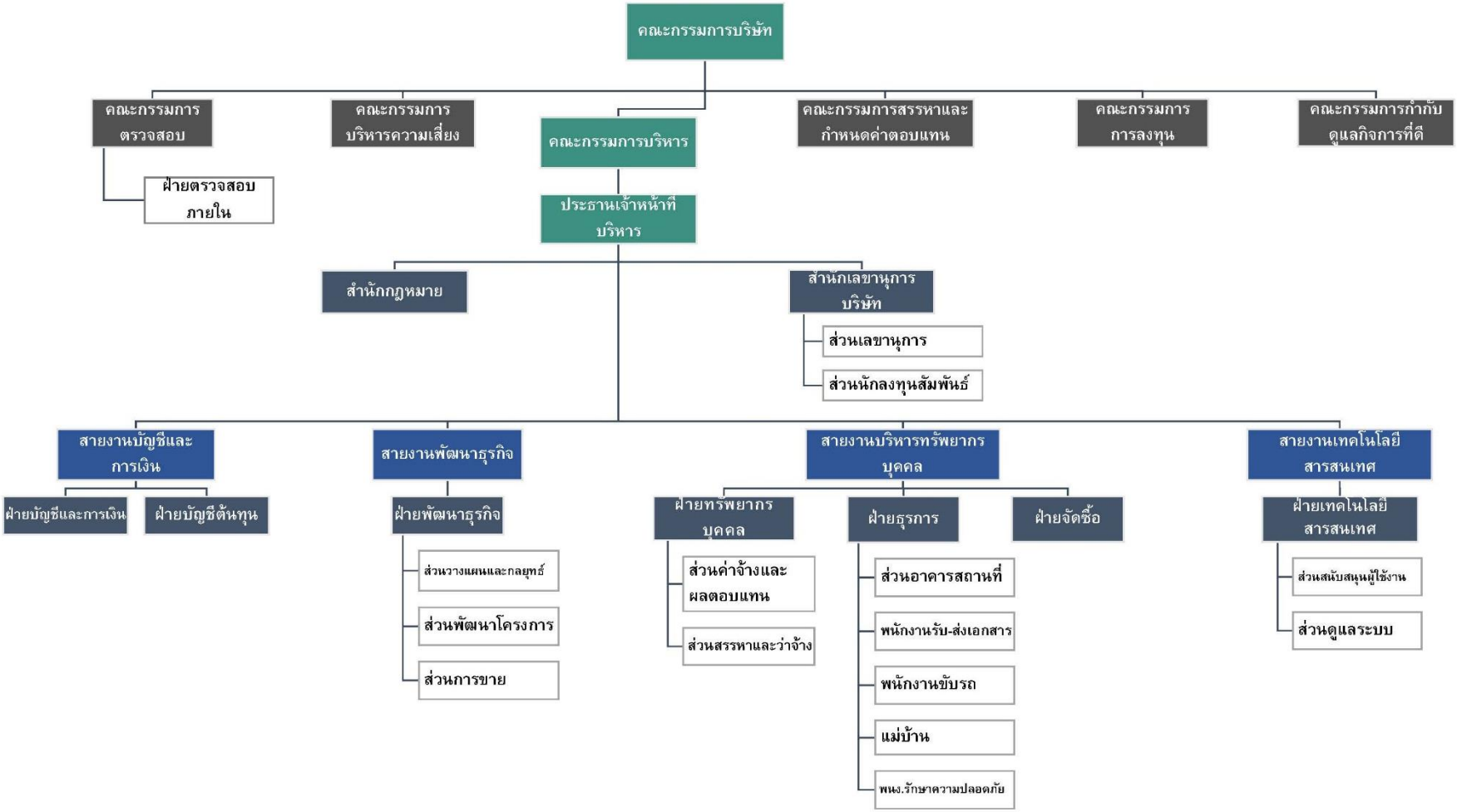

8.3 เลขานุการบริษัท

คณะกรรมการบริษัทได้มีมติแต่งตั้งให้ นางสาวสรัญรัตน์ สีสัน ดำรงตำแหน่งเลขานุการบริษัท ตั้งแต่วันที่ 1 พฤศจิกายน 2556 จนถึงปัจจุบัน โดยคุณสมบัติของผู้ดำรงตำแหน่งเป็นเลขานุการบริษัทปรากฏในเอกสารแนบ 1

ทั้งนี้ เลขานุการบริษัทได้ผ่านการอบรมหลักสูตรของเลขานุการบริษัทและกิจกรรมในการเข้าอบรม ดังนี้

1. หลักสูตรผู้ปฏิบัติงานเลขานุการบริษัท (Fundamentals for Corporate Secretaries) หลักสูตร 3 วัน
2. หลักสูตรผู้ปฏิบัติงานเลขานุการบริษัท (Advance for Corporate Secretary) หลักสูตร 4 วัน
3. Company Secretary Program (CSP :69/2016)
4. Anti-Corruption: the Practical Guide (ACPG: 29/2016)
5. Effective Minutes Taking (EMT: 35/2016)
6. Board Reporting Program (BRP: 21/2016)
7. Company Reporting Program (CRP: 16/2016)
8. หลักเกณฑ์การประชุมผู้ถือหุ้น และการประชุมคณะกรรมการ (CS sharing)
9. บทบาทเลขานุการบริษัทในการส่งเสริม CG ให้กับองค์กร
10. ถอดรหัส พ.ร.บ.ตลาดหลักทรัพย์แห่งประเทศไทย ฉบับ 2559
11. เทคนิคการวิเคราะห์และการบริหารความเสี่ยงโครงการลงทุนเพื่อสร้างมูลค่าเพิ่มของกิจการอย่างยั่งยืน
12. กฎหมายหลักทรัพย์และกฎหมายว่าด้วยบริษัทมหาชนจำกัด สำหรับผู้บริหารและนักบัญชี
13. How to Develop a Risk Management Plan (HRP) : 18/2018

8.4 ค่าตอบแทนกรรมการและผู้บริหาร

(1) ค่าตอบแทนที่เป็นตัวเงิน

จากการประชุมสามัญผู้ถือหุ้นประจำปี 2560 เมื่อวันที่ 5 เมษายน 2560 และการประชุมสามัญผู้ถือหุ้นประจำปี 2561 เมื่อวันที่ 5 เมษายน 2561 ที่ประชุมมีมติ**ไม่**อนุมัติค่าตอบแทนกรรมการประจำปี 2560 และ ปี 2561 เนื่องจากได้รับคะแนนเสียงเห็นชอบน้อยกว่าสองในสามของจำนวนเสียงทั้งหมดของผู้ถือหุ้นที่มาประชุม

อ้างถึงมติการประชุมวิสามัญผู้ถือหุ้น ครั้งที่ 1/2561 เมื่อวันที่ 31 กรกฎาคม 2561 ที่ประชุมจึงได้มีมติอนุมัติค่าตอบแทนกรรมการประจำปี 2560 และปี 2561 ด้วยคะแนนเสียงข้างมากกว่าคะแนนสองในสามของจำนวนเสียงทั้งหมดของผู้ถือหุ้นที่มาประชุม ดังปรากฏตามรายละเอียด ดังนี้

คณะกรรมการ	ค่าตอบแทน	เบี้ยประชุม
	(บาท/คน/ไตรมาส)	(บาท/คน/ครั้ง)
1. ประธานกรรมการ	30,000	18,000
2. ประธานกรรมการตรวจสอบ	30,000	18,000
3. กรรมการและกรรมการตรวจสอบ	30,000	15,000
ค่าตอบแทนประจำปี 2560 (ย้อนหลัง)		
ประชุมคณะกรรมการบริษัท ทั้งหมด 6 ครั้ง	513,000.00	
รวมค่าตอบแทนกรรมการ 3 รอบ	540,000.00	
รวมทั้งสิ้น	1,053,000.00	

หมายเหตุ *ทั้งนี้ กรรมการที่ดำรงตำแหน่งเป็น ผู้บริหาร และ/หรือ กรรมการบริหาร จะไม่ได้รับค่าตอบแทนกรรมการดังกล่าวข้างต้น เนื่องจากได้รับค่าตอบแทนในฐานะที่เป็นผู้บริหาร และ/หรือ กรรมการบริหาร แล้ว*

นอกจากนี้ ขอเสนอที่ประชุมพิจารณาอนุมัติค่าตอบแทนสำหรับกรรมการที่ดำรงตำแหน่งในคณะกรรมการบริหาร ดังต่อไปนี้

ค่าตอบแทนกรรมการบริหาร	ปี 2560 (เดิม)
วงเงินค่าตอบแทนกรรมการบริหาร (ไม่เกิน)	500,000 บาท/เดือน
จำนวนกรรมการบริหารที่มีสิทธิได้รับค่าตอบแทนในส่วนนี้	2 คน

หมายเหตุ *กรรมการที่ดำรงตำแหน่งเป็นผู้บริหาร ซึ่งได้รับค่าตอบแทนในคณะกรรมการบริหารแล้ว จะไม่ได้รับค่าตอบแทนในฐานะกรรมการบริหารอีก*

รายละเอียดค่าตอบแทนกรรมการปี 2560

รายชื่อกรรมการ	ค่าตอบแทนในฐานะกรรมการ (บาท) [1]
1. พล.ต.ต.สหัสชัย อินทรสุขศรี	-
2. นายประทีป อนันตโชติ	-
3. นางภวัญญา กฤตชาติ	162,000
4. นายวิรัต จันทร์ศิริวัฒนา	150,000
5. นายสิน เอกวิศาล	150,000
6. นายอภิชาติ ศิวโมกษ์	120,000
7. Mr.Tai Chong Yih	150,000
8. นายพิพัทธ์ วิริยะเมตตากุล	55,000
9. Mr.Yap Kim Yam	150,000
รวม	**937,000**

ค่าตอบแทนคณะกรรมการบริหาร ปี 2560

รายชื่อกรรมการ	ค่าตอบแทนในฐานะกรรมการ (บาท) [1]
1. พล.ต.ต.สหัสชัย อินทรสุขศรี	2,400,000
2. นายพิพัทธ์ วิริยะเมตตากุล	467,750
รวม	**2,267,750**

หมายเหตุ *[1]รายละเอียดค่าตอบแทนตามมติที่ประชุมวิสามัญผู้ถือหุ้นประจำปี 2561 เมื่อวันที่ 31 กรกฎาคม 2561 เป็นค่าตอบแทนระหว่างปี 2560 (อนุมัติค่าตอบแทนไม่เกิน 5,000,000 บาท ต่อปี)*

ในปี 2560 บริษัทได้จ่ายค่าตอบแทนประกอบด้วย เงินเดือน เงินสมทบกองทุนสำรองเลี้ยงชีพ เงินสมทบกองทุนประกันสังคมส่วนของบริษัท เงินสมทบกองทุนเงินทดแทน ค่าเบี้ยประชุม และสวัสดิการอื่นๆให้กับผู้บริหารจำนวน 9 ราย รวมทั้งสิ้น 3.81 ล้านบาท

ค่าตอบแทนกรรมการประจำปี 2561

คณะกรรมการ	ค่าตอบแทน (บาท/คน/ไตรมาส)	เบี้ยประชุม (บาท/คน/ครั้ง)
1. ประธานกรรมการ	30,000	18,000
2. ประธานกรรมการตรวจสอบ	30,000	18,000
3. กรรมการและกรรมการตรวจสอบ	30,000	15,000

		ค่าตอบแทน (4 ครั้ง/ปี)	เบี้ยประชุม ประมาณการ 10 ครั้ง/ปี
1. ประธานกรรมการ	1 คน	-	-
2. ประธานกรรมการตรวจสอบ	1 คน	120,000	180,000
3. กรรมการและกรรมการตรวจสอบ	7 คน		
- กรรมการ	3 คน	-	-
- กรรมการ	2 คน	240,000	300,000
- กรรมการตรวจสอบ	2 คน	240,000	300,000
รวมค่าตอบแทนของกรรมการ	5 คน	600,000	780,000
รวมจำนวนค่าตอบแทนปี 2561			**1,380,000**

หมายเหตุ *ทั้งนี้ กรรมการที่ดำรงตำแหน่งเป็น ผู้บริหาร และ/หรือ กรรมการบริหาร จะไม่ได้รับค่าตอบแทนกรรมการดังกล่าวข้างต้น เนื่องจากได้รับค่าตอบแทนในฐานะที่เป็นผู้บริหาร และ/หรือ กรรมการบริหาร แล้ว*

นอกจากนี้ ขอเสนอที่ประชุมพิจารณาอนุมัติค่าตอบแทนสำหรับกรรมการที่ดำรงตำแหน่งในคณะกรรมการบริหาร ดังต่อไปนี้

ค่าตอบแทนกรรมการบริหาร	**ปี 2561 (เสนอใหม่)**
วงเงินค่าตอบแทนกรรมการบริหาร (ไม่เกิน)	700,000 บาท/เดือน
จำนวนกรรมการบริหารที่มีสิทธิได้รับค่าตอบแทนในส่วนนี้	4 คน

หมายเหตุ *กรรมการที่ดำรงตำแหน่งเป็นผู้บริหาร ซึ่งได้รับค่าตอบแทนในคณะกรรมการบริหารแล้ว จะไม่ได้รับค่าตอบแทนในฐานะกรรมการบริหารอีก*

รายละเอียดค่าตอบแทนกรรมการปี 2561

รายชื่อกรรมการ	**ค่าตอบแทนในฐานะกรรมการ (บาท)** [1]
1. พล.ต.ต.สหัสชัย อินทรสุขศรี	-
2. นายประทีป อนันตโชติ	-
3. นางภวัญญา กฤตชาติ	170,000
4. นายวิรัต จันทร์ศิริวัฒนา	270,000
5. นายสิน เอกวิศาล	83,571
6. นายอภิชาติ ศิวโมกษ์	98,901
7. Mr.Tai Chong Yih	255,000
8. นายพิพัทธ์ วิริยะเมตตากุล	-
9. Mr.Yap Kim Yam	225,000
10. นายสมควร มูสิกอินทร์	188,000
11. นายชัยสิทธิ์ วิริยะเมตตากุล	-
รวม	**1,290,472**

ค่าตอบแทนคณะกรรมการบริหาร ปี 2561

รายชื่อกรรมการ	ค่าตอบแทนในฐานะกรรมการ (บาท) [1]
1. พล.ต.ต.สหัสชัย อินทรสุขศรี	2,000,000
2. นายพิพัทธ์ วิริยะเมตตากุล[2]	400,000
3. นายประทีป อนันตโชติ[3]	1,200,000
4. นางภวัญญา กฤตชาติ	633,333
5. นายชัยสิทธิ์ วิริยะเมตตากุล	1,200,000
รวม	**5,433,333**

หมายเหตุ *[1]รายละเอียดค่าตอบแทนตามมติที่ประชุมวิสามัญผู้ถือหุ้นประจำปี 2561 เมื่อวันที่ 31 กรกฎาคม 2561 เป็นค่าตอบแทนปี 2561* (อนุมัติค่าตอบแทนไม่เกิน 700,000 บาท/เดือน)

[2,3] คุณพิพัทธ์ วิริยะเมตตากุล รับค่าตอบแทนในตำแหน่งกรรมการบริหารจนถึงวันที่ 27 เมษายน 2561 และคุณประทีปเริ่มรับค่าตอบแทนในตำแหน่งคณะกรรมการบริหารตั้งแต่เดือน พฤษภาคม ตามมติที่ประชุมคณะกรรมการบริษัทครั้งที่ 5/2561 แต่งตั้งให้คุณพิพัทธ์ วิริยะเมตตากุล เป็นประธานเจ้าหน้าที่บริหาร แทนคุณประทีป อนันตโชติ ซึ่งรักษาการอยู่ในขณะนั้น

ในปี 2561 บริษัทได้จ่ายค่าตอบแทนประกอบด้วย เงินเดือน เงินสมทบกองทุนสำรองเลี้ยงชีพ เงินสมทบกองทุนประกันสังคมส่วนของบริษัท เงินสมทบกองทุนเงินทดแทน ค่าเบี้ยประชุม และสวัสดิการอื่นๆให้กับผู้บริหาร จำนวน 11 ราย รวมทั้งสิ้น 6.72 ล้านบาท ตามลำดับ

(2) ค่าตอบแทนอื่น

ค่าตอบแทนอื่นของกรรมการ

กรรมการได้รับสิทธิในการเบิกค่ารับรอง และสามารถใช้บริการต่างๆ ของบริษัทได้ เช่น การเบิกค่าที่พักค่าเดินทางเนื่องจากไปปฏิบัติงานทั้งในประเทศและต่างประเทศ ค่าสัมมนาและฝึกอบรม เป็นต้น โดยในปีบริษัทได้จ่ายค่าตอบแทนอื่นแก่กรรมการจำนวน 2 ท่าน เป็นจำนวนทั้งสิ้น 0.24 ล้านบาท

ค่าตอบแทนอื่นของผู้บริหาร

เงินกองทุนสำรองเลี้ยงชีพ บริษัทได้จัดให้มีกองทุนสำรองเลี้ยงชีพให้แก่ผู้บริหารโดยบริษัทได้สมทบในอัตราส่วน ร้อยละ 2 ของเงินเดือนโดยในปี 2561 บริษัทได้จ่ายเงินสมทบกองทุนสำรองเลี้ยงชีพสำหรับผู้บริหาร 1 ราย รวมทั้งสิ้น 0.02 ล้านบาท

8.5 บุคลากร

บริษัทมีพนักงานทั้งหมด 49 คน โดยในปี 2561 บริษัทได้จ่ายค่าตอบแทนให้แก่พนักงาน จำนวนทั้งสิ้น 23,404,565.20 บาท ซึ่งผลตอบแทน ได้แก่ เงินเดือน ค่าล่วงเวลา เงินช่วยเหลือค่าครองชีพ เงินโบนัสเงินช่วยเหลือพิเศษ เงินประกันสังคม ค่าสัมมนาฝึกอบรม ค่าประกันสุขภาพ ค่าเบี้ยเลี้ยง เป็นต้น นอกจากนี้ บริษัทย่อยได้จ่ายค่าตอบแทนให้แก่พนักงานในลักษณะเดียวกันกับบริษัทรวม จำนวน 724,916.31 บาท

<u>จำนวนพนักงานและผลตอบแทน</u>

ข้อมูล ณ วันที่ 1 ม.ค. – 31 ธ.ค. 2561

ปี 2561	พนักงานปฏิบัติการ/บริการ (คน)	พนักงานบริหาร (คน)	พนักงานในสำนักงานใหญ่ (คน)	รวม (คน)	ค่าตอบแทนพนักงาน (ล้านบาท)
บมจ. กรีน รีซอร์สเซส	7	2	40	49	23.40
บริษัท เมดดาลิสท์ วิชั่น จำกัด [1]	-	-	-	-	-
บริษัท กรีน พลัส แอสเซส จำกัด [2]	-	-	-	-	-
บริษัท เอ ซี ดี เอ็นเนอร์ยี่ จำกัด	-	-	3	3	0.51
บริษัท โอริน พร็อพเพอร์ตี้ จำกัด	-	-	-	-	-
บริษัท เจ.อี โซ่ล่าร์ ลพบุรี จำกัด	-	-	-	-	-
บริษัท เอส เค วัน เพาเวอร์ จำกัด	-	-	-	-	-
บริษัท เวนตุน โซล่าร์ จำกัด	5	-	-	5	0.21
รวม	**12**	**2**	**43**	**57**	**24.12**

หมายเหตุ [1] บริษัท เมดดาลิสท์ วิชั่น จำกัด ได้ดำเนินการปิดกิจการเป็นที่เรียบร้อยแล้ว เมื่อปี 2560

[2] บริษัท กรีน พลัส แอสเซส จำกัด ได้ดำเนินการจำหน่ายหุ้นออกเป็นที่เรียบร้อยแล้ว เมื่อเดือนธันวาคม 2561

*** ผู้บริหารในตำแหน่ง ผู้อำนวยการฝ่ายของแต่ละสายงาน รับค่าตอบแทนในฐานะพนักงานในสำนักงานใหญ่

9. การกำกับดูแลกิจการ

9.1 การกำกับดูแลกิจการ

บริษัทได้กำหนดนโยบายการปฏิบัติตามข้อพึงปฏิบัติที่ดี (Code of Best Practices) สำหรับใช้เป็นแนวทางในการดำเนินงานของบริษัทเพื่อประโยชน์ต่อการดำเนินธุรกิจของบริษัท และเป็นการเสริมสร้างความโปร่งใส ความมีประสิทธิภาพของฝ่ายบริหารจัดการ อันจะทำให้เกิดความเชื่อมั่นขึ้นในกลุ่มผู้ถือหุ้น ผู้ลงทุนและผู้ที่เกี่ยวข้องทุกฝ่าย โดยมีสาระสำคัญสรุปได้ดังนี้

1. นโยบายเกี่ยวกับการกำกับดูแลกิจการ

1.1 บริษัทจัดให้มีแนวทางในการดำเนินธุรกิจที่ชัดเจน โดยคำนึงถึงการปฏิบัติต่อผู้ถือหุ้น และผู้มีส่วนได้เสียอย่างเท่าเทียมกัน

1.2 คณะกรรมการบริษัท คณะกรรมการบริหาร และผู้ปฏิบัติงานฝ่ายต่างๆ จะทำงานร่วมกันอย่างมีประสิทธิภาพ มีการบริหารงานอย่างรอบครอบ และระมัดระวัง เพื่อประโยชน์สูงสุดของบริษัท และ ผู้ถือหุ้นโดยรวม

1.3 ดำเนินงานให้เป็นไปด้วยความโปร่งใส สามารถตรวจสอบได้ มีการเปิดเผยข้อมูลอย่างครบถ้วน ตรงเวลา และเท่าเทียมกันต่อผู้ที่เกี่ยวข้องทุกฝ่าย

1.4 ควบคุม และบริหารความเสี่ยงที่เหมาะสม และเพียงพอต่อการตัดสินใจในการดำเนินธุรกิจ

1.5 ยึดถือ และปฏิบัติหน้าที่ด้วยการคำนึงถึงจริยธรรมในการดำเนินธุรกิจเป็นสำคัญ เพื่อไม่ให้เกิดความเสียหายต่อผู้มีส่วนได้เสียกลุ่มต่างๆ

1.6 กำหนดให้กรรมการเข้าอบรมหลักสูตรสำหรับกรรมการ เพื่อให้ทราบภาระ บทบาท หน้าที่ของการเป็นกรรมการบริษัทจดทะเบียน ซึ่งจัดโดยสมาคมส่งเสริมกรรมการบริษัทไทย (IOD)

2. สิทธิ และความเท่าเทียมกันของผู้ถือหุ้น

บริษัทจะจัดให้มีการเปิดเผยข้อมูล และสารสนเทศต่างๆ ให้แก่ผู้ถือหุ้นทุกคนอย่างเท่าเทียมกัน ในกรณีต้องจัดประชุมเพื่อขอมติจากที่ประชุมผู้ถือหุ้น บริษัทจะจัดส่งหนังสือนัดประชุม รายละเอียดวาระการประชุม และข้อมูลประกอบการประชุมให้แก่ผู้ถือหุ้นพิจารณาล่วงหน้า พร้อมทั้งกำหนดสถานที่ และเวลาที่ประชุมให้เหมาะสม และสะดวกในการที่ผู้ถือหุ้นจะเข้าร่วมประชุม และจัดทำรายงานการประชุมผู้ถือหุ้นทุกครั้ง เพื่อให้ผู้ถือหุ้นสามารถตรวจสอบผลการประชุมได้

3. สิทธิของผู้มีส่วนได้เสียกลุ่มต่างๆ

บริษัทจะดูแลให้มีความเท่าเทียมกันในสิทธิของผู้มีส่วนได้เสียในทุกกลุ่ม ไม่ว่าจะเป็นพนักงาน ผู้บริหาร ผู้ถือหุ้น คู่ค้า เจ้าหนี้ ลูกหนี้ คู่แข่ง หน่วยงานทั้งภาครัฐ และเอกชน สภาพแวดล้อม ชุมชนต่างๆ เนื่องจากความสำคัญของการร่วมมือกันระหว่างบริษัท และผู้มีส่วนได้เสียเหล่านี้จะสร้างความมั่งคง สร้างงาน และสร้างกิจการให้บริษัทมีฐานะการเงินที่มั่งคง

4. การประชุมผู้ถือหุ้น

บริษัทกำหนดให้กรรมการอย่างน้อยครึ่งหนึ่งของกรรมการทั้งหมดเข้าร่วมประชุมผู้ถือหุ้น ซึ่งจะต้องมีกรรมการตรวจสอบอย่างน้อยหนึ่งคนเข้าร่วมประชุม โดยจะแจ้งให้ผู้ตรวจสอบบัญชี (ภายนอก) และที่ปรึกษาต่างๆ เข้าร่วมประชุมด้วยตามกรณีที่เหมาะสม ทั้งนี้ ในการประชุมผู้ถือหุ้นทุกครั้ง บริษัทจะปฏิบัติตามกฎหมายบริษัทมหาชนจำกัดอย่างเคร่งครัด ตั้งแต่การส่งหนังสือเชิญประชุมให้กับผู้ถือหุ้นทุกคนก่อนการประชุมทุกครั้ง และลงประกาศโฆษณาในหนังสือพิมพ์ตามข้อบังคับ เพื่อให้ผู้ถือหุ้นทุกคนได้รับทราบ จัดประชุมในสถานที่ที่ผู้ถือหุ้นสามารถเดินทางเข้าร่วมประชุมได้โดยสะดวก กำหนดวาระการประชุม และมีรายละเอียดข้อมูลสำคัญเกี่ยวกับเรื่องที่จะเสนอต่อที่ประชุมตามความจำเป็นต่างๆ เพื่อให้ผู้ถือหุ้นได้รับทราบก่อนมีการพิจารณาในที่ประชุม และในการประชุมจะเปิดโอกาสให้ผู้ถือหุ้นสามารถแสดงความคิดเห็น และซักถามอย่างเต็มที่ตลอดเวลาที่มีการประชุม และสำหรับผู้ถือหุ้นที่ไม่อาจเข้าร่วมประชุมด้วยตนเอง บริษัทจะจัดให้ผู้ถือหุ้นสามารถมอบอำนาจให้กับกรรมการตรวจสอบของบริษัทดำเนินการแทนได้

5. ภาวะผู้นำและวิสัยทัศน์

คณะกรรมการบริษัท กำหนดนโยบาย กลยุทธ์ และเป้าหมาย และงบประมาณ ตลอดจนกำกับดูแลให้ฝ่ายบริหารดำเนินการให้เป็นไปตามแผนงานต่างๆ และงบประมาณที่กำหนดอย่างมีประสิทธิภาพ และประสิทธิผล เพื่อเพิ่มมูลค่าทางเศรษฐกิจแก่บริษัท และให้ผลตอบแทนสูงสุดแก่ผู้ถือหุ้นของบริษัท รวมทั้งจัดให้มีระบบการควบคุมภายในให้มีความเพียงพอต่อกิจการ และดูแลให้มีการบริหารความเสี่ยงที่เหมาะสม เพื่อรักษาผลประโยชน์ให้กับบริษัทอย่างเต็มที่

6. ความขัดแย้งของผลประโยชน์

คณะกรรมการจะพิจารณาการทำรายการระหว่างกันกับบุคคลที่มีความขัดแย้งทางผลประโยชน์ ด้วยความรอบคอบ สมเหตุสมผล และจะเปิดเผยข้อมูลให้สาธารณชนรับทราบโดยทันทีเพื่อความโปร่งใสในการทำงาน อีกทั้งจะนำข้อมูลที่จำเป็นเปิดเผยไว้ในหมายเหตุประกอบงบการเงิน รายงานประจำปี และแบบ 56-1 อย่างสม่ำเสมอ ทั้งนี้ ในการพิจารณาการทำรายการระหว่างกัน บริษัทจะกำหนดให้กรรมการ กรรมการบริหาร ผู้บริหาร หรือผู้ถือหุ้นที่มีส่วนได้เสีย ไม่มีสิทธิออกเสียงลงคะแนนในเรื่องที่มีส่วนเกี่ยวข้องหรือมีส่วนได้เสีย เพื่อความเป็นอิสระในการตัดสินใจ นอกจากนี้ บริษัทได้กำหนดให้คณะกรรมการบริษัท คณะกรรมการบริหาร และผู้บริหารรายงานการเปลี่ยนแปลงการถือครองหลักทรัพย์ต่อสำนักงาน ก.ล.ต. ตามมาตรา 59 แห่งพระราชบัญญัติหลักทรัพย์และตลาดหลักทรัพย์ พ.ศ.2535 และไม่ให้กรรมการบริษัท กรรมการบริหารผู้บริหาร หรือผู้ปฏิบัติงานที่ได้รับทราบข้อมูลภายในเปิดเผยข้อมูลภายในแก่บุคคลภายนอก หรือบุคคลที่ไม่มีหน้าที่ที่เกี่ยวข้อง และไม่ให้ซื้อขายหลักทรัพย์ของบริษัทในช่วง 1 เดือน ก่อนที่งบการเงินเผยแพร่ต่อสาธารณชน

7. จริยธรรมธุรกิจ

บริษัทจัดทำข้อพึงปฏิบัติที่ดีเกี่ยวกับจรรยาบรรณของคณะกรรมการบริษัท คณะกรรมการบริหาร และผู้ปฏิบัติงานฝ่ายต่างๆ เพื่อให้ยึดถือเป็นแนวปฏิบัติในการทำงานด้วยความซื่อสัตย์สุจริต และมีความเป็นธรรม ซึ่งแนวทางดังกล่าวจะสื่อสารให้กรรมการ ผู้บริหาร และพนักงานทุกคนรับทราบ และถือปฏิบัติ ซึ่งบริษัทเชื่อว่าการให้ความสำคัญกับข้อพึงปฏิบัติที่ดีเหล่านี้จะสามารถยกมาตรฐานการกำกับดูแลให้สูงขึ้น อีกทั้งส่งเสริมความเชื่อมั่นให้กับผู้ลงทุนในการจัดการของบริษัท สร้างความยุติธรรม และความน่าเชื่อถือของตลาดทุน

8. การถ่วงดุลของกรรมการที่ไม่เป็นกรรมการบริหารและผู้บริหาร

8.1.ช่วงเวลาตั้งแต่วันที่ 1 มกราคม 2561 – 31 ธันวาคม 2561

บริษัทมีคณะกรรมการทั้งสิ้นจำนวน 9 ท่าน เป็นกรรมการบริหารจำนวน 5 ท่าน เป็นกรรมการอิสระและกรรมการตรวจสอบ 3 ท่าน และกรรมการ 1 ท่าน ดังรายละเอียดต่อไปนี้

รายชื่อกรรมการ	ตำแหน่ง	วันที่กรรมการลาออกหรือแต่งตั้งใหม่
1.นายชัยสิทธิ์ วิริยะเมตตากุล	ประธานกรรมการบริษัท/กรรมการบริหาร	แต่งตั้ง 27/04/61
2.พล.ต.ต.สหัสชัย อินทรสุขศรี	รองประธานกรรมการบริษัท/กรรมการบริหาร (ลาออกจากตำแหน่งประธานกรรมการบริษัท)	แต่งตั้ง 27/04/61 ลาออก 26/04/61
3.นายประทีป อนันตโชติ	รองประธานกรรมการบริษัท /กรรมการบริหาร	แต่งตั้ง 27/04/61
4.นายพิพัทธ์ วิริยะเมตตากุล	ประธานเจ้าหน้าที่บริหาร/กรรมการบริหาร	แต่งตั้ง 27/04/61
5.นางภวัญญา กฤตชาติ	กรรมการบริหาร	แต่งตั้ง 15/05/61
6.นายสมควร มูสิกอินทร์	กรรมการอิสระและประธานกรรมการตรวจสอบ	แต่งตั้ง 15/05/61
7.นายวิรัต จันทร์ศิริวัฒนา	กรรมการอิสระและกรรมการตรวจสอบ	แต่งตั้ง 24/03/60
8.Mr.Yap Kim Yam	กรรมการอิสระและกรรมการตรวจสอบ	แต่งตั้ง 27/04/61
9.Mr.Tai Chong Yih	กรรมการ	แต่งตั้ง 26/06/59
10.นายสิน เอกวิศาล [1]	กรรมการอิสระและกรรมการตรวจสอบ	แต่งตั้ง 23/02/59 ลาออก 26/04/61
11.นายอภิชาติ ศิวโมกษ์ [2]	กรรมการ	แต่งตั้ง 30/04/58 ลาออก 27/04/61

<u>หมายเหตุ</u> [1,2] กรรมการท่าน 2 ท่านได้ลาออกจากตำแหน่ง ตั้งแต่ วันที่ 26 เมษายน 2561 และ วันที่ 27 เมษายน 2561 ตามลำดับ

ดังนั้น บริษัทมีกรรมการอิสระ และกรรมการที่ไม่ได้เป็นผู้บริหารคิดเป็นร้อยละ 88.8 ของคณะกรรมการ โดยกรรมการดังกล่าวเป็นคณะกรรมการตรวจสอบ 3 ราย และกรรมการ 5 ราย ซึ่งถือว่าสามารถถ่วงดุลอำนาจในการบริหารของบริษัทได้อย่างเต็มที่ และโปร่งใส ซึ่งจะก่อให้เกิดความเป็นธรรมต่อผู้ถือหุ้นและบุคคลที่เกี่ยวข้องกับบริษัททุกๆ ฝ่าย

<u>หมายเหตุ</u> กรรมการบริหารที่ไม่เป็นผู้บริหาร ในส่วนที่เกี่ยวกับการกำกับดูแลกิจการ หมายถึง กรรมการในคณะกรรมการบริษัทที่ไม่ได้เป็นผู้บริหารเท่านั้น ไม่ได้หมายถึง สมาชิกอื่นในคณะกรรมการบริหารหรือกรรมการจัการที่ไม่ใช่กรรมการบริษัท

9. การรวมหรือแยกตำแหน่ง

ประธานกรรมการบริษัทจะไม่เป็นบุคคลเดียวกันกับกรรมการผู้จัดการ แต่เนื่องจากทั้งสองท่านเป็นตัวแทนจากกลุ่ม ผู้ถือหุ้นกลุ่มเดียวกัน และเป็นกลุ่มผู้ถือหุ้นใหญ่ ดังนั้นในการพิจารณาตัดสินใจในเรื่องที่สำคัญต่างๆ ต้องกำหนดให้ต้องผ่านการเห็นชอบของกรรมการจากทุกกลุ่ม โดยเฉพาะกลุ่มกรรมการตรวจสอบซึ่งถือว่ามีความเป็นอิสระจะต้องมีบทบาทในการให้ความเห็นในเรื่องต่างๆ ได้อย่างเต็มที่ ซึ่งจะทำให้เกิดการถ่วงดุลและการสอบทานการบริหารงานได้เป็นอย่างดี

10. ค่าตอบแทนของกรรมการ กรรมการบริหาร และผู้บริหาร

ในการประชุมสามัญผู้ถือหุ้นประจำปี บริษัทจะขออนุมัติค่าตอบแทนกรรมการจากที่ประชุมผู้ถือหุ้น โดยจะกำหนดค่าตอบแทนของกรรมการไว้อย่างชัดเจน และโปร่งใส และอยู่ในเกณฑ์เฉลี่ยเมื่อเทียบกับอุตสาหกรรมเดียวกัน และอยู่ในระดับที่จูงใจพอที่จะดูแลและรักษากรรมการที่มีคุณสมบัติที่ต้องการไว้ได้ โดยจะคำนึงถึงหน้าที่และความรับผิดชอบที่กรรมการต้องรับผิดชอบ สำหรับค่าตอบแทนผู้บริหารจะพิจารณาจากผลการดำเนินงานของผู้บริหารแต่ละบุคคลรวมทั้งผลประกอบการโดยรวมของบริษัทเป็นสำคัญ ซึ่งเป็นไปตามหลักการ และนโยบายที่คณะกรรมการบริษัทกำหนด

นอกจากนี้ บริษัทกำหนดให้มีการเปิดเผยนโยบายค่าตอบแทน และจำนวนค่าตอบแทนของกรรมการและผู้บริหารตามแบบที่สำนักงาน ก.ล.ต. กำหนด

11. การประชุมคณะกรรมการ

ในปี 2561 บริษัทมีกรรมการจำนวน 11 ท่าน โดยได้มีการจัดประชุมคณะกรรมการทั้งสิ้น 11 ครั้ง โดยมีรายละเอียดการเข้าร่วมประชุมของกรรมการแต่ละท่าน ดังนี้

รายชื่อกรรมการ	ตำแหน่ง	การประชุมคณะกรรมการบริษัท			
		วันที่กรรมการลาออก หรือแต่งตั้งใหม่	จำนวนครั้งที่เข้าร่วมประชุม	จำนวนการประชุมของกรรมการรายบุคคล	คิดเป็นอัตราส่วนในการเข้าประชุม (%)
1.นายชัยสิทธิ์ วิริยะเมตตากุล[1]	ประธานกรรมการบริษัท	แต่งตั้ง 27/04/61	6	6	100.00
2.พล.ต.ต.สหัสชัย อินทรสุขศรี[2]	รองประธานกรรมการบริษัท/(ประธานกรรมการบริษัท)	แต่งตั้ง 11/02/57 ลาออก 26/04/61	11	11	100.00
3.นายประทีป อนันตโชติ [3]	รองประธานบริษัทรักษาการ/(รักษาการประธานเจ้าหน้าที่บริหาร)	แต่งตั้ง 13/02/57 พ้นจากตำแหน่ง 27/04/61	11	11	100.00
4.นายพิพัทธ์ วิริยะเมตตากุล[4]	ประธานเจ้าหน้าที่บริหาร	แต่งตั้ง 27/04/61	11	11	100.00
5.นางภวัญญา กฤตชาติ [5]	กรรมการ/(กรรมการอิสระและกรรมการตรวจสอบ)	แต่งตั้ง 27/04/61 ลาออก 27/04/61	11	11	100.00
6.นายสมควร มูสิกอินทร์ [6]	กรรมการอิสระและประธานกรรมการตรวจสอบ	แต่งตั้ง 15/5/61	6	6	100.00
7.นายวิรัต จันทร์ศิริวัฒนา [7]	กรรมการอิสระและกรรมการตรวจสอบ	แต่งตั้ง 24/03/60	10	11	90.90
8.Mr.Yap Kim Yam[8]	กรรมการอิสระและกรรมการตรวจสอบ	แต่งตั้ง 27/04/61	7	11	63.63
9.Mr.Tai Chong Yih	กรรมการ	แต่งตั้ง 26/06/59	9	11	81.81
10.นายสิน เอกวิศาล	กรรมการอิสระและกรรมการตรวจสอบ	แต่งตั้ง 23/02/59 ลาออก 26/04/61	3	5	60.00
11.นายอภิชาติ ศิวโมกษ์	กรรมการ	แต่งตั้ง 30/04/58 ลาออก 27/04/61	4	5	80.00

<u>หมายเหตุ</u> กรณีกรรมการที่ไม่ได้เข้าร่วม สาเหตุ คือ ติดภารกิจสำคัญที่ไม่สามารถเข้าร่วมประชุมได้, บางท่านอยู่ต่างประเทศ และกรรมการบางท่านเข้าดำรงตำแหน่งกรรมการแทนกรรมการที่ลาออก

[1] การประชุมคณะกรรมการบริษัทฯ ครั้งที่ 5/2561 เมื่อวันที่ 26 เมษายน 2561 ที่ประชุมมีมติเสนอให้ นายชัยสิทธิ์ วิริยะเมตตากุล เข้าดำรงตำแหน่งกรรมการแทน นายอภิชาติ ศิวโมกษ์ ที่ลาออกจากตำแหน่ง และแต่งตั้งให้ นายชัยสิทธิ์ วิริยะเมตตากุล ดำรงตำแหน่ง ประธานกรรมการบริษัท และ ประธานกรรมการบริหาร แทน พลตำรวจตรีสหัสชัย อินทรสุขศรี ที่ลาออกจากตำแหน่ง มีผลตั้งแต่วันที่ 27 เมษายน 2561 เป็นต้นไป

[2] การประชุมคณะกรรมการบริษัทฯ ครั้งที่ 5/2561 เมื่อวันที่ 26 เมษายน 2561 ที่ประชุมมีมติแต่งตั้ง พลตำรวจตรีสหัสชัย อินทรสุขศรี ดำรงตำแหน่ง รองประธานกรรมการบริษัท (เพิ่มเติม) มีผลตั้งแต่วันที่ 27 เมษายน 2561 เป็นต้นไป

[3,4] การประชุมคณะกรรมการบริษัทฯ ครั้งที่ 5/2561 เมื่อวันที่ 26 เมษายน 2561 ที่ประชุมมีมติแต่งตั้ง นายพิพัทธ์ วิริยะเมตตากุล เข้าดำรงตำแหน่งประธานเจ้าหน้าที่บริหาร แทน นายประทีป อนันตโชติ ที่รักษาการแทน มีผลตั้งแต่วันที่ 27 เมษายน 2561 เป็นต้นไป

[5] การประชุมคณะกรรมการบริษัทฯ ครั้งที่ 5/2561 เมื่อวันที่ 26 เมษายน 2561 ที่ประชุมรับทราบการลาออกจากตำแหน่งกรรมการอิสระและประธานกรรมการตรวจสอบ ของ นางภวัญญา กฤตชาติ แต่ยังคงดำรงตำแหน่งกรรมการ และแต่งตั้งนายแยพคิมแยม เข้าดำรงตำแหน่งกรรมการอิสระและกรรมการตรวจสอบ แทน นางภวัญญา กฤตชาติ มีผลตั้งแต่วันที่ 27 เมษายน 2561 เป็นต้นไป

[6,7] การประชุมคณะกรรมการบริษัทฯ ครั้งที่ 5/2561 เมื่อวันที่ 26 เมษายน 2561 ได้มีมติแต่งตั้งนายวิรัต จันทร์ศิริวัฒนา เข้าดำรงตำแหน่ง รักษาการประธานกรรมการตรวจสอบ ระหว่างการสรรหาและแต่งตั้งกรรมการอิสระและกรรมการตรวจสอบคนใหม่ แทนนางภัญญา กฤตชาติ ที่ลาออกจากตำแหน่ง มีผลตั้งแต่วันที่ 27 เมษายน 2561 และในการประชุมคณะกรรมการบริษัทฯ ครั้งที่ 6/2561 เมื่อวันที่ 15 พฤษภาคม 2561 ได้มีมติแต่งตั้งกรรมการ นายสมควร มูสิกอินทร์ เข้าดำรงตำแหน่ง กรรมการอิสระและประธานกรรมการตรวจสอบ แทน นางภวัญญา กฤตชาติ ที่ลาออกจากตำแหน่ง มีผลตั้งแต่วันที่ 15 พฤษภาคม 2561 เป็นต้นไป

[8] การประชุมคณะกรรมการบริษัทฯ ครั้งที่ 5/2561 เมื่อวันที่ 26 เมษายน 2561 ได้มีมติแต่งตั้งนายแยพ คิม แยม (Mr. Yap Kim Yam) เข้าดำรงตำแหน่ง กรรมการอิสระและกรรมการตรวจสอบ แทน นางภวัญญา กฤตชาติ ที่ลาออกจากตำแหน่ง ผลตั้งแต่วันที่ 27 เมษายน 2561 เป็นต้นไป

บริษัทมีนโยบายจะจัดให้มีการประชุมคณะกรรมการบริษัทอย่างสม่ำเสมออย่างน้อย 3 เดือนต่อครั้ง โดยจะมีวาระการประชุมพร้อมเอกสารประกอบส่งให้กรรมการทุกคนล่วงหน้าไม่น้อยกว่า 7 วัน เพื่อให้กรรมการได้ มีเวลาพิจารณา และศึกษาข้อมูลอย่างเพียงพอ อีกทั้งมีเลขานุการบริษัททำหน้าที่ดูแลการประชุมของคณะกรรมการบริษัท พร้อมทั้งบันทึกรายงานการประชุมเป็นลายลักษณ์อักษร โดยมีการจัดเก็บไว้อย่างถูกต้องครบถ้วนสามารถตรวจสอบได้

12. คณะอนุกรรมการ

ที่ประชุมวิสามัญผู้ถือหุ้นครั้งที่ 9/2548 ซึ่งจัดขึ้นเมื่อวันที่ 11 สิงหาคม 2548 ได้มีการแต่งตั้งคณะกรรมการตรวจสอบ มีวาระการดำรงตำแหน่งตามระเบียบที่คณะกรรมการบริษัทกำหนดซึ่งไม่เกินคราวละ 2 ปี กรรมการตรวจสอบต้องประกอบด้วย กรรมการอิสระที่ไม่เป็นผู้บริหารอย่างน้อยจำนวน 3 ท่าน

นอกจากนี้ ที่ประชุมคณะกรรมการครั้งที่ 4/2548 ซึ่งจัดขึ้นเมื่อวันที่ 20 สิงหาคม 2548 ได้แต่งตั้งคณะกรรมการบริหารเพื่อช่วยการกำกับดูแลกิจการของบริษัทและเพิ่มประสิทธิภาพและความคล่องตัวในการดำเนินการซึ่งประกอบด้วยกรรมการจำนวน 3 ท่าน

**อย่างไรก็ตาม คณะกรรมการบริษัท มีมติแต่งตั้งคณะกรรมการชุดย่อย 3 คณะ เมื่อวันที่ 24 กันยายน 2558 ได้แก่ คณะกรรมการสรรหาและพิจารณาค่าตอบแทน คณะกรรมการบริหารความเสี่ยง และคณะกรรมการการลงทุน และ

จากมติคณะกรรมการบริษัท เมื่อวันที่ 29 มกราคม 2561 มีมติแต่งตั้งคณะกรรมการชุดย่อยเพิ่ม 1 คณะ คือ คณะกรรมการกำกับดูแลกิจการที่ดี

13. ระบบการควบคุมและการตรวจสอบภายใน

บริษัทได้ดำเนินการจัดทำคู่มือการปฏิบัติงานเพื่อเพิ่มประสิทธิภาพความเพียงพอของระบบควบคุมภายใน และได้ประกาศเป็นนโยบายในการปฏิบัติงานของบริษัท ทั้งนี้ บริษัทจะได้จัดให้มีหน่วยงานตรวจสอบภายใน โดยจัดจ้างจากบริษัทภายนอก (Outsource) เพื่อทำหน้าที่สอดส่องดูแลระบบการควบคุมภายใน และตรวจสอบรายการที่สำคัญอย่างสม่ำเสมอ และทำหน้าที่ประสานงาน และรายงานต่อคณะกรรมการตรวจสอบเข้าสอบทานความมีประสิทธิภาพของระบบควบคุมภายในอีกชั้นหนึ่ง ซึ่งครอบคลุมทั้งการดำเนินงาน และการกำกับดูแลการปฏิบัติงาน (Compliance Control) การจัดการความเสี่ยงและการให้ความสำคัญต่อรายการผิดปกติทั้งหลาย เพื่อให้มีความมั่นใจว่าบริษัทมีระบบที่มีประสิทธิผล ซึ่งจะส่งเสริมความน่าเชื่อถือให้กับงบการเงิน **(รายละเอียดตามเอกสารแนบ 3)**

ทั้งนี้ อ้างถึง มาตรฐานสากลการปฏิบัติงานวิชาชีพการตรวจสอบภายใน กล่าวว่า “การตรวจสอบภายในสามารถปฏิบัติได้ในสภาวะที่แตกต่างกันทั้งในเรื่องกฎหมายและสภาพแวดล้อมทางวัฒนธรรม ขนาดโครงสร้างความซับซ้อน และวัตถุประสงค์ขององค์กร รวมทั้งวิธีดำเนินงาน ซึ่งอาจกระทำโดยบุคคลภายในหรือภายนอกองค์กรก็ได้” การตรวจสอบภายใน คือ กิจการให้ความเชื่อมั่นและการให้คำปรึกษาอย่างเที่ยงธรรมและเป็นอิสระเพื่อเพิ่มคุณค่าและปรับปรุงการดำเนินงานขององค์กรการตรวจสอบภายในช่วยให้องค์กรบรรลุวัตถุประสงค์ด้วยการประเมินและปรับปรุงประสิทธิผลของกระบวนการบริหารความเสี่ยง การควบคุม และการกำกับดูแล อย่างเป็นระบบและเป็นระเบียบ

ดังนั้น ฝ่ายบริหารจึงมีความเห็นว่า ค่าธรรมเนียมวิชาชีพของงานบริการตรวจสอบภายในของแต่ละปีมีจำนวนค่อนข้างสูง และการตรวจสอบที่ผ่านมาทำให้บริษัทฯ มีแนวทางที่ทำให้บุคลากรภายในองค์กรสามารถปฏิบัติงานดังกล่าวได้ เพื่อลดค่าใช้จ่ายของบริษัทฯ และเป็นการพัฒนาบุคลากร เพื่อมุ่งจะเปลี่ยนแปลงวิธีการทำงาน ความรู้ความสามารถ ทักษะและทัศนคติของบุคลากรให้เป็นไปทางที่ดีขึ้นเพื่อให้บุคลากรที่ได้รับการพัฒนาแล้วนั้นปฏิบัติงานได้ผลตามวัตถุประสงค์ของหน่วยงานอย่างมีประสิทธิภาพ

จึงขอที่ประชุมอนุมัติให้แต่งตั้งนางสาวสุภาพร บัณฑิต ทำหน้าที่ผู้ตรวจสอบภายใน สังกัดฝ่ายตรวจสอบภายใน โดยมีผลบังคับใช้ตั้งแต่วันที่ 11 สิงหาคม 2560 เป็นต้นไป (รายละเอียดปรากฏตามกฎบัตรฝ่ายตรวจสอบภายใน)

14. รายงานของคณะกรรมการ

คณะกรรมการบริษัทเป็นผู้รับผิดชอบต่องบการเงินของบริษัท และสารสนเทศทางการเงินที่ปรากฏในรายงานประจำปี งบการเงินดังกล่าวจัดทำขึ้นตามมาตรฐานการบัญชีที่รับรองทั่วไปในประเทศไทย โดยได้มีการเลือกใช้นโยบายบัญชีที่เหมาะสมและถือปฏิบัติอย่างสม่ำเสมอ และใช้ดุลยพินิจอย่างระมัดระวัง รวมทั้งมีการเปิดเผยข้อมูลสำคัญอย่างเพียงพอในหมายเหตุประกอบงบการเงิน

15. ความสัมพันธ์กับผู้ลงทุน

คณะกรรมการบริษัทเล็งเห็นความสำคัญของการเปิดเผยข้อมูลทั้งทางด้านการเงินและที่ไม่ใช่การเงิน ดังนั้น บริษัทจึงมีนโยบายที่จะเปิดเผยข้อมูลที่มีความถูกต้องครบถ้วน ทันเวลา และโปร่งใส ตามมาตรฐาน และเกณฑ์ที่กำหนดโดยตลาดหลักทรัพย์แห่งประเทศไทย โดยเสนอให้กับผู้ถือหุ้นทุกท่านตลอดจนผู้ลงทุน และผู้ที่เกี่ยวข้องให้ได้รับทราบอย่างเท่าเทียมกัน เพื่อทำให้ผู้ได้รับข่าวสารมีความเข้าใจในบริษัทได้อย่างถูกต้อง ซึ่งจะทำให้บริษัทได้รับการยอมรับและสนใจที่จะเข้ามาลงทุน อีกทั้งยังทำให้บริษัทได้รับมุมมองจากสาธารณชนที่ดีต่อบริษัท ซึ่งเป็นส่วนหนึ่งในการวางเป้าหมาย และกลยุทธ์ของบริษัท

ปัจจุบัน บริษัทได้มอบหมายให้ฝ่ายบัญชี และการเงิน และฝ่ายบริหาร เป็นผู้รับผิดชอบในการสื่อสารข้อมูล และในอนาคตบริษัทจะแต่งตั้งพนักงานทางด้านนักลงทุนสัมพันธ์ขึ้นมารับผิดชอบร่วมกับผู้บริหารในการให้ข้อมูลที่สำคัญของบริษัทต่อไป ทั้งนี้ ผู้ลงทุนสามารถติดต่อขอข้อมูลบริษัทได้ที่ โทร. 02-504-5235-41 ต่อ 511 หรือที่ E-mail address: sarunrat@greenresources.co.th

9.2 คณะกรรมการชุดย่อย

บริษัทมีคณะกรรมการที่ทำหน้าที่กำหนดแนวนโยบายในด้านต่างๆ ของบริษัททั้งสิ้น 7 ชุด คือ คณะกรรมการบริษัท คณะกรรมการบริหาร คณะกรรมการตรวจสอบ คณะกรรมการสรรหาและพิจารณาค่าตอบแทน คณะกรรมการบริหารความเสี่ยง และคณะกรรมการการลงทุน และคณะกรรมการกำกับดูแลกิจการที่ดี โดยคณะกรรมการบริษัทประกอบด้วยผู้ทรงคุณวุฒิที่มีคุณสมบัติครบตามมาตรา 68 แห่งพระราชบัญญัติบริษัทมหาชน จำกัด พ.ศ. 2535 และตามประกาศคณะกรรมการกำกับหลักทรัพย์และตลาดหลักทรัพย์ที่ กจ. 12/2543 เรื่อง การขออนุญาตและการอนุญาตให้เสนอขายหุ้นที่ออกใหม่ ฉบับลงวันที่ 22 มีนาคม 2543 ทุกประการ

9.2.1 คณะกรรมการบริษัท (BOARD OF DIRECTOR CHARTER)

รายชื่อกรรมการ	ตำแหน่ง	วันที่กรรมการลาออก หรือแต่งตั้งใหม่
1.นายชัยสิทธิ์ วิริยะเมตตากุล [1]	ประธานกรรมการบริษัท	แต่งตั้ง 27/04/61
2.พล.ต.ต.สหัสชัย อินทรสุขศรี [2]	รองประธานกรรมการบริษัท (ลาออกจากตำแหน่งประธานกรรมการบริษัท)	แต่งตั้ง 27/04/61 ลาออก 26/04/61
3.นายประทีป อนันตโชติ [3]	รองประธานกรรมการบริษัท (ลาออกจากรักษาการประธานเจ้าหน้าที่บริหาร)	แต่งตั้ง 27/02/60 พ้นตำแหน่ง 27/04/61
4.นายพิพัทธ์ วิริยะเมตตากุล [4]	ประธานเจ้าหน้าที่บริหาร	แต่งตั้ง 27/04/61
5.นางภวัญญา กฤตชาติ [5]	กรรมการ กรรมการบริหาร	แต่งตั้ง 27/04/61 แต่งตั้ง 15/05/61
6.นายสมควร มูสิกอินทร์ [6]	กรรมการอิสระและประธานกรรมการตรวจสอบ	แต่งตั้ง 15/05/61
7.นายวิรัต จันทร์ศิริวัฒนา [7]	กรรมการอิสระและกรรมการตรวจสอบ	แต่งตั้ง 24/03/60
8.Mr.Yap Kim Yam [8]	กรรมการอิสระและกรรมการตรวจสอบ	แต่งตั้ง 27/04/61
9.Mr.Tai Chong Yih	กรรมการ	แต่งตั้ง 26/06/59
10.นายสิน เอกวิศาล	กรรมการอิสระและกรรมการตรวจสอบ	แต่งตั้ง 23/02/59 ลาออก 26/04/61
11.นายอภิชาติ ศิวโมกษ์ [9]	กรรมการ	แต่งตั้ง 30/04/58 ลาออก 27/04/61

<u>หมายเหตุ</u> [1,9] การประชุมคณะกรรมการบริษัทฯ ครั้งที่ 5/2561 เมื่อวันที่ 26 เมษายน 2561 ที่ประชุมมีมติเสนอให้ นายชัยสิทธิ์ วิริยะเมตตากุล เข้าดำรงตำแหน่งกรรมการแทน นายอภิชาติ ศิวโมกษ์ ที่ลาออกจากตำแหน่ง และแต่งตั้งให้ นายชัยสิทธิ์ วิริยะเมตตากุล ดำรงตำแหน่ง ประธานกรรมการบริษัท และ ประธานกรรมการบริหาร แทน พลตำรวจตรีสหัสชัย อินทรสุขศรี ที่ลาออกจากตำแหน่ง มีผลตั้งแต่วันที่ 27 เมษายน 2561 เป็นต้นไป

[2] การประชุมคณะกรรมการบริษัทฯ ครั้งที่ 5/2561 เมื่อวันที่ 26 เมษายน 2561 ที่ประชุมมีมติแต่งตั้ง พลตำรวจตรีสหัสชัย อินทรสุขศรี ดำรงตำแหน่ง รองประธานกรรมการบริษัท (เพิ่มเติม) มีผลตั้งแต่วันที่ 27 เมษายน 2561 เป็นต้นไป

[3,4] การประชุมคณะกรรมการบริษัทฯ ครั้งที่ 5/2561 เมื่อวันที่ 26 เมษายน 2561 ที่ประชุมมีมติแต่งตั้ง นายพิพัทธ์ วิริยะเมตตากุล เข้าดำรงตำแหน่งประธานเจ้าหน้าที่บริหาร แทน นายประทีป อนันตโชติ ที่รักษาการแทน มีผลตั้งแต่วันที่ 27 เมษายน 2561 เป็นต้นไป

[5] การประชุมคณะกรรมการบริษัทฯ ครั้งที่ 5/2561 เมื่อวันที่ 26 เมษายน 2561 ที่ประชุมรับทราบการลาออกจากตำแหน่งกรรมการอิสระและประธานกรรมการตรวจสอบ ของ นางภวัญญา กฤตชาติ แต่ยังคงดำรงตำแหน่งกรรมการ และแต่งตั้งนายแยพ คิม แยม เข้าดำรงตำแหน่งกรรมการอิสระและกรรมการตรวจสอบ แทน นางภวัญญา กฤตชาติ มีผลตั้งแต่วันที่ 27 เมษายน 2561 เป็นต้นไป

[6,7] การประชุมคณะกรรมการบริษัทฯ ครั้งที่ 5/2561 เมื่อวันที่ 26 เมษายน 2561 ได้มีมติแต่งตั้งนายวิรัต จันทร์ศิริวัฒนา เข้าดำรงตำแหน่ง รักษาการประธานกรรมการตรวจสอบ ระหว่างการสรรหาและแต่งตั้งกรรมการอิสระและกรรมการตรวจสอบคนใหม่ แทนนางภัญญา กฤตชาติ ที่ลาออกจากตำแหน่ง มีผลตั้งแต่วันที่ 27 เมษายน 2561 และในการประชุมคณะกรรมการบริษัทฯ ครั้งที่ 6/2561 เมื่อวันที่ 15 พฤษภาคม 2561 ได้มีมติแต่งตั้งกรรมการ นายสมควร มูสิกอินทร์ เข้าดำรงตำแหน่ง กรรมการอิสระและประธานกรรมการตรวจสอบ แทน นางภวัญญา กฤตชาติ ที่ลาออกจากตำแหน่ง มีผลตั้งแต่วันที่ 15 พฤษภาคม 2561 เป็นต้นไป

[8] การประชุมคณะกรรมการบริษัทฯ ครั้งที่ 5/2561 เมื่อวันที่ 26 เมษายน 2561 ได้มีมติแต่งตั้งนายแยพ คิม แยม (Mr. Yap Kim Yam) เข้าดำรงตำแหน่ง กรรมการอิสระและกรรมการตรวจสอบ แทน นางภวัญญา กฤตชาติ ที่ลาออกจากตำแหน่ง ผลตั้งแต่วันที่ 27 เมษายน 2561 เป็นต้นไป

โดยมี นางสาวสรัญรัตน์ สีสัน เป็นเลขานุการคณะกรรมการบริษัท

กรรมการผู้มีอำนาจลงนาม

กรรมการผู้มีอำนาจลงนามผูกพันบริษัทประกอบด้วย นายชัยสิทธิ์ วิริยะเมตตากุล นายพิพัทธ์ วิริยะเมตตากุล คนใดคนหนึ่งลงลายมือชื่อร่วมกับพลตำรวจตรีสหัสชัย อินทรสุขศรี หรือ นายประทีป อนันตโชติ หรือนางภวัญญา กฤตชาติ รวมเป็นสองคน และประทับตราสำคัญของบริษัท (อ้างถึงหนังสือรับรองบริษัทในการจดทะเบียนแก้ไขเปลี่ยนอำนาจลงนามผูกพันบริษัท ณ วันที่ 8 มิถุนายน 2561)

อำนาจหน้าที่ของคณะกรรมการบริษัท

คณะกรรมการบริษัทต้องใช้ความรู้ ความสามารถ และประสบการณ์ ให้เป็นประโยชน์ต่อการดำเนินธุรกิจของบริษัทเป็นไปตามกฎหมาย วัตถุประสงค์ ข้อบังคับ มติของที่ประชุมผู้ถือหุ้น กำหนดนโยบาย และทิศทางการดำเนินงาน การบริหารเงิน การบริหารความเสี่ยงของกิจการ และจัดให้บริษัทมีระบบการควบคุม และตรวจสอบภายในที่มีประสิทธิผล โดยคำนึงถึงผลประโยชน์ของบริษัท และผู้ถือหุ้นเป็นสำคัญ รวมทั้งกำกับ และควบคุมดูแลให้ฝ่ายบริหารดำเนินการ ให้เป็นตามนโยบายที่กำหนดไว้อย่างมีประสิทธิภาพ และประสิทธิผล พร้อมทั้งห้ามมิให้กรรมการประกอบกิจการ หรือเข้าเป็นหุ้นส่วนหรือกรรมการในกิจการอันมีสภาพอย่างเดียวกัน และเป็นการแข่งขันกับกิจการของบริษัท

นอกจากนี้คณะกรรมการบริษัทมีอำนาจมอบหมายแต่งตั้งกรรมการจำนวนหนึ่งให้เป็นคณะอนุกรรมการเพื่อดำเนินการอย่างหนึ่งอย่างใดหรือหลายอย่าง ทั้งนี้ คณะกรรมการบริษัทได้กำหนดให้กรรมการผู้มีอำนาจลงลายมือชื่อผูกพันบริษัทมีอำนาจดำเนินการเรื่องต่างๆ ของกิจการได้เอง เว้นแต่อำนาจในการดำเนินการดังต่อไปนี้จะกระทำได้ก็ต่อเมื่อได้รับอนุมัติจากที่ประชุมผู้ถือหุ้นก่อน

1) เรื่องที่กฎหมายกำหนดให้ต้องได้มติที่ประชุมผู้ถือหุ้น
2) การทำรายการที่กรรมการมีส่วนได้เสีย และอยู่ในข่ายที่กฎหมายหรือข้อกำหนดของตลาดหลักทรัพย์ระบุให้ต้องได้รับอนุมัติจากที่ประชุมผู้ถือหุ้น

และในกรณีดังต่อไปนี้ จะต้องได้รับความเห็นชอบจากที่ประชุมคณะกรรมการ และที่ประชุมผู้ถือหุ้นด้วยคะแนนเสียงไม่น้อยกว่า 3 ใน 4 ของจำนวนเสียงทั้งหมดของผู้ถือหุ้นซึ่งมาประชุม และมีสิทธิออกเสียงลงคะแนน

(ก) การขาย หรือโอนกิจการของบริษัททั้งหมดหรือบางส่วนที่สำคัญให้แก่บุคคลอื่น
(ข) การซื้อ หรือรับโอนกิจการของบริษัทอื่นหรือบริษัทเอกชนมาเป็นของบริษัท
(ค) การทำ แก้ไข หรือเลิกสัญญา เกี่ยวกับการให้เช่ากิจการของบริษัททั้งหมด หรือบางส่วนที่สำคัญ การมอบหมายให้บุคคลอื่นเข้าจัดการธุรกิจของบริษัท หรือการรวมกิจการกับบุคคลอื่น
(ง) การแก้ไขเพิ่มเติมหนังสือบริคณห์สนธิหรือข้อบังคับของบริษัท
(จ) การเพิ่มทุนหรือลดทุนของบริษัท
(ฉ) การควบหรือเลิกบริษัท
(ช) เรื่องอื่นใดตามที่กฎหมายกำหนด

ทั้งนี้กำหนดให้รายการที่กรรมการหรือบุคคลที่อาจมีความขัดแย้ง มีส่วนได้เสีย หรืออาจมีความขัดแย้งทางผลประโยชน์อื่นใดกับบริษัท และหรือบริษัทย่อย ให้กรรมการซึ่งมีส่วนได้เสียในเรื่องใด ไม่มีสิทธิอนุมัติการทำรายการในเรื่องนั้น

นอกจากนี้ คณะกรรมการยังมีขอบเขตหน้าที่ในการกำกับดูแลให้บริษัทปฏิบัติตามกฎหมายว่าด้วยหลักทรัพย์และตลาดหลักทรัพย์ ข้อกำหนดของตลาดหลักทรัพย์แห่งประเทศไทย อาทิ การทำรายการเกี่ยวโยงกัน และการได้มาหรือจำหน่ายไปซึ่งสินทรัพย์ตามกฎเกณฑ์ของตลาดหลักทรัพย์แห่งประเทศไทย หรือตามประกาศของสำนักงานคณะกรรมการกำกับหลักทรัพย์ และตลาดหลักทรัพย์ หรือกฎหมายที่เกี่ยวข้องกับธุรกิจของบริษัท

9.2.2 คณะกรรมการบริหาร (EXECUTIVE BOARD OF DIRECTOR CHARTER)

คณะกรรมการบริหาร ณ วันที่ 1 มกราคม 2561 – 31 ธันวาคม 2561 มีจำนวน 5 ท่าน ประกอบด้วย

ลำดับ	ชื่อ-สกุล	ตำแหน่ง	วันที่กรรมการลาออกหรือแต่งตั้งใหม่
1	นายชัยสิทธิ์ วิริยะเมตตากุล[1]	ประธานกรรมการบริษัท	แต่งตั้ง 27/04/61
2	พล.ต.ต.สหัสชัย อินทรสุขศรี[2]	รองประธานกรรมการบริษัท (ลาออกจากประธานกรรมการบริษัท)	แต่งตั้ง 27/04/61 ลาออก 26/04/61
3	นายประทีป อนันตโชติ[3]	รองประธานกรรมการบริษัท (ลาออกจากรักษาการประธานเจ้าหน้าที่บริหาร)	แต่งตั้ง 27/02/60 พ้นตำแหน่ง 27/04/61
4	นายพิพัทธ์ วิริยะเมตตากุล[4]	ประธานเจ้าหน้าที่บริหาร	แต่งตั้ง 27/04/61
5	นางภวัญญา กฤตชาติ[5]	กรรมการบริหาร	แต่งตั้ง 15/05/61

หมายเหตุ

[1] ตามมติที่ประชุมคณะกรรมการบริษัทครั้งที่ 5/2561 เมื่อวันที่ 26 เมษายน นายชัยสิทธิ์ วิริยะเมตตากุล เข้าดำรงตำแหน่งกรรมการแทน นายอภิชาติ ศิวโมกษ์ ที่ลาออกจากตำแหน่ง และแต่งตั้งให้ นายชัยสิทธิ์ วิริยะเมตตากุล ดำรงตำแหน่ง ประธานกรรมการบริษัท และ ประธานกรรมการบริหาร แทน พลตำรวจตรีสหัสชัย อินทรสุขศรี

[2] การประชุมคณะกรรมการบริษัทฯ ครั้งที่ 5/2561 เมื่อวันที่ 26 เมษายน 2561 ที่ประชุมมีมติแต่งตั้ง พลตำรวจตรีสหัสชัย อินทรสุขศรี ดำรงตำแหน่ง รองประธานกรรมการบริษัท (เพิ่มเติม) มีผลตั้งแต่วันที่ 27 เมษายน 2561 เป็นต้นไป

[3,4] การประชุมคณะกรรมการบริษัทฯ ครั้งที่ 5/2561 เมื่อวันที่ 26 เมษายน 2561 ที่ประชุมมีมติแต่งตั้ง นายพิพัทธ์ วิริยะเมตตากุล เข้าดำรงตำแหน่งประธานเจ้าหน้าที่บริหาร แทน นายประทีป อนันตโชติ ที่รักษาการแทน มีผลตั้งแต่วันที่ 27 เมษายน 2561 เป็นต้นไป

[5] การประชุมคณะกรรมการบริษัทฯ ครั้งที่ 5/2561 เมื่อวันที่ 26 เมษายน 2561 ที่ประชุมรับทราบการลาออกจากตำแหน่งกรรมการอิสระและประธานกรรมการตรวจสอบ ของ นางภวัญญา กฤตชาติ แต่ยังคงดำรงตำแหน่งกรรมการ และที่ประชุมคณะกรรมการบริษัท ครั้งที่ 6/2561 เมื่อวันที่ 15 พฤษภาคม 2561 มีมติแต่งตั้งให้ นางภวัญญา กฤตชาติ ตำแหน่ง กรรมการบริหาร มีผลตั้งแต่วันที่ 15 พฤษภาคม 2561 เป็นต้นไป

โดยมี นางสาวสรัญรัตน์ สีสัน เลขานุการคณะกรรมการบริหาร

อำนาจหน้าที่ของคณะกรรมการบริหาร

1. ให้มีอำนาจตัดสินใจในเรื่องการดำเนินงานที่สำคัญของบริษัท โดยกำหนดขอบเขตประเภท หรือขนาดของภารกิจ วัตถุประสงค์ แนวทาง และนโยบายของบริษัท รวมถึงการกำกับดูแลการดำเนินงานโดยรวม ผลผลิต ความสัมพันธ์กับลูกค้า ภายในขอบเขตของแผนงาน และงบประมาณที่ได้รับมอบหมายจากคณะกรรมการบริษัท
2. พิจารณาเรื่องการลงทุนขยายงาน รวมถึงการซื้อขายสินทรัพย์ถาวรของบริษัทเพื่อเสนอต่อคณะกรรมการบริษัท
3. มีอำนาจกระทำการและแสดงตนเป็นตัวแทนของบริษัท ต่อบุคคลภายนอกในกิจการที่เกี่ยวข้อง และเป็นประโยชน์ต่อกิจการ
4. พิจารณาเรื่องการระดมทุนของบริษัท เพื่อนำเสนอต่อคณะกรรมการบริษัท
5. อนุมัติการแต่งตั้งที่ปรึกษาด้านต่างๆ ที่จำเป็นต่อการดำเนินงานของบริษัทตามที่คณะกรรมการบริษัทมอบหมาย
6. ดำเนินกิจการที่เกี่ยวข้องกับการบริหารงานโดยทั่วไปของบริษัท
7. พิจารณา และอนุมัติแผนการปฏิบัติของแต่ละฝ่ายงานของบริษัท และพิจารณาอนุมัติคำขอจากฝ่ายงานต่าง ๆ ของบริษัท ที่เกินอำนาจสั่งการของฝ่ายงานนั้น
8. มีอำนาจอนุมัติ และมอบอำนาจช่วงอนุมัติเบิกจ่ายเพื่อการจัดซื้อจัดจ้าง ซึ่งทรัพย์สิน และบริการเพื่อประโยชน์ของบริษัท ซึ่งอำนาจการอนุมัติดังกล่าวจะเป็นการอนุมัติรายการปกติทั่วไปทางการค้าที่มีวงเงินไม่เกิน 300 ล้านบาท ตามประกาศ ที่ 001/2560 เรื่องอำนาจดำเนินการ/อนุมัติ มีผลตั้งแต่วันที่ 11 สิงหาคม 2560

คณะกรรมการบริหารอาจจะมอบหมาย และกำหนดอำนาจหน้าที่ให้กรรมการบริหารแต่ละคนสามารถดำเนินการภายในขอบเขตอำนาจหน้าที่ตามข้อ 3. ก็ได้ โดยกรรมการบริหารดังกล่าวจะต้องรับผิดชอบในงานที่ได้รับมอบหมายนั้นโดยตรงต่อคณะกรรมการบริหาร

ทั้งนี้ การอนุมัติรายการของคณะกรรมการบริหารข้างต้น จะไม่รวมถึงการอนุมัติรายการที่คณะกรรมการบริหาร หรือบุคคลที่อาจมีความขัดแย้ง มีส่วนได้เสียหรืออาจมีความขัดแย้งทางผลประโยชน์ในลักษณะอื่นใดกับบริษัท และ/หรือ บริษัทย่อยตามกฎเกณฑ์ของตลาดหลักทรัพย์แห่งประเทศไทย ซึ่งการอนุมัติรายการในสถานะดังกล่าวจะต้องเสนอต่อที่ประชุมคณะกรรมการ และ/หรือ ที่ประชุมผู้ถือหุ้น เพื่อพิจารณาและอนุมัติรายการดังกล่าวตามข้อบังคับของบริษัท หรือกฎหมายที่เกี่ยวข้อง

ในกรณีที่กรรมการบริหาร หรือบุคคลที่อาจมีความขัดแย้งทางผลประโยชน์ ตกเป็นบุคคลที่อาจมีความขัดแย้ง กรรมการบริหารไม่มีอำนาจอนุมัติ การอนุมัติให้เป็นอำนาจของคณะกรรมการ หรือผู้ถือหุ้นแล้วแต่กรณี โดยกรณีเช่นนี้ กรรมการบริหารผู้มีส่วนได้เสียจะเข้าร่วมประชุม หรือลงมติในเรื่องนั้นไม่ได้ ทั้งนี้เว้นแต่เป็นรายการปกติทั่วไปทางการค้าที่มีวงเงินไม่เกิน 300 ล้านบาทต่อรายการ เมื่อคณะกรรมการบริหารได้ขออนุมัติเป็นหลักการ โดยได้แจ้งให้คณะกรรมการทราบถึงเงื่อนไขตามวรรคหนึ่งแล้ว ให้คณะกรรมการบริหารดำเนินการตามวรรคหนึ่งได้ แต่จะต้องแจ้งเรื่องให้คณะกรรมการตรวจสอบทราบในการประชุมครั้งต่อไป

9.2.3 คณะกรรมการตรวจสอบ (AUDIT COMMITTEE CHARTER)

คณะกรรมการตรวจสอบ ระหว่าง วันที่ 1 มกราคม 2561 – 31 ธันวาคม 2561 มีจำนวน 5 ท่าน ประกอบด้วย

ลำดับ	ชื่อ-สกุล	ตำแหน่ง	วันที่กรรมการลาออกหรือแต่งตั้งใหม่
1	นายสมควร มูสิกอินทร์[1]	กรรมการอิสระและประธานกรรมการตรวจสอบ	แต่งตั้ง 15/05/61
2	นางภวัญญา กฤตชาติ [2]	กรรมการอิสระและประธานกรรมการตรวจสอบ	ลาออก 27/04/61
3	นายวิรัต จันทร์ศิริวัฒนา[3]	กรรมการอิสระและกรรมการตรวจสอบ	แต่งตั้ง 24/03/60
4	นายแยพ คิม แยม (Mr.Yap Kim Yam)[4]	กรรมการอิสระและกรรมการตรวจสอบ	แต่งตั้ง 24/03/61
5	นายสิน เอกวิศาล[5]	กรรมการอิสระและกรรมการตรวจสอบ	แต่งตั้ง 29/02/59 ลาออก 26/04/61

<u>หมายเหตุ</u> [1] ในการประชุมคณะกรรมการบริษัทฯ ครั้งที่ 6/2561 เมื่อวันที่ 15 พฤษภาคม 2561 ได้มีมติแต่งตั้งกรรมการ นายสมควร มูสิกอินทร์ เข้าดำรงตำแหน่ง กรรมการอิสระและประธานกรรมการตรวจสอบ แทน นางภวัญญา กฤตชาติ ที่ลาออกจากตำแหน่ง มีผลตั้งแต่วันที่ 15 พฤษภาคม 2561 เป็นต้นไป

[2,3] การประชุมคณะกรรมการบริษัทฯ ครั้งที่ 5/2561 เมื่อวันที่ 26 เมษายน 2561 ได้มีมติแต่งตั้งนายวิรัต จันทร์ศิริวัฒนา เข้าดำรงตำแหน่ง รักษาการประธานกรรมการตรวจสอบ ระหว่างการสรรหาและแต่งตั้งกรรมการอิสระและกรรมการตรวจสอบคนใหม่ แทนนางภัญญา กฤตชาติ ที่ลาออกจากตำแหน่ง มีผลตั้งแต่วันที่ 27 เมษายน 2561

[4] การประชุมคณะกรรมการบริษัทฯ ครั้งที่ 5/2561 เมื่อวันที่ 26 เมษายน 2561 ได้มีมติแต่งตั้งนายแยพ คิม แยม (Mr. Yap Kim Yam) เข้าดำรงตำแหน่ง กรรมการอิสระและกรรมการตรวจสอบ แทนนางภวัญญา กฤตชาติ ที่ลาออกจากตำแหน่ง ผลตั้งแต่วันที่ 27 เมษายน 2561 เป็นต้นไป

[5] ที่ประชุมคณะกรรมการบริษัทฯ ครั้งที่ 5/2561 เมื่อวันที่ 26 เมษายน รับทราบการลาออกจากกรรมการอิสระและกรรมการตรวจสอบ ของนายสิน เอกวิศาล

โดยมี 1. นางสาวสรัญรัตน์ สีสัน เป็นเลขานุการคณะกรรมการตรวจสอบ(พ.ค 2558 – ธ.ค. 2561)
2. นายนพวงศ์ รามโกมุท เป็นเลขานุการคณะกรรมการตรวจสอบ (ต.ค. 2558 – ม.ค. 2559)

อำนาจหน้าที่ของคณะกรรมการตรวจสอบ

คณะกรรมการตรวจสอบ มีหน้าที่ และรับผิดชอบตามข้อกำหนด และหลักเกณฑ์ของคณะกรรมการกำกับหลักทรัพย์และตลาดหลักทรัพย์ และตลาดหลักทรัพย์แห่งประเทศไทย และให้รายงานตรงต่อคณะกรรมการบริษัท

1. สอบทานให้บริษัทมีการรายงานทางการเงินอย่างถูกต้อง และเพียงพอ โดยการประสานงานกับผู้สอบบัญชี และผู้บริหารของบริษัทที่รับผิดชอบจัดทำรายงานทางการเงินทั้งรายไตรมาส และประจำปี คณะกรรมการตรวจสอบอาจเสนอแนะให้ผู้สอบบัญชีสอบทาน หรือตรวจสอบรายการใดๆ ที่เห็นว่าจำเป็นและเป็นเรื่องสำคัญในระหว่างการตรวจสอบบัญชีของบริษัทก็ได้

2. สอบทานให้บริษัทมีระบบการควบคุมภายใน (Internal Control) และการตรวจสอบภายใน (Internal Audit) ที่มีความเหมาะสมและมีประสิทธิผล โดยสอบทานร่วมกับผู้สอบบัญชีภายนอก และผู้ตรวจสอบภายใน

3. สอบทานให้บริษัทปฏิบัติงานตามกฎหมายว่าด้วยหลักทรัพย์ และตลาดหลักทรัพย์ ข้อกำหนดของตลาดหลักทรัพย์ หรือกฎหมายที่เกี่ยวข้องกับธุรกิจของบริษัท

4. พิจารณา คัดเลือก และเสนอแต่งตั้งผู้สอบบัญชีของบริษัท รวมถึงพิจารณาเสนอค่าตอบแทนของผู้สอบบัญชีโดยคำนึงถึงความน่าเชื่อถือ ความเพียงพอของทรัพยากร และปริมาณงานตรวจสอบของสำนักงานตรวจสอบบัญชีนั้น รวมถึงประสบการณ์ของบุคลากรที่ได้รับมอบหมายให้ทำการตรวจสอบบัญชีของบริษัท

5. พิจารณาการเปิดเผยข้อมูลของบริษัท รวมทั้งให้ความเห็นในกรณีที่เกิดรายการเกี่ยวโยง หรือรายการที่อาจมีความขัดแย้งทางผลประโยชน์ให้มีความถูกต้อง และครบถ้วน

6. จัดทำรายงานกำกับดูแลกิจกรรมของคณะกรรมการตรวจสอบ โดยเปิดเผยไว้ในรายงานประจำปีของบริษัท ซึ่งรายงานดังกล่าวลงนามโดยประธานคณะกรรมการตรวจสอบ ทั้งนี้รายการดังกล่าวควรประกอบด้วยข้อมูลดังต่อไปนี้

- ความเห็นเกี่ยวกับกระบวนการจัดทำ และการเปิดเผยข้อมูลในรายงานทางการเงินของบริษัท ถึงความถูกต้อง ครบถ้วนเป็นที่เชื่อถือได้
- ความเห็นเกี่ยวกับความเพียงพอของระบบการควบคุมภายในของบริษัท
- เหตุผลที่เชื่อว่าผู้สอบบัญชีของบริษัทเหมาะสมที่จะได้รับการแต่งตั้งต่อไปอีกวาระหนึ่ง
- ความเห็นเกี่ยวกับการปฏิบัติตามกฎหมายว่าด้วยหลักทรัพย์ และตลาดหลักทรัพย์ ข้อกำหนดของตลาดหลักทรัพย์ หรือกฎหมายที่เกี่ยวข้องกับธุรกิจของบริษัท
- รายงานอื่นใดที่เห็นว่าผู้ถือหุ้น และผู้ลงทุนทั่วไปควรทราบ ภายใต้ขอบเขตหน้าที่ และความรับผิดชอบที่ได้รับมอบหมายจากคณะกรรมการบริษัท

7. ปฏิบัติการอื่นใดตามที่คณะกรรมการบริษัทมอบหมาย ด้วยความเห็นชอบจากคณะกรรมการตรวจสอบ
8. มีอำนาจในการดำเนินการตรวจสอบ และสอบสวนตามที่จำเป็นในเรื่องต่างๆ รวมถึงการแสวงหาความเห็นที่เป็นอิสระจากที่ปรึกษาทางวิชาชีพอื่นใดเมื่อเห็นว่าจำเป็นด้วยค่าใช้จ่ายของบริษัท เพื่อให้การปฏิบัติงานภายใต้หน้าที่ความรับผิดชอบสำเร็จลุล่วงด้วยดี

9.2.4 คณะกรรมการสรรหาและพิจารณาค่าตอบแทน (NOMINATION AND REMUNERATION COMMITTEE CHARTER)

คณะกรรมการสรรหาและพิจารณาค่าตอบแทน ระหว่าง วันที่ 1 มกราคม 2561 – 31 ธันวาคม 2561 มีจำนวน 4 ท่าน ประกอบด้วย

ลำดับ	ชื่อ-สกุล	ตำแหน่ง	วันที่กรรมการลาออกหรือแต่งตั้งใหม่
1.	พลตำรวจตรีสหัสชัย อินทรสุขศรี[1]	ประธานกรรมการสรรหาและพิจารณาค่าตอบแทน	แต่งตั้ง 15/05/61
2.	นางภวัญญา กฤตชาติ	กรรมการสรรหาและพิจารณาค่าตอบแทน	แต่งตั้ง 24/03/60
3.	นายวิรัต จันทร์ศิริวัฒนา[2]	กรรมการสรรหาและพิจารณาค่าตอบแทน	แต่งตั้ง 29/02/59 ออกจากตำแหน่ง 24/03/60
4.	นายอภิชาติ ศิวโมกษ์[3]	กรรมการสรรหาและพิจารณาค่าตอบแทน	แต่งตั้ง 24/03/60 ลาออก 27/04/61

<u>หมายเหตุ</u> [1,2,3] ตามมติคณะกรรมการบริษัทครั้งที่ 5/2561 เมื่อวันที่ 26 เมษายน 2561 และมติคณะกรรมการบริษัท ครั้งที่ 6/2561 เมื่อวันที่ 15 พฤษภาคม 2561 มีมติอนุมัติเปลี่ยนแปลงคณะกรรมการสรรหาและพิจารณาค่าตอบแทน โดยแต่งตั้งพลตำรวจตรีสหัสชัย อินทรสุขศรี แทน นายอภิชาติ ศิวโมกษ์ ที่ลาออกจากการเป็นกรรมการเมื่อวันที่ 27 เมษายน 2561 และแต่งตั้งพลตำรวจตรีสหัสชัย อินทรสุขศรี ดำรงตำแหน่งประธานกรรมการสรรหาและพิจารณาค่าตอบแทน แทน นายวิรัต จันทร์ศิริวัฒนา ทั้งนี้ มีผลตั้งแต่ 15 พฤษภาคม 2561 เป็นต้นไป

โดยมี นางสาวสรัญรัตน์ สีสัน เป็นเลขานุการคณะกรรมการสรรหาและพิจารณาค่าตอบแทน

อำนาจหน้าที่และความรับผิดชอบของคณะกรรมการสรรหาและพิจารณาค่าตอบแทน

คณะกรรมการสรรหาและพิจารณาค่าตอบแทน ปฏิบัติหน้าที่ตามที่ได้รับมอบหมายจากคณะกรรมการบริษัท โดยมีขอบเขตอำนาจหน้าที่และความรับผิดชอบ ดังต่อไปนี้

1. การสรรหา

1.1 กำหนดหลักเกณฑ์และนโยบายในการสรรหากรรมการบริษัท และกรรมการชุดย่อย โดยพิจารณาความเหมาะสมของจำนวน โครงสร้าง และองค์ประกอบของคณะกรรมการ กำหนดคุณสมบัติของกรรมการ เพื่อเสนอต่อคณะกรรมการบริษัท และ/หรือเสนอขออนุมัติต่อที่ประชุมผู้ถือหุ้นแล้วแต่กรณี

1.2 พิจารณาสรรหา คัดเลือก และเสนอบุคคลที่เหมาะสมให้ดำรงตำแหน่ง กรรมการบริษัทที่ครบวาระ และ/หรือมีตำแหน่งว่างลง และ/หรือ แต่งตั้งเพิ่ม

1.3 ปฏิบัติการอื่นใดเกี่ยวกับการสรรหาตามที่คณะกรรมการบริษัทมอบหมาย

1.4 ประเมินผลการปฏิบัติงานคณะกรรมการชุดย่อย เพื่อเสนอต่อที่ประชุมคณะกรรมการบริษัททราบเพื่อพิจารณาอนุมัติ

2. การพิจารณาค่าตอบแทน

2.1 จัดทำหลักเกณฑ์และนโยบายในการกำหนดค่าตอบแทนของคณะกรรมการบริษัทและกรรมการชุดย่อย เพื่อเสนอต่อคณะกรรมการบริษัท และ/หรือเสนอขออนุมัติต่อที่ประชุมผู้ถือหุ้นแล้วแต่กรณี

2.2 พิจารณาค่าตอบแทนที่จำเป็นและเหมาะสมทั้งที่เป็นตัวเงินและมิใช่ตัวเงิน รวมถึงผลประโยชน์อื่น ๆ ของคณะกรรมการบริษัทเป็นรายบุคคล โดยการพิจารณาค่าตอบแทนของคณะกรรมการบริษัทให้พิจารณาความเหมาะสมกับภาระหน้าที่ ความรับผิดชอบ ผลงาน และเปรียบเทียบกับบริษัทในธุรกิจที่คล้ายคลึงกัน และประโยชน์ที่คาดว่าจะได้รับจากกรรมการ เพื่อเสนอให้คณะกรรมการบริษัทพิจารณาและนำเสนอต่อที่ประชุมผู้ถือหุ้นเพื่อขออนุมัติ

2.3 รับผิดชอบต่อคณะกรรมการบริษัท และมีหน้าที่ให้คำชี้แจง ตอบคำถามกับค่าตอบแทนของกรรมการบริษัทในที่ประชุมผู้ถือหุ้น

2.4 รายงานนโยบาย หลักการ/เหตุผลของการพิจารณาค่าตอบแทนกรรมการและผู้บริหาร ตามข้อกำหนดของตลาดหลักทรัพย์ฯ โดยเปิดเผยไว้ในแบบแสดงรายการข้อมูลประจำปี (56-1) และรายงานประจำปี ของบริษัทฯ

2.5 ปฏิบัติการอื่นใดที่เกี่ยวข้องกับการพิจารณาค่าตอบแทนตามที่คณะกรรมการบริษัทมอบหมาย

โดยฝ่ายบริหาร และหน่วยงานต่างๆ จะต้องรายงานหรือนำเสนอข้อมูลและเอกสารที่เกี่ยวข้องต่อ คณะกรรมการสรรหาและพิจารณาค่าตอบแทน เพื่อสนับสนุนการปฏิบัติงานของ คณะกรรมการสรรหาและพิจารณาค่าตอบแทน ให้บรรลุตามหน้าที่ที่ได้รับมอบหมาย

9.2.5 คณะกรรมการบริหารความเสี่ยง (Risk Management Committee CHARTER)

คณะกรรมการบริหารความเสี่ยง ระหว่าง วันที่ 1 มกราคม 2561 - 31 ธันวาคม 2561 มีจำนวน 4 ท่าน ประกอบด้วย

ลำดับ	ชื่อ-สกุล	ตำแหน่ง	วันที่กรรมการลาออก หรือแต่งตั้งใหม่
1.	นายสมควร มูสิกอินทร์ [1]	ประธานกรรมการบริหารความเสี่ยง	แต่งตั้ง 15/05/61
2.	นายประทีป อนันตโชติ	กรรมการบริหารความเสี่ยง	แต่งตั้ง 24/03/60
3.	นายวิรัต จันทร์ศิริวัฒนา	กรรมการบริหารความเสี่ยง	แต่งตั้ง 24/03/60
4.	นายสิน เอกวิศาล [2]	ประธานกรรมการบริหารความเสี่ยง	แต่งตั้ง 24/03/60 ลาออก 26/04/61

<u>หมายเหตุ</u> [1,2] ตามมติคณะกรรมการบริษัทครั้งที่ 5/2561 เมื่อวันที่ 26 เมษายน 2561 และตามมติคณะกรรมการบริษัท ครั้งที่ 6/2561 เมื่อวันที่ 15 พฤษภาคม 2561 มีมติอนุมัติเปลี่ยนแปลงคณะกรรมการบริหารความเสี่ยง โดยแต่งตั้ง นายสมควร มูสิกอินทร์ ดำรงตำแหน่งประธานกรรมการบริหารความเสี่ยง แทน นายสิน เอกวิศาลที่ลาออกจากการเป็นกรรมการเมื่อวันที่ 26 เมษายน 2561 ทั้งนี้ มีผลตั้งแต่ 15 พฤษภาคม 2561 เป็นต้นไป

โดยมี นางสาวสรัญรัตน์ สีสัน เป็นเลขานุการคณะกรรมการบริหารความเสี่ยง

อำนาจหน้าที่และความรับผิดชอบของคณะกรรมการบริหารความเสี่ยง

1. พิจารณาสอบทาน และนำเสนอนโยบายและกรอบการบริหารความเสี่ยง ให้แก่คณะกรรมการบริษัทเพื่อพิจารณาอนุมัติ
2. พิจารณาสอบทานและให้ความเห็นชอบความเสี่ยงที่ยอมรับได้ (Risk Appetite) และนำเสนอคณะกรรมการบริษัทเพื่อรับทราบ
3. กำกับดูแลกิจการการพัฒนาและการปฏิบัติตามนโยบายและกรอบการบริหารความเสี่ยงอย่างต่อเนื่อง เพื่อให้กลุ่มบริษัทฯ มีระบบบริหารความเสี่ยงที่มีประสิทธิภาพทั่วทั้งองค์กรและมีการปฏิบัติตามอย่างต่อเนื่อง
4. สอบทานรายงานการบริหารความเสี่ยง เพื่อติดตามความเสี่ยงที่มีสาระสำคัญ และดำเนินการเพื่อให้มั่นใจว่า องค์กรมีการจัดการความเสี่ยงอย่างเพียงพอและเหมาะสม
5. ประสานงานกับคณะกรรมการตรวจสอบเกี่ยวกับความเสี่ยงที่สำคัญ และมีหน่วยงานตรวจสอบภายในเป็นผู้สอบทานเพื่อให้มั่นใจว่า บริษัทฯ มีระบบการควบคุมภายในที่เหมาะสมต่อการจัดการความเสี่ยง รวมทั้งการนำระบบการบริหารความเสี่ยงมาปรับใช้อย่างเหมาะสมและมีการปฏิบัติตามทั่วทั้งองค์กร
6. รายงานคณะกรรมการบริษัทเกี่ยวกับความเสี่ยงและและการจัดการความเสี่ยงที่สำคัญอย่างสม่ำเสมอ
7. ให้คำแนะนำและคำปรึกษากับคณะอนุกรรมการบริหารความเสี่ยง (Sub Risk-Management Committee : SRM) และ/หรือหน่วยงาน และ/หรือคณะทำงานที่เกี่ยวข้องกับการบริหารความเสี่ยง รวมทั้งพิจารณาแนวทางที่เหมาะสมในการแก้ไขข้อมูลต่างๆ ที่เกี่ยวกับการพัฒนาระบบการบริหารความเสี่ยง
8. พิจารณาแต่งตั้งอนุกรรมการและ/หรือบุคลากรเพิ่มเติมหรือทดแทนในคณะอนุกรรมการบริหารความเสี่ยง และ/หรือหน่วยงาน และ/หรือคณะทำงานที่เกี่ยวข้องกับการบริหารความเสี่ยงตามความเหมาะสม รวมทั้งกำหนดบทบาทหน้าที่ความรับผิดชอบ เพื่อประโยชน์ในการดำเนินการตามวัตถุประสงค์

9. ปฏิบัติการอื่นใดเกี่ยวกับการบริหารความเสี่ยงที่คณะกรรมการบริษัทมอบหมาย
10. ทั้งนี้ผู้บริหาร และ/หรือคณะอนุกรรมการบริหารความเสี่ยง และ/หรือหน่วยงาน และ/หรือคณะทำงานที่เกี่ยวข้องกับการบริหารความเสี่ยง และ/หรือผู้ตรวจสอบภายใน และ/หรือผู้สอบบัญชี จะต้องรายงานหรือนำเสนอข้อมูลและเอกสารที่เกี่ยวข้องต่อ คณะกรรมการบริหารความเสี่ยง เพื่อสนับสนุนการปฏิบัติงานของ คณะกรรมการบริหารความเสี่ยง ให้บรรลุตามหน้าที่ที่ได้รับมอบหมาย
11. ปฏิบัติหน้าที่อื่นใดตามที่คณะกรรมการบริษัทมอบหมาย

9.2.6 คณะกรรมการการลงทุน (BOARD OF INVESTOR CHARTER)

คณะกรรมการการลงทุน ระหว่าง วันที่ 1 มกราคม 2561 - 31 ธันวาคม 2561 มีจำนวน 4 ท่าน ประกอบด้วย

ลำดับ	ชื่อ-สกุล	ตำแหน่ง	วันที่กรรมการลาออกหรือแต่งตั้งใหม่
1	นายพิพัทธ์ วิริยะเมตตากุล [1]	ประธานกรรมการการลงทุน	แต่งตั้ง 15/05/61
2	นายประทีป อนันตโชติ	กรรมการการลงทุน	แต่งตั้ง 24/03/60
3	นางภวัญญา กฤตชาติ [2]	กรรมการการลงทุน	แต่งตั้ง 15/05/61
4	นายอภิชาติ ศิวโมกษ์ [3]	กรรมการการลงทุน	แต่งตั้ง 24/03/60 ลาออก 27/04/61

<u>หมายเหตุ</u> [1,2,3] ตามมติคณะกรรมการบริษัทครั้งที่ 5/2561 เมื่อวันที่ 26 เมษายน 2561 และตามมติคณะกรรมการบริษัท ครั้งที่ 6/2561 เมื่อวันที่ 15 พฤษภาคม 2561 มีมติอนุมัติเปลี่ยนแปลงคณะกรรมการการลงทุน โดยแต่งตั้งนายพิพัทธ์ วิริยะเมตตากุล ดำรงตำแหน่งประธานกรรมการการลงทุน แทนนายประทีป อนันตโชติ และ แต่งตั้งนางภวัญญา กฤตชาติ แทนนายอภิชาติ ศิวโมกษ์ ที่ลาออกจากการเป็นกรรมการเมื่อวันที่ 27 เมษายน 2561 ทั้งนี้ ให้มีผลตั้งแต่วันที่ 15 พฤษภาคม 2561 เป็นต้นไป

โดยมี นางสาวสรัญรัตน์ สีสัน เป็นเลขานุการคณะกรรมการการลงทุน

อำนาจหน้าที่และความรับผิดชอบของคณะกรรมการการลงทุน

1. พิจารณากำหนดนโยบาย หลักเกณฑ์ แผนการลงทุน ให้สอดคล้องหรือเป็นไปตามกฎระเบียบ หลักเกณฑ์ ประกาศ ฯลฯ ของทางราชการ และ/หรือหน่วยงานที่เกี่ยวข้อง และให้เป็นไปตามกรอบนโยบายที่คณะกรรมการบริษัทกำหนด จัดทำกรอบนโยบายการลงทุนเป็นลายลักษณ์อักษร เพื่อขออนุมัติจากคณะกรรมการบริษัท
   - ขอบเขตประเภทสินทรัพย์ที่บริษัทจะลงทุน
   - จำนวนวงเงินลงทุนที่ผู้บริหารแต่ละระดับสามารถอนุมัติให้ลงทุน
2. การกำกับดูแลในเรื่องธรรมาภิบาล ความโปร่งใสและการป้องกันความขัดแย้งทางผลประโยชน์
3. พิจารณาอนุมัติแผนการลงทุนของบริษัทที่สอดคล้องกับกรอบนโยบายการลงทุน

4. พิจารณาอนุมัติการกำหนดข้อจำกัด ขอบเขตการลงทุนในสินทรัพย์แต่ละประเภท จัดสรรเงินลงทุนในสินทรัพย์ให้เหมาะสม
5. พิจารณาอนุมัติการเปลี่ยนแปลงผู้ทำหน้าที่ดูแลทรัพย์สินของบริษัทฯ (Custodian)
6. พิจารณาคัดเลือกผู้จัดการกองทุนภายนอกตามความเหมาะสม และนำเสนอคณะกรรมการบริษัทให้ความเห็นชอบ
7. พิจารณาเรื่องที่เกี่ยวข้องกับการลงทุนและการประกอบธุรกิจอื่นของบริษัทฯ
8. ดำเนินการอื่นตามคณะกรรมการบริษัทมอบหมาย

9.2.7 คณะกรรมการกำกับดูแลกิจการที่ดี (BOARD OF COPORATE GOVERNANCE CHARTER)

คณะกรรมการการลงทุน ระหว่าง วันที่ 29 มกราคม 2561 – 31 ธันวาคม 2561 มีจำนวน 4 ท่าน ประกอบด้วย

ลำดับ	ชื่อ-สกุล	ตำแหน่ง	วันที่กรรมการลาออกหรือแต่งตั้งใหม่
1.	นายสมควร มูสิกอินทร์ [1]	ประธานคณะกรรมการกำกับดูแลกิจการที่ดี	แต่งตั้ง 15/05/61
2.	นางภวัญญา กฤตชาติ	กรรมการกำกับดูแลกิจการที่ดี	แต่งตั้ง 29/01/61
3.	นายประทีป อนันตโชติ	กรรมการกำกับดูแลกิจการที่ดี	แต่งตั้ง 29/01/61
4.	นายสิน เอกวิศาล [2]	ประธานคณะกรรมการกำกับดูแลกิจการที่ดี	แต่งตั้ง 29/01/61 ลาออก 26/04/61

<u>หมายเหตุ</u> [1,2] ตามมติคณะกรรมการบริษัทครั้งที่ 5/2561 เมื่อวันที่ 26 เมษายน 2561 และตามมติคณะกรรมการบริษัทครั้งที่ 6/2561 เมื่อวันที่ 15 พฤษภาคม 2561 มีมติอนุมัติแต่งตั้งนายสมควร มูสิกอินทร์ ดำรงตำแหน่งประธานคณะกรรมการกำกับดูแลกิจการที่ดี แทน นายสิน เอกวิศาล ที่ลาออกจากการเป็นกรรมการเมื่อวันที่ 26 เมษายน 2561 ทั้งนี้ ให้มีผลตั้งแต่วันที่ 15 พฤษภาคม 2561 เป็นต้นไป

โดยมี นางสาวสรัญรัตน์ สีสัน เป็ นเลขานุการคณะกรรมการลงทุน

<u>อำนาจหน้าที่และความรับผิดชอบของคณะกรรมการกำกับดูแลกิจการที่ดี</u>

1. เสนอแนวปฏิบัติด้านการกำกับดูแลกิจการที่ดี ต่อคณะกรรมการบริษัท
2. ติดตามดูแลการปฏิบัติงานของกรรมการและฝ่ายจัดการ ให้เป็นไปตามหลักการกำกับดูแลกิจการที่ดี และสอดคล้องกับหลักการกำกับดูแลกิจการที่ดีของตลาดหลักทรัพย์แห่งประเทศไทย รวมทั้งหลักสากล
3. พิจารณาทบทวนและปรับปรุงนโยบายการกำกับดูแลกิจการของบริษัทอย่างสม่ำเสมอ อย่างน้อยปีละ 1 ครั้ง เพื่อให้สอดคล้องกับแนวทางปฏิบัติตามมาตรฐานสากล และข้อเสนอแนะของฝ่ายพัฒนาธรรมภิบาลเพื่อตลาดทุน ตลาดหลักทรัพย์แห่งประเทศไทย หรือหน่วยงานที่เกี่ยวข้อง
4. รายงานต่อคณะกรรมการบริษัท เกี่ยวกับการกำกับดูแลกิจการที่ดีของบริษัท พร้อมความเห็น แนวปฏิบัติ และข้อเสนอแนะ เพื่อแก้ไขปรับปรุงตามความเหมาะสม

5. คณะกรรมการกำกับดูแลกิจการที่ดีจะต้องจัดให้มีการประชุมตามความจำเป็นและความเหมาะสม โดยจะต้องมีการประชุมไม่น้อยกว่า 2 ครั้งต่อปี และรายงานผลการประชุมให้คณะกรรมการบริษัทรับทราบ
6. จัดทำรายงานสรุปการปฏิบัติหน้าที่ และการกำกับดูแลกิจการของคณะกรรมการกำกับดูแลกิจการที่ดี แสดงไว้ในรายงานประจำปีของบริษัท
7. ปฏิบัติงานอื่นใดที่ได้รับมอบหมายจากคณะกรรมการบริษัท

9.3 การสรรหาและแต่งตั้งกรรมการและผู้บริหารระดับสูงสุด

โดยในการคัดเลือกบุคคลที่จะได้รับการแต่งตั้งเป็นกรรมการมีขั้นตอนดังนี้

(1) กรรมการอิสระ

- **คณะกรรมการตรวจสอบ/กรรมการอิสระ**

คณะกรรมการตรวจสอบประกอบด้วยกรรมการอิสระอย่างน้อย 3 คน โดยมีวาระอยู่ในตำแหน่งคราวละ 2 ปี บริษัทมีนโยบายในการสรรหากรรมการตรวจสอบ/กรรมการอิสระ ให้มีคุณสมบัติสอดคล้องกับประกาศคณะกรรมการกำกับหลักทรัพย์และตลาดหลักทรัพย์ ที่ กจ.12/2543 เรื่อง การขออนุญาต และการอนุญาตให้เสนอขายหุ้นที่ออกใหม่ และข้อบังคับตลาดหลักทรัพย์แห่งประเทศไทย ว่าด้วยคุณสมบัติ และขอบเขตการดำเนินงานของคณะกรรมการตรวจสอบ ดังนี้

1. ถือหุ้นไม่เกินร้อยละห้าของจำนวนหุ้นที่มีสิทธิออกเสียงทั้งหมดของบริษัท หรือนิติบุคคลที่อาจมีความขัดแย้ง โดยรวมหุ้นที่ถือโดยบุคคลที่เกี่ยวข้องด้วย
2. ไม่เป็นลูกจ้าง พนักงาน ที่ปรึกษาที่ได้เงินเดือนประจำ หรือผู้มีอำนาจควบคุมของบริษัท หรือนิติบุคคลที่อาจมีความขัดแย้งทางผลประโยชน์
3. ไม่มีความสัมพันธ์ทางสายโลหิต ทางการสมรส หรือโดยการจดทะเบียนตามกฎหมาย กับบุคคลที่อาจมีความขัดแย้งทางผลประโยชน์
4. ไม่มีความสัมพันธ์ทางธุรกิจกับบริษัท หรือนิติบุคคลที่อาจมีความขัดแย้ง ในลักษณะที่อาจเป็นการขัดขวางการใช้วิจารณญาณอย่างอิสระ และไม่มีลักษณะอื่นใดที่ทำให้ไม่สามารถให้ความเห็นอย่างเป็นอิสระเกี่ยวกับการดำเนินงานของบริษัท
5. กรรมการอิสระที่ดำรงตำแหน่งกรรมการตรวจสอบอย่างน้อย 1 คนจะต้องเป็นบุคคลที่มีความรู้และประสบการณ์ด้านการบัญชี หรือการเงินเพียงพอที่จะสามารถทำหน้าที่ในการสอบทานความน่าเชื่อถือของงบการเงินได้

นอกจากนี้ บริษัทจะพิจารณาคุณสมบัติในด้านอื่นๆ ประกอบด้วย เช่น ประสบการณ์ในธุรกิจ ความเชี่ยวชาญเฉพาะทางที่เกี่ยวข้องกับธุรกิจ ความมีจริยธรรม ทั้งนี้เพื่อประโยชน์สูงสุดของบริษัท

สำหรับหลักเกณฑ์ และวิธีการแต่งตั้งกรรมการตรวจสอบเป็นไปตามหลักเกณฑ์ และวิธีการแต่งตั้งกรรมการบริษัท กรรมการตรวจสอบซึ่งพ้นจากตำแหน่งตามวาระอาจได้รับการแต่งตั้งให้กลับมาดำรงตำแหน่งใหม่ได้ กรณีที่ตำแหน่งกรรมการ

ตรวจสอบว่างลงเพราะเหตุอื่นใดนอกจากถึงคราวออกตามวาระ ให้คณะกรรมการบริษัทแต่งตั้งบุคคลที่มีคุณสมบัติครบถ้วนเป็นกรรมการตรวจสอบเพื่อให้กรรมการตรวจสอบมีจำนวนครบตามที่กำหนด โดยบุคคลที่เป็นกรรมการตรวจสอบแทนจะอยู่ในตำแหน่งได้เพียงวาระที่เหลืออยู่ของกรรมการตรวจสอบซึ่งตนทดแทน

(2) การสรรหากรรมการและผู้บริหารระดับสูงสุด

- **คณะกรรมการบริษัท**

คณะกรรมการบริษัท ประกอบด้วยกรรมการอย่างน้อย 5 คน และกรรมการไม่น้อยกว่ากึ่งหนึ่งของจำนวนกรรมการทั้งหมดต้องมีถิ่นที่อยู่ในราชอาณาจักร กรรมการจะเป็นผู้ถือหุ้นของบริษัท หรือไม่ก็ได้

อย่างไรก็ตาม ในการคัดเลือกบุคคลที่จะแต่งตั้งเป็นกรรมการ คณะกรรมการจะพิจารณาจากประสบการณ์ ความรู้ความสามารถ และต้องมีคุณสมบัติตามเกณฑ์ของพระราชบัญญัติบริษัทมหาชนจำกัด พ.ศ. 2535 และตามประกาศของสำนักงาน ก.ล.ต. และจะเสนอรายชื่อของผู้ที่จะเป็นกรรมการให้ที่ประชุมผู้ถือหุ้นพิจารณาและทำการคัดเลือกแต่งตั้งตามข้อบังคับบริษัทโดยใช้เสียงข้างมาก ซึ่งมีวิธีการดังต่อไปนี้

1. ผู้ถือหุ้นคนหนึ่งมีคะแนนเสียงเท่ากับหนึ่งหุ้นต่อหนึ่งเสียง
2. ให้ผู้ถือหุ้นออกเสียงลงคะแนนเลือกตั้งกรรมการเป็นรายบุคคลไป
3. บุคคลซึ่งได้รับคะแนนเสียงสูงสุดตามลำดับลงมาเป็นผู้ได้รับการเลือกตั้งเป็นกรรมการเท่าจำนวนกรรมการที่จะพึงมีหรือจะพึงเลือกตั้งในครั้งนั้น ในกรณีที่บุคคลซึ่งได้รับการเลือกตั้งในลำดับถัดลงมามีคะแนนเสียงเท่ากันเกินจำนวนกรรมการที่จะพึงมีหรือจะพึงเลือกตั้งในครั้งนั้น ให้ผู้เป็นประธานเป็นผู้ออกเสียงชี้ขาด

- **คณะกรรมการบริหาร**

คณะกรรมการบริษัทจะพิจารณาจากกรรมการที่มีตำแหน่งเป็นผู้บริหารของบริษัท และ/หรือ ผู้บริหารที่มิใช่กรรมการบริษัทแต่มีความรู้ความสามารถเพื่อร่วมในการพิจารณาในเรื่องต่าง ๆ ของกิจการ

- **ผู้บริหาร**

กรรมการผู้จัดการจะพิจารณาจากบุคลากรที่มีประสบการณ์และมีความรู้ความสามารถในการบริหารงานในสายงานที่เกี่ยวข้อง

9.4 การกำกับดูแลการดำเนินงานของบริษัทย่อยและบริษัทร่วม

1. คณะกรรมการบริษัทมีกลไกในการกำกับดูแลที่ทำให้สามารถควบคุมดูแลการจัดการและรับผิดชอบการดำเนินงานของบริษัทย่อยและบริษัทร่วม เพื่อดูแลรักษาผลประโยชน์ในเงินลงทุนของบริษัท ดังนี้

- ที่ผ่านมาการเสนอชื่อ และใช้สิทธิออกเสียงแต่งตั้งบุคคลเป็นกรรมการในบริษัทย่อยและบริษัทร่วม ดำเนินการโดยฝ่ายจัดการ ตั้งแต่ปี 2556 เป็นต้นไป บริษัทกำหนดระเบียบปฏิบัติให้การเสนอชื่อและใช้สิทธิออกเสียงดังกล่าวต้องได้รับอนุมัติจากคณะกรรมการบริษัทด้วย โดยบุคคลที่ได้รับแต่งตั้งให้เป็นกรรมการในบริษัทย่อย

หรือบริษัทร่วม มีหน้าที่ดำเนินเพื่อประโยชน์ที่ดีที่สุดของบริษัทย่อยหรือบริษัทร่วมนั้น ๆ (ไม่ใช่ต่อบริษัท) และบริษัทได้กำหนดให้บุคคลที่ได้รับการแต่งตั้งนั้น ต้องได้รับอนุมัติจากคณะกรรมการบริษัท หากเป็นการดำเนินการโดยบริษัทเอง ทั้งนี้ การส่งกรรมการเพื่อเป็นตัวแทนในบริษัทย่อยหรือบริษัทร่วมดังกล่าวเป็นไปตามสัดส่วนการถือหุ้นของบริษัท

นอกจากนี้ ในกรณีเป็นบริษัทย่อย บริษัทกำหนดระเบียบให้บุคคลที่ได้รับแต่งตั้งจากบริษัทนั้นต้องดูแลให้บริษัทย่อยมีข้อบังคับในเรื่องการทำรายการเกี่ยวโยง การได้มาหรือจำหน่ายไปซึ่งสินทรัพย์หรือการทำรายการสำคัญอื่นใดของบริษัทดังกล่าว ให้ครบถ้วนถูกต้อง และใช้หลักเกณฑ์ที่เกี่ยวข้องกับการเปิดเผยข้อมูลและการทำรายการข้างต้นในลักษณะเดียวกับหลักเกณฑ์ของบริษัท รวมถึงต้องกำกับดูแลให้มีการจัดเก็บข้อมูล และการบันทึกบัญชีของบริษัทย่อยให้สามารถตรวจสอบ และรวบรวมมาจัดทำงบการเงินรวมได้ทันกำหนดด้วย

บริษัทจะพิจารณาลงทุนในธุรกิจที่เกื้อหนุน และเอื้อประโยชน์ต่อการทำธุรกิจของบริษัท หรือธุรกิจซึ่งอยู่ในอุตสาหกรรมที่มีแนวโน้มเจริญเติบโต หรือธุรกิจที่บริษัทมีความถนัด และชำนาญ โดยจะคำนึงถึงอัตราผลตอบแทนที่ได้รับจากการลงทุนเป็นสำคัญ ในกรณีที่บริษัทมีการลงทุนในบริษัทย่อย บริษัทจะควบคุมดูแลโดยส่งกรรมการเข้าเป็นตัวแทนในบริษัทย่อยตามสัดส่วนการถือหุ้น และหากบริษัทย่อยมีการดำเนินธุรกิจที่กระทบต่อบริษัทอย่างมีนัยสำคัญ บริษัทจะกำหนดวิธีการควบคุมดูแล เช่น การกำหนดเรื่องที่จะต้องขออนุมัติจากที่ประชุมคณะกรรมการของบริษัท เป็นต้น ในกรณีที่ลงทุนในบริษัทร่วมบริษัทจะไม่เข้าไปควบคุมดูแลมากนัก แต่จะส่งตัวแทนจากบริษัทเข้าไปเป็นกรรมการในบริษัทนั้นๆ ตามสัดส่วนการถือหุ้นในบริษัทร่วมนั้นๆ

- บริษัทย่อยเป็นกิจการที่อยู่ภายใต้การควบคุมของกลุ่มบริษัท การควบคุมเกิดขึ้นเมื่อกลุ่มบริษัทมีอำนาจควบคุมทั้งทางตรงและทางอ้อมในการกำหนดนโยบายทางการเงินและการดำเนินงานของกิจการนั้น เพื่อได้มาซึ่งประโยชน์ จากกิจกรรมของบริษัทย่อย งบการเงินของบริษัทย่อยได้รวมอยู่ในงบการเงินรวมนับแต่วันที่มีการควบคุมจนถึงวันที่การควบคุมสิ้นลง หากบริษัทย่อยแห่งใดในกลุ่มบริษัทใช้นโยบายการบัญชีที่แตกต่างจากนโยบายที่ใช้ในการจัดทำงบการเงินรวมสำหรับรายการที่เหมือนกันและเหตุการณ์ในสถานการณ์ที่คล้ายคลึงกัน งบการเงินของบริษัทย่อยนั้นจะมีการปรับปรุงให้เป็นไปตามนโยบายการบัญชีเดียวกันกับของบริษัทใหญ่เพื่อการจัดทำงบการเงินรวมผลขาดทุนในบริษัทย่อยจะถูกปันส่วนไปยังส่วนได้เสียที่ไม่มีอำนาจควบคุมแม้ว่าการปันส่วนดังกล่าวจะทำให้ส่วนได้เสียที่ไม่มีอำนาจควบคุมมียอดคงเหลือติดลบก็ตาม
- การกำหนดระบบการควบคุมภายในที่เหมาะสมและรัดกุมเพียงพอในบริษัทย่อยที่เป็นบริษัทที่ประกอบธุรกิจหลักและกลไกอื่นในการกำกับดูแลบริษัทย่อยดังกล่าว เช่น การอนุมัติการเพิ่มทุนหรือลดทุน การเลิกบริษัทย่อย เป็นต้น

9.5 การดูแลเรื่องการใช้ข้อมูลภายใน

บริษัทมีการดูแลเรื่องการใช้ข้อมูลภายในตามหลักการกำกับดูแลกิจการที่ดี โดยได้กำหนดไว้เป็นลายลักษณ์อักษรในจรรยาบรรณทางธุรกิจของกรรมการ ผู้บริหาร และพนักงาน และคู่มือบทบาทหน้าที่และความรับผิดชอบของกรรมการ ผู้บริหาร และพนักงาน ซึ่งจะมอบให้กรรมการ ผู้บริหาร และพนักงานเมื่อแรกเข้าทำงาน โดยสรุปนโยบายสำคัญ ดังนี้

1. บริษัทได้กำหนดให้กรรมการ ผู้บริหาร และพนักงานลงนามรับทราบถึงประกาศที่เกี่ยวข้องของสำนักงานคณะกรรมการ ก.ล.ต. ที่กำหนดให้กรรมการและผู้บริหาร มีหน้าที่รายงานการเปลี่ยนแปลงการถือครองหลักทรัพย์ต่อสำนักงานคณะกรรมการ ก.ล.ต. ตามมาตรา 59 แห่งพระราชบัญญัติหลักทรัพย์และตลาดหลักทรัพย์ พ.ศ.2535 ภายใน 3 วัน นับจากวันที่มีการเปลี่ยนแปลงและสรุปจำนวนหลักทรัพย์ของกรรมการและผู้บริหารเป็นรายบุคคลเพื่อนำเสนอให้แก่คณะกรรมการบริษัททราบในการประชุมครั้งถัดไป นอกจากนั้น ยังได้แจ้งบทลงโทษหากมีการฝ่าฝืนหรือไม่ปฏิบัติตามข้อกำหนดดังกล่าวด้วย

2. บริษัท มีข้อกำหนดห้ามนำข้อมูลงบการเงิน หรือข้อมูลอื่นที่มีผลกระทบต่อราคาหลักทรัพย์ของบริษัทที่ทราบเปิดเผยแก่บุคคลภายนอกหรือผู้ที่มิได้มีส่วนเกี่ยวข้อง และห้ามทำการซื้อขายหลักทรัพย์ในในช่วง 1 เดือน ก่อนที่ข้อมูลงบการเงินหรือข้อมูลอื่นที่มีผลกระทบต่อราคาหลักทรัพย์ของบริษัท/กลุ่มบริษัทจะเผยแพร่ต่อสาธารณชนและต้องไม่ซื้อขายหลักทรัพย์ของบริษัทจนกว่าจะพ้นระยะเวลา 24 ชั่วโมง นับแต่ได้มีการเปิดเผยข้อมูลนั้นสู่สาธารณะทั้งหมดแล้ว การไม่ปฏิบัติตามข้อกำหนดดังกล่าวถือเป็นกระทำผิดวินัยของบริษัท หากกรรมการผู้บริหารหรือพนักงาน ที่ได้ล่วงรู้ข้อมูลภายในที่สำคัญ คนใดกระทำผิดวินัยจะได้รับโทษตั้งแต่ การตักเตือน การตัดค่าจ้าง การพักคนงานโดยไม่ได้รับค่าจ้าง จนถึงการเลิกจ้าง

ทั้งนี้ แนวทางดังกล่าวได้ผ่านการให้ความเห็นชอบจากคณะกรรมการบริษัทแล้ว

9.6 ค่าตอบแทนของผู้สอบบัญชี

ค่าตอบแทนที่บริษัทและบริษัทย่อยจ่ายให้ผู้สอบบัญชี สำนักงานสอบบัญชีที่ผู้สอบบัญชีสังกัดและบุคคลหรือกิจการที่เกี่ยวข้องกับผู้สอบบัญชีและสำนักงานสอบบัญชีดังกล่าว โดยแยกเป็นค่าตอบแทนจากการสอบบัญชี (Audit Fee) และค่าบริการอื่น (Non –Audit Fee)

1.1 ค่าตอบแทนจากการสอบบัญชี (Audit Fee)

บริษัทและบริษัทย่อยจ่าย ค่าตอบแทนการสอบบัญชี ให้แก่

- ผู้สอบบัญชีของบริษัท ในรอบปีบัญชีที่ผ่านมามีจำนวนเงินรวม .....-..... บาท
- สำนักงานสอบบัญชีที่ผู้สอบบัญชีสังกัด บุคคลหรือกิจการที่เกี่ยวข้องกับผู้สอบบัญชีและสำนักงานสอบบัญชีที่ผู้สอบบัญชีสังกัด ในรอบปีที่บัญชีที่ผ่านมามีจำนวนเงินรวม 2,728,100 บาท

1.2 ค่าบริการอื่น (Non –Audit Fee)

บริษัทและบริษัทย่อยจ่าย ค่าตอบแทนของงานบริการอื่น ซึ่งได้แก่ <u>การตรวจสอบสถานะของกิจการ (Due Diligence) การศึกษาความเป็นไปได้ของโครงการ (Feasibility Study) และการตรวจสอบการปฏิบัติตามสัญญา ให้แก่</u>

- การตรวจสอบสถานะของกิจการ (Due Diligence) และการศึกษาความเป็นไปได้ของโครงการที่ผ่านมามีจำนวนเงินรวม 721,000 บาท

9.7 การปฏิบัติตามหลักการกำกับดูแลกิจการที่ดีในเรื่องอื่น ๆ

การเปิดเผยการเข้าร่วมประชุมของกรรมการบริษัทในคณะกรรมการชุดย่อย การเข้าร่วมประชุมของกรรมการแต่ละท่าน ทั้งปี 2561 มีรายละเอียด ดังนี้

9.7.1 ช่วงเวลาตั้งแต่ 1 มกราคม 2561 – 31 ธันวาคม 2561

รายชื่อกรรมการ	คณะกรรมการบริหาร	คณะกรรมการตรวจสอบ	คณะกรรมการบริหารความเสี่ยง	คณะกรรมการการลงทุน	คณะกรรมการสรรหาและพิจารณาค่าตอบแทน	การเข้าร่วมการประชุมผู้ถือหุ้น (AGM)	การเข้าร่วมการประชุมผู้ถือหุ้น (EGM)
1.นายชัยสิทธิ์ วิริยะเมตตากุล	4/5	-	-	-	-	AGM = 1/1	EGM = 1/1
2.พล.ต.ต.สหัสชัย อินทรสุขศรี	4/5	-	-	-	-	AGM = 1/1	EGM = 1/1
3.นายประทีป อนันตโชติ	5/5	-	5/5	5/5	-	AGM = 1/1	EGM = 1/1
4.นายพิพัทธ์ วิริยะเมตตากุล	5/5	-	-	5/5	-	AGM = 1/1	EGM = 1/1
5.นางภวัญญา กฤตชาติ	4/5	2/5	-	1/5	3/3	AGM = 1/1	EGM = 1/1
6.นายสมควร มูสิกอินทร์	-	3/5	1/5	-	-	-	EGM = 1/1
7.นายวิรัต จันทร์ศิริวัฒนา	-	5/5	5/5	-	3/3	AGM = 1/1	EGM = 1/1
8.นายแยพ คิม แยม	-	3/5	-	-	-	AGM = 1/1	EGM = 1/1
9.นายได้ ชอง อี	-	-	-	-	-	AGM = 1/1	EGM = 1/1
10.นายสิน เอกวิศาล	-	1/5	3/5	-	-	AGM = 1/1	-
11.นายอภิชาติ ศิวโมกษ์	1/5	-	-	3/5	2/3	AGM = 1/1	-

10. ความรับผิดชอบต่อสังคม (Corporate Social Responsibilities : CSR)

10.1 นโยบายองค์กรเรื่องความรับผิดชอบต่อสังคม

กระแส "ความรับผิดชอบต่อสังคมและสิ่งแวดล้อม" (Corporate Social Responsibility) เกิดขึ้นอย่างกว้างขวาง ไม่ว่าจะเกิดขึ้นโดยจิตสำนึกจากภายในองค์กรเอง หรือจากผู้มีส่วนได้เสียภายนอกเป็นผู้ผลักดัน เป็นเหตุให้องค์กรต่างๆ จำเป็นให้ความสนใจและกำหนดบทบาทของตนเองในการดำเนินกิจกรรมต่างๆ ขององค์กร โดยมีความรับผิดชอบต่อสังคมและสิ่งแวดล้อมเป็นองค์ประกอบ บริษัทฯ ยังกำหนดนโยบายที่เรื่องความรับผิดชอบต่อสังคม (CSR Policy) โดยปลูกฝังและส่งเสริมให้พนักงาน ตระหนักถึงการรับผิดชอบต่อสังคม เป้าหมายในการทำ CSR ของบริษัทฯ คือ ธุรกิจและสังคม มีการเติบโตอย่างยั่งยืน ควบคู่กัน

ในปี 2560 เป็นต้นมาจนถึงปัจจุบัน บริษัทได้ดำเนินการภายใต้ชื่อ **<u>โครงการ CSR กับ ครอบครัวกรีน (GREEN)</u>** เพื่อเป็นการสร้างจิตสำนึกและส่งเสริมการมีส่วนร่วมของคณะกรรมการ ผู้บริหาร พนักงาน และผู้มีส่วนได้เสียในการทำกิจกรรมด้านความรับผิดชอบต่อสังคมและสิ่งแวดล้อม ปัจจุบันบริษัทได้มีการพัฒนาและดำเนินกิจกรรมด้าน CSR ต่อเนื่อง โดยมุ่งเน้น CSR in process ดังนี้

1. เสริมสร้างความรู้/ความเข้าใจเกี่ยวกับความรับผิดชอบต่อสังคมในกระบวนการทางธุรกิจ เช่น ดำเนินธุรกิจอย่างโปร่งใส เป็นธรรม ฯลฯ
2. สร้างค่านิยมด้านการมีความรับผิดชอบต่อสังคมในกระบวนการทางธุรกิจ (CSR-inprocess) ให้แก่ผู้บริหาร พนักงาน และผู้ที่เกี่ยวข้อง เพื่อปลูกฝังจิตสำนึกให้มีการปฏิบัติ CSR-in-process ในเนื้องานจนกลายเป็นวัฒนธรรมองค์กร เป็น DNA ของคนในองค์กรที่มุ่งเน้นทำงานอย่างมีความรับผิดชอบ "อย่าทำ CSR ให้เป็นงาน แต่ทำงานให้มี CSR"
3. กำหนดนโยบายส่งเสริมการปฏิบัติ CSR-in-process อย่างชัดเจน เป็นรูปธรรม เช่น จัดทำงบการเงินตามมาตรฐานการบัญชี เพื่อความโปร่งใส ทำธุรกิจอย่างซื่อสัตย์ ให้ข้อมูลที่เป็นจริงแก่ผู้มีส่วนได้เสีย มีการแก้ไขปัญหาหรือผลกระทบที่เกิดจากการประกอบธุรกิจอย่างรวดเร็ว ฯลฯ
4. สื่อสารกับพนักงานในองค์กรทุกระดับ เพื่อสร้างความร่วมมือในการทำงานร่วมกัน เช่น สื่อสารถึงความสำคัญและความจำเป็นที่จะต้องมีการปฏิบัติด้านความรับผิดชอบต่อสังคมในกระบวนการทางธุรกิจ (CSR-in-process) เพื่อให้ได้รับการยอมรับจากลูกค้า/ผู้บริโภค สังคม ฯลฯ
5. ส่งเสริมการมีส่วนร่วมของพนักงานในการปฏิบัติ CSR-In-Process ทุกขั้นตอน มีการบูรณาการความร่วมมือทั่วทั้งองค์กร จะได้เกิดการร่วมคิด ร่วมทำ การทำงานจะได้เกิดผลสัมฤทธิ์สูงสุด
6. สร้างองค์กรแห่งความสุข (Happy Workplace) เป็นแนวคิดหลักที่มุ่งการดำเนินงานกับกลุ่มเป้าหมายหลัก คือ "คนทำงาน" Happy Workplace คือ กระบวนการพัฒนาคนในองค์กรอย่างมีเป้าหมายและให้ยุทธศาสตร์สอดคล้องกับวิสัยทัศน์ขององค์กร เพื่อให้องค์กรมีความพร้อมต่อการเปลี่ยนแปลง ซึ่งจะนำพาองค์กรไปสู่การเติบโตอย่างยั่งยืน (การจัดการองค์กรโดยเน้น การจัดการ "คน" เป็นหลัก) โดยใช้ความสุขพื้นฐานแปดประการ (Happy 8) เป็นแนวทางในการบริหารจัดการชีวิตให้มีความสุข อย่างยั่งยืน สร้าง

ทัศนคติบวกต่อมุมมองในการดำเนินชีวิต การอยู่ร่วมกับผู้อื่น การรับผิดชอบต่อสังคม เป็นสมาชิกที่ดีต่อครอบครัว องค์กร และสังคมต่อไป ยกตัวอย่าง เช่น Happy Soul และ Happy Body เป็นต้น

1. **<u>Happy Soul (ทางสงบ)</u>** มีความศรัทธาในศาสนาและมีศีลธรรมในการดำเนินชีวิต เพราะเชื่อว่าหลักธรรมคำสอนของศาสนาเป็นสิ่งที่จะช่วยการดำเนินชีวิตของทุกคนให้ดำเนินไปในเส้นทางที่ดีได้ ทำให้ทุกคนมีสติ มีสมาธิในการทำงาน สามารถรับมือกับปัญหาที่เข้ามาได้ ยึดหลักสนับสนุนให้เป็นคนดี คิดดี ทำดี

2. **Happy Body (สุขภาพดี)** มีสุขภาพแข็งแรงทั้งกายและจิตใจ เพราะมีความเชื่อว่าถ้ามนุษย์มีสุขภาพร่างกายที่แข็งแรงก็จะมีจิตใจที่ดี พร้อมที่จะรับมือกับปัญหาที่จะเข้ามาได้เป็นอย่างดี

10.2 เปิดเผยนโยบายการต่อต้านทุจริตคอร์รัปชัน (anti – corruption)

บริษัท กรีน รีซอร์สเซส จำกัด (มหาชน) ดำเนินธุรกิจภายใต้การกำกับดูแลกิจการที่ดี โดยยึดหลักธรรมาภิบาล จรรยาบรรณธุรกิจ มีความรับผิดชอบต่อสังคม สิ่งแวดล้อม และผู้มีส่วนได้ส่วนเสียทุกฝ่าย ใช้กลยุทธ์ในการแข่งขันทางธุรกิจอย่างเป็นธรรมด้วยคุณภาพที่ดีที่สุดของ ผลิตภัณฑ์ และการบริการ นอกจากนี้บริษัทฯ ยังมีความมุ่งมั่นในการต่อต้านการทุจริตคอร์รัปชั่นในทุกรูปแบบ และกำหนดให้กรรมการผู้บริหาร พนักงาน ตลอดจนผู้ที่เกี่ยวข้องกับการดำเนินธุรกิจของบริษัทฯ ซึ่งบริษัทฯ มีอำนาจในการควบคุม ปฏิบัติตามนโยบายการต่อต้านการทุจริตคอร์รัปชั่นนี้ อย่างเคร่งครัด

ทั้งนี้บริษัทฯ ได้มีการสื่อสาร ประชาสัมพันธ์ เพื่อสร้างความรู้ความเข้าใจให้กับผู้ที่เกี่ยวข้องของบริษัทฯ ไม่ให้มีการเรียกรับ หรือยินยอมที่จะรับเงิน สิ่งของ หรือผลประโยชน์ใดๆ จากผู้ที่เกี่ยวข้องทางธุรกิจกับบริษัทฯ รวมทั้งไม่ดำเนินการ หรือกระทำการใดๆ ที่เข้าข่ายดังกล่าว และไม่เรียกร้อง ดำเนินการ หรือยอมรับสินบน เพื่อประโยชน์ทั้งต่อบริษัทฯ ต่อตนเองหรือบริวาร ซึ่งกำหนดไว้ในจรรยาบรรณธุรกิจของบริษัท และได้ยึดถือปฏิบัติมาโดยตลอดดังนี้

1. กรรมการ ผู้บริหาร และพนักงานไม่เรียก ให้ หรือยินยอมที่จะรับเงินหรือประโยชน์อื่นใดจากผู้เกี่ยวข้องทางธุรกิจกับบริษัท
2. หากพนักงานได้รับของขวัญในโอกาสตามประเพณีนิยมที่มีมูลค่าเกินปกติวิสัย จากผู้เกี่ยวข้องทางธุรกิจกับบริษัทให้รายงานผู้บังคับบัญชาตามลำดับ
3. ดำเนินธุรกิจและการแข่งขันด้วยกลยุทธ์ที่ชอบธรรม และไม่รับสิ่งของ หรือเงินจากลูกค้า หรือคู่ค้า เพราะจะทำให้เกิดความขัดแย้งในการปฏิบัติหน้าที่
4. ไม่ให้ของขวัญหรือของกำนัลที่มีค่าทั้งทางตรง และทางอ้อมแก่เจ้าหน้าที่ของรัฐ เพื่อเอื้อประโยชน์ต่อการดำเนินธุรกิจ เว้นแต่เป็นการมอบให้ตามเทศกาลประเพณีนิยม เช่นเดียวกับการมอบให้แก่ลูกค้าของบริษัท

ทั้งนี้ หากไม่ปฏิบัติตามนโยบายนี้ จะต้องได้รับโทษทางวินัย ในขณะเดียวกันบริษัทฯ ไม่มีนโยบายที่จะให้ผลทางลบต่อพนักงานที่ปฏิเสธการทุจริตคอร์รัปชั่น แม้ว่าการกระทำนั้นจะทำให้บริษัทฯ ต้องสูญเสียโอกาสทางธุรกิจก็ตาม

บริษัทฯ ได้กำหนดช่องทางการแจ้งเบาะแส หรือข้อร้องเรียนมายังกรรมการตรวจสอบของบริษัทฯ ในกรณีพบเหตุการณ์ การกระทำที่ส่อถึงการทุจริต หรือประพฤติมิชอบของบุคคล รวมถึงบริษัทฯได้กำหนดกระบวนการดำเนินการเมื่อได้รับข้อร้องเรียน และมาตรการคุ้มครองผู้ร้องเรียนไว้ในจรรณาบรรณธุรกิจ

ทั้งนี้ให้มีผลบังคับใช้ตั้งแต่วันที่ 5 ตุลาคม 2558 เป็นต้นไป

11. การควบคุมภายในและการบริหารจัดการความเสี่ยง

ในการประชุมคณะกรรมการตรวจสอบ ครั้งที่ 1/2561 เมื่อวันที่ 27 กุมภาพันธ์ 2561 ซึ่งมีคณะกรรมการตรวจสอบทั้งสามท่าน เข้าร่วมประชุมด้วย ได้ทำการประเมินแบบประเมินความเพียงพอของระบบการควบคุมภายในของบริษัทในเรื่องขององค์กรและสภาพแวดล้อม การบริหารความเสี่ยง การควบคุมการปฏิบัติงานของฝ่ายบริหาร ระบบสารสนเทศ และการสื่อสารข้อมูล และระบบติดตาม โดยมีความเห็นว่า ในสภาพปัจจุบัน บริษัทมีระบบการควบคุมภายในที่เพียงพอ และสอดคล้องกับแบบประเมินการควบคุมภายในของสำนักงาน ก.ล.ต. โดยเฉพาะในส่วนของการควบคุมภายในที่เกี่ยวกับเรื่องการทำธุรกรรมกับผู้ถือหุ้นรายใหญ่ กรรมการ ผู้บริหาร และบุคคลที่เกี่ยวข้องกับบุคคลดังกล่าวนั้น บริษัทมีระบบการควบคุมภายในที่รัดกุม และเพียงพอ รวมทั้งมีระบบการตรวจสอบภายในที่มีความเป็นอิสระในการติดตาม และประเมินผลการควบคุมภายใน และยังมีระบบการจัดเก็บเอกสารที่ครบถ้วนเป็นหมวดหมู่ ถูกต้อง และสามารถตรวจสอบได้

<u>หัวหน้างานตรวจสอบภายในและหัวหน้างานกำกับดูแลการปฏิบัติงานของบริษัท</u>

คณะกรรมการบริษัทได้ดำเนินการจัดทำคู่มือการปฏิบัติงานเพื่อเพิ่มประสิทธิภาพความเพียงพอของระบบควบคุมภายในและได้ประกาศเป็นนโยบายในการปฏิบัติงานของบริษัท ทั้งนี้บริษัทได้จัดให้มีหน่วยงานตรวจสอบภายใน โดยจัดจ้างจากบริษัทภายนอก (Outsource) ในการปฏิบัติงานตรวจสอบ บริษัทที่ปรึกษาได้สุ่มทดสอบรายการและประเมินความมีประสิทธิภาพและประสิทธิผลของระบบควบคุมภายในที่มีอยู่ในปัจจุบัน เพื่อทำหน้าที่สอดส่องดูแลระบบการควบคุมภายใน และตรวจสอบรายการที่สำคัญอย่างสม่ำเสมอ และทำหน้าที่ประสานงานและรายงานต่อคณะกรรมการตรวจสอบเข้าสอบทานความมีประสิทธิภาพของระบบควบคุมภายในอีกชั้นหนึ่ง ซึ่งครอบคลุมทั้งการดำเนินงาน และการกำกับดูแลการปฏิบัติงาน (Compliance Control) การจัดการความเสี่ยงและการให้ความสำคัญต่อรายการผิดปกติทั้งหลาย เพื่อให้มีความมั่นใจว่าบริษัทมีระบบที่มีประสิทธิผล ซึ่งจะส่งเสริมความน่าเชื่อถือให้งบการเงิน คือ บริษัท ยูนีค แอดไวเซอร์ จำกัด เป็นฝ่ายตรวจสอบภายใน เพื่อทำหน้าที่ตรวจสอบระบบการควบคุมภายในของบริษัทในปี 2561 สำหรับระยะเวลาตั้งแต่วันที่ 1 มกราคม 2561 ถึงวันที่ 31 ธันวาคม 2561 โดยมอบหมายให้ นายโกศล แย้มลีมูล ปฏิบัติงานเป็นหัวหน้างานตรวจสอบภายในและหัวหน้างานกำกับดูแลการปฏิบัติงานของบริษัท (รายละเอียดตามเอกสารแนบ 3)

ทั้งนี้ อ้างถึง มาตรฐานสากลการปฏิบัติงานวิชาชีพการตรวจสอบภายใน กล่าวว่า "การตรวจสอบภายในสามารถปฏิบัติได้ในสภาวะที่แตกต่างกันทั้งในเรื่องกฎหมายและสภาพแวดล้อมทางวัฒนธรรม ขนาดโครงสร้าง ความซับซ้อน และวัตถุประสงค์ขององค์กร รวมทั้งวิธีดำเนินงาน ซึ่งอาจกระทำโดยบุคคลภายในหรือภายนอกองค์กรก็ได้"

การตรวจสอบภายใน คือ กิจการให้ความเชื่อมั่นและการให้คำปรึกษาอย่างเที่ยงธรรมและเป็นอิสระเพื่อเพิ่มคุณค่าและปรับปรุงการดำเนินงานขององค์กรการตรวจสอบภายในช่วยให้องค์กรบรรลุวัตถุประสงค์ด้วยการประเมินและปรับปรุงประสิทธิผลของกระบวนการบริหารความเสี่ยง การควบคุม และการกำกับดูแล อย่างเป็นระบบและเป็นระเบียบ

ดังนั้น ฝ่ายบริหารจึงมีความเห็นว่า ค่าธรรมเนียมวิชาชีพของงานบริการตรวจสอบภายในของ แต่ละปีมีจำนวนค่อนข้างสูง และการตรวจสอบที่ผ่านมาทำให้บริษัทฯ มีแนวทางที่ทำให้บุคลากรภายในองค์กรสามารถปฏิบัติงานดังกล่าวได้ เพื่อลดค่าใช้จ่ายของบริษัทฯ และเป็นการพัฒนาบุคลากร เพื่อมุ่งจะเปลี่ยนแปลงวิธีการทำงาน ความรู้ความสามารถ ทักษะและทัศนคติ

ของบุคลากรให้เป็นไปทางที่ดีขึ้นเพื่อให้บุคลากรที่ได้รับการพัฒนาแล้วนั้นปฏิบัติงานได้ผลตามวัตถุประสงค์ของหน่วยงานอย่างมีประสิทธิภาพ

จึงขอที่ประชุมอนุมัติให้แต่งตั้งนางสาวสุภาพร บัณฑิต ทำหน้าที่ผู้ตรวจสอบภายใน สังกัดฝ่ายตรวจสอบภายใน โดยมีผลบังคับใช้ตั้งแต่วันที่ 11 สิงหาคม 2560 เป็นต้นไป (รายละเอียดปรากฏตามกฎบัตรฝ่ายตรวจสอบภายใน)

12. รายการระหว่างกัน

ในปี 2559 2560 และ 2561 และบริษัทมีการทำรายการกับบุคคล หรือกิจการที่อาจมีความขัดแย้งต่างๆ โดยรายการระหว่างกันที่เกิดขึ้นนั้นเป็นการทำรายการกับผู้ถือหุ้น และ/หรือผู้บริหารของบริษัท รวมถึงการทำรายการกับบริษัทที่เกี่ยวข้องกันซึ่งมีผู้ถือหุ้นและ/หรือผู้บริหารร่วมกัน รายการดังกล่าวได้เปิดเผยไว้ในหมายเหตุประกอบงบการเงินที่ตรวจสอบโดยผู้สอบบัญชีของบริษัทรวมทั้งหนังสือแสดงความเห็นของคณะกรรมการตรวจสอบ ซึ่งสามารถสรุปลักษณะความสัมพันธ์และรายละเอียดของรายการระหว่างกัน ได้ดังนี้

บุคคลหรือกิจการ ที่อาจมีความขัดแย้ง	ลักษณะความสัมพันธ์
บริษัท เมดดาลิสท์ วิชั่น จำกัด	- มีกรรมการร่วมกัน คือ นายวิจิตร คำภูมี ตั้งแต่ เดือน พฤศจิกายน ปี 2556 ถึง เดือน กุมภาพันธ์ ปี 2558 - มีกรรมการร่วมกัน คือ นายประทีป อนันโชติ ตั้งแต่ เดือน เมษายน ปี 2558 ถึง วันจดชำระบัญชี - มีกรรมการร่วมกัน คือ นายสนั่น ศิริพนิชสุธา ตั้งแต่ เดือน เมษายน ปี 2558 ถึงเดือน กุมภาพันธ์ ปี 2559 - มีกรรมการร่วมกันคือ พล.ต.ต.สหัสชัย อินทรสุขศรี ตั้งแต่ เดือน กุมภาพันธ์ ปี 2559 ถึง วันจดชำระบัญชี - มีกรรมการร่วมกันคือ นาย ไต้ ชอง อี ตั้งแต่เดือน กรกฎาคม ถึง ธันวาคม ปี 2559 - ถือเป็นบริษัทย่อยของบริษัท บริษัทถือหุ้นในสัดส่วน 89%ของทุนจดทะเบียน - บริษัทฯจดเลิกกิจการ เมื่อวันที 27 ธันวาคม 2559 - บริษัทฯ จดชำระบัญชี เมื่อวันที่ 3 พฤษภาคม 2560
บริษัท กรีน พลัส แอทเซส จำกัด (ชื่อเดิม บริษัท บูสท์ พลัส จำกัด)	- มีกรรมการร่วมกัน คือ นายวิจิตร คำภูมี ตั้งแต่ เดือน พฤศจิกายน ปี 2556 ถึงเดือน เมษายน ปี 2558 - มีกรรมการร่วมกัน คือ นายประทีป อนันโชติ ตั้งแต่ เดือน กุมภาพันธ์ ปี 2558 ถึง 20 ธันวาคม 2561 - มีกรรมการร่วมกัน คือ นายสนั่น ศิริพนิชสุธา ตั้งแต่ เดือน กุมภาพันธ์ ปี 2558 ถึงเดือน กุมภาพันธ์ ปี 2559 - มีกรรมการร่วมกันคือ พล.ต.ต.สหัสชัย อินทรสุขศรี ตั้งแต่เดือน กุมภาพันธ์ ปี 2559 ถึง 20 ธันวาคม 2561 - มีกรรมการร่วมกันคือ นาย ไต้ ชอง อี ตั้งแต่เดือน กรกฎาคม ปี 2559 ถึง 20 ธันวาคม 2561 - มีกรรมการร่วมกันคือ นายพิพัทธ์ วิริยะเมตตากุล ตั้งแต่เดือน มิถุนายน ปี 2560 ถึง 20 ธันวาคม 2561

	- ถือเป็นบริษัทย่อยของบริษัท บริษัทถือหุ้นในสัดส่วน 99.99%ของทุนจดทะเบียน จนถึงวันที่ 20 ธันวาคม 2561 - บริษัทจำหน่ายหุ้นของบริษัทดังกล่าวตามมติกรรมการบริษัท วันที่ 12 พฤศจิกายน 2561
บริษัท เอซีดี เอ็นเนอร์ยี่ จำกัด	- มีกรรมการร่วมกันคือ นายสนั่น ศิริพนิชสุธา ตั้งแต่เดือน มีนาคม 2558 ถึง เดือน กุมภาพันธ์ 2559 - มีกรรมการร่วมกันคือ นายประทีป อนันตโชติ ตั้งแต่เดือน มีนาคม 2558 ถึงปัจจุบัน - มีกรรมการร่วมกันคือ พล.ต.ต.สหัสชัย อินทรสุขศรี ตั้งแต่เดือน กุมภาพันธ์ 2559 ถึงปัจจุบัน - มีกรรมการร่วมกันคือ นาย ไต้ ชอง อี ตั้งแต่เดือน กรกฎาคม ปี 2559 ถึง ปัจจุบัน - มีกรรมการร่วมกันคือ นายพิพัทธ์ วิริยะเมตตากุล ตั้งแต่เดือน มิถุนายน ปี 2560 ถึงปัจจุบัน - ถือเป็นบริษัทย่อยของบริษัท โดยบริษัทถือหุ้น 99.99% ของทุนจดทะเบียน
บริษัท โอริน พร็อพเพอร์ตี้ จำกัด	- มีกรรมการร่วมกันคือ นายประทีป อนันตโชติ ตั้งแต่เดือน มีนาคม 2559 ถึงปัจจุบัน - มีกรรมการร่วมกันคือ พล.ต.ต.สหัสชัย อินทรสุขศรี ตั้งแต่เดือน มีนาคม 2559 ถึงปัจจุบัน - มีกรรมการร่วมกันคือ นาย ไต้ ชอง อี ตั้งแต่เดือน กรกฎาคม ปี 2559 ถึง ปัจจุบัน - มีกรรมการร่วมกันคือ นายพิพัทธ์ วิริยะเมตตากุล ตั้งแต่เดือน มิถุนายน 2560 ถึงปัจจุบัน - ถือเป็นบริษัทย่อยของบริษัท โดยบริษัทถือหุ้น 99.99% ของทุนจดทะเบียน
บริษัท เจ.อี โซล่าร์ ลพบุรี จำกัด	- มีกรรมการร่วมกันคือ นายประทีป อนันตโชติ ตั้งแต่เดือน พฤศจิกายน 2560 ถึงปัจจุบัน - มีกรรมการร่วมกันคือ พล.ต.ต.สหัสชัย อินทรสุขศรี ตั้งแต่เดือน พฤศจิกายน 2560 ถึงปัจจุบัน - มีกรรมการร่วมกันคือ นายพิพัทธ์ วิริยะเมตตากุล ตั้งแต่เดือน พฤศจิกายน 2560 ถึงปัจจุบัน - ถือเป็นบริษัทย่อยของบริษัท โดยบริษัทถือหุ้น 99.99% ของทุนจดทะเบียน
บริษัท เอสเค วัน เพาเวอร์ จำกัด	- มีกรรมการร่วมกันคือ นายประทีป อนันตโชติ ตั้งแต่เดือน มิถุนายน 2561 ถึงปัจจุบัน - มีกรรมการร่วมกันคือ นางภวัญญา กฤตชาติ ตั้งแต่เดือน มิถุนายน 2561 ถึงปัจจุบัน - มีกรรมการร่วมกันคือ นายพิพัทธ์ วิริยะเมตตากุล ตั้งแต่เดือน มิถุนายน 2561 ถึงปัจจุบัน

	- ถือเป็นบริษัทย่อยของบริษัท เนื่องจากอำนาจบริหารเป็นของบริษัท - บริษัทถือหุ้น 29.40% ของทุนจดทะเบียน
บริษัท เวนตุส โซลาร์ จำกัด	- มีกรรมการร่วมกันคือ นายประทีป อนันตโชติ ตั้งแต่เดือน ตุลาคม 2561 ถึงปัจจุบัน - มีกรรมการร่วมกันคือ นางภวัญญา กฤตชาติ ตั้งแต่เดือน ตุลาคม 2561 ถึงปัจจุบัน - มีกรรมการร่วมกันคือ นายพิพัทธ์ วิริยะเมตตากุล ตั้งแต่เดือน ตุลาคม 2561 ถึงปัจจุบัน - มีกรรมการร่วมกันคือ พล.ต.ต.สหัสชัย อินทรสุขศรี ตั้งแต่เดือน ตุลาคม 2561 ถึงปัจจุบัน - ถือเป็นบริษัทย่อยของบริษัท เนื่องจากอำนาจบริหารเป็นของบริษัท - บริษัทถือหุ้น 49% ของทุนจดทะเบียน
บริษัท เมทลิงค์ อินโฟ จำกัด	ถือหุ้นร่วมกันในบริษัท เอสเค วัน เพาเวอร์ จำกัด
บริษัท แอสโทเนอร์จี โซลาร์ (ไทยแลนด์) จำกัด	ถือหุ้นร่วมกันในบริษัท เวนตุส โซลาร์ จำกัด

12.1 รายการระหว่างกันในปี 2561 และ 2560

คณะกรรมการตรวจสอบของบริษัทมีความเห็นต่อรายการระหว่างกันดังกล่าวข้างต้นของบริษัท ดังนี้

1. รายการระหว่างกันกับ บริษัท เอซีดี เอ็นเนอร์ยี่ จำกัด

ลักษณะรายการ	นโยบายราคา	มูลค่าของรายการ (พันบาท)		ความจำเป็นและความสมเหตุสมผล
		2561	2560	
รายได้,ค่าใช้จ่าย,ที่มีสาระสำคัญ - ดอกเบี้ยรับ	ไม่เกินร้อยละ 5 ต่อปี	2,392	-	รายการดังกล่าวเป็นรายการที่เกิดขึ้นภายใต้เงื่อนไขของสัญญาทางการเงินตามปกติ และเงินให้กู้ยืมดังกล่าวไม่มีภาระผูกพันกับสถาบันการเงินแต่อย่างใด
- รายได้อื่น	ราคาทุนบวกกำไรส่วนเพิ่ม	234	240	รายการดังกล่าวเป็นรายการที่มีความเหมาะสมเนื่องจากเป็นรายการตามเงื่อนไขและข้อตกลงทางการค้าปกติ และเป็นราคาซึ่งไม่แตกต่างจากราคาที่ทำกับบุคคลภายนอกภายใต้เงื่อนไขเดียวกัน

- ค่าใช้จ่ายในการบริหาร	ราคาทุนบวกกำไรส่วนเพิ่ม	100	-	รายการดังกล่าวเป็นรายการที่มีความเหมาะสมเนื่องจากเป็นรายการตามเงื่อนไขและข้อตกลงทางการค้าปกติ และเป็นราคาซึ่งไม่แตกต่างจากราคาที่ทำกับบุคคลภายนอกภายใต้เงื่อนไขเดียวกัน

2. รายการระหว่างกันกับ บริษัท โอริน พร็อพเพอร์ตี้ จำกัด

ลักษณะรายการ	นโยบายราคา	มูลค่าของรายการ (พันบาท)		ความจำเป็นและความสมเหตุสมผล
		2561	2560	
รายได้,ค่าใช้จ่าย,ที่มีสาระสำคัญ - ดอกเบี้ยรับ	ไม่เกินร้อยละ 5 ต่อปี	-	7	รายการดังกล่าวเป็นรายการที่เกิดขึ้นภายใต้เงื่อนไขของสัญญาทางการเงินตามปกติ และเงินให้กู้ยืมดังกล่าวไม่มีภาระผูกพันกับสถาบันการเงินแต่อย่างใด
- รายได้อื่น	ราคาทุนบวกกำไรส่วนเพิ่ม	2,021	2,016	รายการดังกล่าวเป็นรายการที่มีความเหมาะสมเนื่องจากเป็นรายการค่าบริการตามเงื่อนไขและข้อตกลงทางการค้าปกติ และเป็นราคาซึ่งไม่แตกต่างจากราคาที่ทำกับบุคคลภายนอกภายใต้เงื่อนไขเดียวกัน
- ดอกเบี้ยจ่าย	ไม่เกินร้อยละ 5 ต่อปี	323	-	รายการดังกล่าวเป็นรายการที่เกิดขึ้นภายใต้เงื่อนไขของสัญญาทางการเงินตามปกติ และเงินให้กู้ยืมดังกล่าวไม่มีภาระผูกพันกับสถาบันการเงินแต่อย่างใด

3. รายการระหว่างกันกับ บริษัท เจ.อี โซล่าร์ ลพบุรี จำกัด

ลักษณะรายการ	นโยบายราคา	มูลค่าของรายการ (พันบาท)		ความจำเป็นและความสมเหตุสมผล
		2561	2560	
รายได้,ค่าใช้จ่าย,ที่มีสาระสำคัญ - ดอกเบี้ยรับ	ไม่เกินร้อยละ 5 ต่อปี	600	351	รายการดังกล่าวเป็นรายการที่เกิดขึ้นภายใต้เงื่อนไขของสัญญาทางการเงินตามปกติ และเงินให้กู้ยืมดังกล่าวไม่มีภาระผูกพันกับสถาบันการเงินแต่อย่างใด
- รายได้อื่น	ราคาทุนบวกกำไรส่วนเพิ่ม	1,740	120	รายการดังกล่าวเป็นรายการที่มีความเหมาะสมเนื่องจากเป็นรายการตามเงื่อนไขและข้อตกลงทางการค้าปกติ และเป็นราคาซึ่งไม่แตกต่างจากราคาที่ทำกับบุคคลภายนอกภายใต้เงื่อนไขเดียวกัน

4. รายการระหว่างกันกับ บริษัท เอสเค วัน เพาเวอร์ จำกัด

ลักษณะรายการ	นโยบายราคา	มูลค่าของรายการ (พันบาท)		ความจำเป็นและความสมเหตุสมผล
		2561	2560	
รายได้,ค่าใช้จ่าย,ที่มีสาระสำคัญ - ดอกเบี้ยรับ	ไม่เกินร้อยละ 5 ต่อปี	2,204	-	รายการดังกล่าวเป็นรายการที่เกิดขึ้นภายใต้เงื่อนไขของสัญญาทางการเงินตามปกติ และเงินให้กู้ยืมดังกล่าวไม่มีภาระผูกพันกับสถาบันการเงินแต่อย่างใด

5. รายการระหว่างกันกับ บริษัท เวนตุส โซลาร์ จำกัด

ลักษณะรายการ	นโยบายราคา	มูลค่าของรายการ (พันบาท)		ความจำเป็นและความสมเหตุสมผล
		2561	2560	
รายได้,ค่าใช้จ่าย,ที่มีสาระสำคัญ - ดอกเบี้ยรับ	ไม่เกินร้อยละ 5 ต่อปี	2,486		รายการดังกล่าวเป็นรายการที่เกิดขึ้นภายใต้เงื่อนไขของสัญญาทางการเงินตามปกติ และเงินให้กู้ยืมดังกล่าวไม่มีภาระผูกพันกับสถาบันการเงินแต่อย่างใด
- รายได้อื่น	ราคาทุนบวกกำไรส่วนเพิ่ม	60		รายการดังกล่าวเป็นรายการที่มีความเหมาะสมเนื่องจากเป็นรายการตามเงื่อนไขและข้อตกลงทางการค้าปกติ และเป็นราคาซึ่งไม่แตกต่างจากราคาที่ทำกับบุคคลภายนอกภายใต้เงื่อนไขเดียวกัน

6. รายการระหว่างบริษัท เอ.ซี.ดี. เอ็นเนอร์ยี่ จำกัด กับ บริษัท เจ.อี โซล่าร์ ลพบุรี จำกัด

ลักษณะรายการ	นโยบายราคา	มูลค่าของรายการ (พันบาท)		ความจำเป็นและความสมเหตุสมผล
		2561	2560	
รายได้,ค่าใช้จ่าย,ที่มีสาระสำคัญ - รายได้อื่น	ราคาทุนบวกกำไรส่วนเพิ่ม	800	120	รายการดังกล่าวเป็นรายการที่มีความเหมาะสมเนื่องจากเป็นรายการตามเงื่อนไขและข้อตกลงทางการค้าปกติ และเป็นราคาซึ่งไม่แตกต่างจากราคาที่ทำกับบุคคลภายนอกภายใต้เงื่อนไขเดียวกัน
- ค่าใช้จ่ายในการบริหาร	ราคาตลาด	800	120	รายการดังกล่าวเป็นรายการที่มีเงื่อนไขและข้อตกลงทางการค้าปกติ

7. รายการระหว่างบริษัท เอ.ซี.ดี. เอ็นเนอร์ยี่ จำกัด กับ บริษัท เวนตุส โซลาร์ จำกัด

ลักษณะรายการ	นโยบายราคา	มูลค่าของรายการ (พันบาท)		ความจำเป็นและความสมเหตุสมผล
		2561	2560	
รายได้,ค่าใช้จ่ายที่มีสาระสำคัญ - รายได้อื่น	ราคาทุนบวกกำไรส่วนเพิ่ม	200	-	รายการดังกล่าวเป็นรายการที่มีความเหมาะสมเนื่องจากเป็นรายการตามเงื่อนไขและข้อตกลงทางการค้าปกติ และเป็นราคาซึ่งไม่แตกต่างจากราคาที่ทำกับบุคคลภายนอกภายใต้เงื่อนไขเดียวกัน
- ค่าใช้จ่ายในการบริหาร	ราคาตลาด	200	-	รายการดังกล่าวเป็นรายการที่มีเงื่อนไขและข้อตกลงทางการค้าปกติ

8. รายการระหว่างบริษัท โอริน พร็อพเพอร์ตี้ จำกัด กับ บริษัท เอสเค วัน เพาเวอร์ จำกัด

ลักษณะรายการ	นโยบายราคา	มูลค่าของรายการ (พันบาท)		ความจำเป็นและความสมเหตุสมผล
		2561	2560	
รายได้,ค่าใช้จ่ายที่มีสาระสำคัญ - ดอกเบี้ยรับ	ไม่เกินร้อยละ 5 ต่อปี	114	-	รายการดังกล่าวเป็นรายการที่เกิดขึ้นภายใต้เงื่อนไขของสัญญาทางการเงินตามปกติ และเงินให้กู้ยืมดังกล่าวไม่มีภาระผูกพันกับสถาบันการเงินแต่อย่างใด
- ดอกเบี้ยจ่าย	ไม่เกินร้อยละ 5 ต่อปี	114	-	รายการดังกล่าวเป็นรายการที่เกิดขึ้นภายใต้เงื่อนไขของสัญญาทางการเงินตามปกติ และเงินให้กู้ยืมดังกล่าวไม่มีภาระผูกพันกับสถาบันการเงินแต่อย่างใด

9. รายการระหว่างบริษัท เอ.ซี.ดี. เอ็นเนอร์ยี่ จำกัด กับ บริษัท เมทลิงค์ อินโฟ จำกัด

ลักษณะรายการ	นโยบายราคา	มูลค่าของรายการ (พันบาท)		ความจำเป็นและความสมเหตุสมผล
		2561	2560	
รายได้,ค่าใช้จ่ายที่มีสาระสำคัญ - ดอกเบี้ยรับ	ไม่เกินร้อยละ 7 ต่อปี	1,684	-	รายการดังกล่าวเป็นรายการที่เกิดขึ้นภายใต้เงื่อนไขของสัญญาทางการเงินตามปกติ และเงินให้กู้ยืมดังกล่าวไม่มีภาระผูกพันกับสถาบันการเงินแต่อย่างใด

10. รายการระหว่างบริษัท เอ.ซี.ดี. เอ็นเนอร์ยี่ จำกัด กับ บริษัท แอสโทเนอร์จี โซลาร์(ไทยแลนด์) จำกัด

ลักษณะรายการ	นโยบายราคา	มูลค่าของรายการ (พันบาท)		ความจำเป็นและความสมเหตุสมผล
		2561	2560	
รายได้,ค่าใช้จ่ายที่มีสาระสำคัญ - ดอกเบี้ยรับ	ไม่เกินร้อยละ 7 ต่อปี	990	-	รายการดังกล่าวเป็นรายการที่เกิดขึ้นภายใต้เงื่อนไขของสัญญาทางการเงินตามปกติ และเงินให้กู้ยืมดังกล่าวไม่มีภาระผูกพันกับสถาบันการเงินแต่อย่างใด

12.2 มาตรการหรือขั้นตอนการอนุมัติการทำรายการระหว่างกัน

การอนุมัติการทำรายการระหว่างกันที่ผ่านมาของบริษัท ได้มีการกำหนดมาตรการ และขั้นตอนการอนุมัติการทำรายการระหว่างกัน ดังนี้

1) การทำรายการระหว่างกันกับบุคคลที่อาจมีความขัดแย้งกันที่ไม่ใช่เป็นธุรกรรมการค้าปกติ ต้องได้รับความเห็นชอบของคณะกรรมการตรวจสอบ และได้รับอนุมัติจากคณะกรรมการก่อนจึงจะดำเนินการได้ทั้งนี้ โดยคำนึงถึงเหตุผล ความจำเป็น ความสมเหตุสมผล สามารถเปรียบเทียบกับเงื่อนไขของรายการที่เกิดขึ้นระหว่างบริษัทกับบุคคลภายนอกได้ และต้องดำเนินการตามระเบียบหรือประกาศของคณะกรรมการกำกับหลักทรัพย์และตลาดหลักทรัพย์และประกาศของตลาดหลักทรัพย์และกฎหมายที่เกี่ยวข้อง

2) การทำรายการระหว่างกันกับบุคคลที่อาจมีความขัดแย้งเฉพาะธุรกรรมการค้าปกติ เช่น การขายสินค้าการให้บริการ การซื้อสินค้าการจ่ายค่าสนับสนุนการดำเนินธุรกิจ เป็นต้น ให้กรรมการผู้จัดการอนุมัติได้

เมื่อรายการดังกล่าวมีเงื่อนไขในด้านราคา การชำระเงิน และเงื่อนไขอื่นๆ เป็นไปในทำนองเดียวกันกับที่บริษัททำกับบุคคลอื่นหรือตามสัญญาที่ตกลงไว้ ทั้งนี้ให้แจ้งเรื่องให้คณะกรรมการตรวจสอบทราบในการประชุมครั้งถัดไป ในกรณีที่

กรรมการผู้จัดการ หรือบุคคลที่อาจมีความขัดแย้งทางผลประโยชน์ตกเป็นบุคคลที่อาจมีความขัดแย้ง กรรมการผู้จัดการไม่มีอำนาจอนุมัติ การอนุมัติให้เป็นอำนาจของคณะกรรมการหรือผู้ถือหุ้นแล้วแต่กรณี โดยกรณีเช่นนี้กรรมการผู้จัดการจะเข้าร่วมประชุมหรือลงมติในเรื่องนั้นไม่ได้ ทั้งนี้เว้นแต่เป็นธุรกรรมการค้าปกติ อาทิการขายสินค้าที่ไม่เกิน 20 ล้านบาท ต่อรายการเมื่อกรรมการผู้จัดการได้ขออนุมัติเป็นหลักการ โดยได้แจ้งให้คณะกรรมการทราบถึงเงื่อนไขตามวรรคหนึ่งแล้วให้กรรมการผู้จัดการดำเนินการตามวรรคหนึ่งได้ แต่จะต้องแจ้งเรื่องให้คณะกรรมการตรวจสอบทราบในการประชุมครั้งต่อไป

12.3 นโยบายและแนวโน้มการทำรายการระหว่างกันในอนาคต

บริษัทได้กำหนดนโยบายในการเข้าทำรายการระหว่างกันที่อาจจะเกิดขึ้นในอนาคตตามที่ได้กล่าวข้างต้น โดยการกำหนดเงื่อนไขต่างๆ ให้เป็นไปตามลักษณะการดำเนินการค้าปกติในราคาตลาด ซึ่งสามารถเปรียบเทียบได้กับราคาที่เกิดขึ้นกับบุคคลภายนอก หรือให้ปฏิบัติไปตามสัญญาที่ตกลงร่วมกันอย่างเคร่งครัด ทั้งนี้บริษัทจะให้คณะกรรมการตรวจสอบ หรือผู้เชี่ยวชาญอิสระร่วมพิจารณาตรวจสอบ และให้ความเห็นถึงความเหมาะสมของราคาและความสมเหตุสมผลของการทำรายการด้วย เพื่อความโปร่งใสและสอดคล้องกับนโยบายการกำกับดูแลกิจการที่ดี

นอกจากนี้ รายการระหว่างกันที่อาจเกิดขึ้นในอนาคตอื่นๆ นั้น คณะกรรมการบริษัทจะต้องปฏิบัติให้เป็นไปตามกฎหมายว่าด้วยหลักทรัพย์และตลาดหลักทรัพย์ และข้อบังคับ ประกาศ คำสั่งหรือข้อกำหนดของตลาดหลักทรัพย์แห่งประเทศไทย รวมถึงการปฏิบัติตามข้อกำหนดเกี่ยวกับการเปิดเผยข้อมูลการทำรายการที่เกี่ยวโยงกันและการได้มาหรือจำหน่ายไปซึ่งทรัพย์สินที่สำคัญของบริษัท หรือบริษัทย่อย

ทั้งนี้ หากมีรายการระหว่างกันของบริษัทหรือบริษัทย่อย (ถ้ามี) เกิดขึ้นกับบุคคลที่อาจมีความขัดแย้งทางผลประโยชน์ มีส่วนได้เสียหรืออาจมีความขัดแย้งทางผลประโยชน์อื่นใดในอนาคต บริษัทจะให้คณะกรรมการตรวจสอบเป็นผู้ให้ความเกี่ยวกับความจำเป็น และความเหมาะสมของรายการนั้น ในกรณีที่คณะกรรมการตรวจสอบไม่มีความชำนาญในการพิจารณารายการระหว่างกันที่อาจเกิดขึ้น บริษัทจะได้ให้ผู้เชี่ยวชาญอิสระหรือผู้สอบบัญชีของบริษัทเป็นผู้ให้ความเห็นเกี่ยวกับรายการระหว่างกันดังกล่าว เพื่อนำไปใช้ประกอบการตัดสินใจของคณะกรรมการหรือผู้ถือหุ้นแล้วแต่กรณี และบริษัทจะเปิดเผยรายการระหว่างกันไว้ในหมายเหตุประกอบงบการเงินที่ได้รับการตรวจสอบจากผู้สอบบัญชีของบริษัท

13. ข้อมูลทางการเงินที่สำคัญ

งบการเงิน

(ก) สรุปรายงานการตรวจสอบของผู้สอบบัญชี

- **รายงานของผู้สอบบัญชีสำหรับงบการเงินสำหรับปี สิ้นสุด วันที่ 31 ธันวาคม 2559 แสดงความเห็นแบบไม่มีเงื่อนไข**

โดยให้ความเห็นว่างบการเงินได้จัดทำขึ้นโดยถูกต้องตามที่ควรในสาระสำคัญตามมาตราฐานการรายงานทางการเงินทั่วไปและมีเรื่องสำคัญในการตรวจสอบซึ่งเป็นเรื่องสำคัญตามดุลพินิจเยี่ยงผู้ประกอบวิชาชีพที่ได้นำมาพิจารณาตามบริบทของการตรวจสอบงบการเงินรวมและงบการเงินเฉพาะกิจการโดยรวมและไม่ได้แสดงความเห็นแยกในเรื่องสำคัญดังกล่าว

เรื่องสำคัญในการตรวจสอบซึ่งแสดงไว้ในงบการเงินมีดังนี้

การแสดงมูลค่าของต้นทุนการพัฒนาโครงการอสังหาริมทรัพย์เพื่อขาย

บริษัทฯ มีโครงการอสังหาริมทรัพย์ซึ่งมียอดตามบัญชีในงบการเงินเฉพาะกิจการ ณ วันที่ 31 ธันวาคม 2559 จำนวนรวม 143.75 ล้านบาท ซึ่งเป็นจำนวนที่มีนัยสำคัญในงบการเงินได้ถูกแสดงมูลค่าตามวิธีราคาทุนหรือมูลค่าสุทธิที่จะได้รับแล้วแต่มูลค่าใดจะต่ำกว่า โดยโครงการคอนโดมิเนียมดังกล่าวมีจำนวนหลายยูนิตเป็นโครงการที่ค้างมานานตั้งอยู่ต่างจังหวัด และมียอดขายค่อนข้างน้อยอาจได้รับผลกระทบจากสภาพเศรษฐกิจในปัจจุบันที่สถาบันการเงินมีความเข้มงวดมากขึ้นในการให้สินเชื่อรายย่อย (ผู้ซื้อ) ส่งผลให้การแสดงมูลค่าสินค้าคงเหลือตามวิธีราคาทุนหรือมูลค่าสุทธิที่คาดว่าจะได้รับแล้วตามมูลค่าใดจะต่ำกว่าต้องใช้ดุลยพินิจและประมาณการที่สำคัญของฝ่ายบริหารในการวัดมูลค่า ซึ่งดุลยพินิจที่สำคัญของฝ่ายบริหารประกอบด้วยการตั้งราคาขาย การประมาณในการให้ส่วนลดหรือวิธีการส่งเสริมการขายที่จะเกิดขึ้นเพื่อผลักดันให้เกิดการขายในอนาคต ข้อสมมติฐานที่ฝ่ายบริหารใช้ในเรื่องดังกล่าวจะส่งผลต่อการแสดงมูลค่าของสินค้าคงเหลือและค่าใช้จ่ายอันเกิดจากประมาณค่าเผื่อการลดมูลค่าสินค้า (ถ้ามี)ในงบกำไรขาดทุนเบ็ดเสร็จ

การตั้งค่าเผื่อหนี้สงสัยจะสูญของลูกหนี้

บริษัทได้บันทึกค่าเผื่อหนี้สงสัยจะสูญของเงินมัดจำโครงการและเงินมัดจำค่าซื้อที่ดินจำนวน 81 ล้านบาท ซึ่งการประมาณการค่าเผื่อหนี้สงสัยจะสูญของลูกหนี้ต้องอาศัยข้อสมมุติฐานหลายประการดังนั้นผู้บริหารจำเป็นต้องใช้ดุลยพินิจอย่างสูงในการพิจารณาข้อสมมุติฐานดังกล่าว สำหรับการประมาณการผลขาดทุนที่คาดว่าจะเกิดขึ้นเมื่อลูกหนี้มีปัญหาในการจ่ายคืนเงินมัดจำ การประมาณการค่าเผื่อหนี้สงสัยจะสูญดังกล่าวมีนัยสำคัญเนื่องจากเป็นจำนวนที่มีนัยสำคัญ ดังนั้นอาจทำให้เกิดความเสี่ยงเกี่ยวกับมูลค่าของค่าเผื่อหนี้สงสัยจะสูญของลูกหนี้ โดยผู้สอบบัญชีได้ประเมินและทดสอบระบบการควบคุมภายในที่เกี่ยวข้องกับการคำนวณค่าเผื่อหนี้สงสัยจะสูญของลูกหนี้โดยการสอบถามผู้รับผิดชอบ และได้ประเมินข้อสมมติฐานและวิธีการที่บริษัทฯใช้ในการคำนวณค่าเผื่อหนี้สงสัยจะสูญของลูกหนี้

- **รายงานของผู้สอบบัญชีสำหรับงบการเงินสำหรับปี สิ้นสุด วันที่ 31 ธันวาคม 2560 แสดงความเห็นแบบไม่มีเงื่อนไข**

เรื่องสำคัญในการตรวจสอบซึ่งแสดงไว้ในงบการเงินมีดังนี้

การแสดงมูลค่าของต้นทุนการพัฒนาโครงการอสังหาริมทรัพย์เพื่อขาย

ในงบการเงินรวม ณ วันที่ 31 ธันวาคม พ.ศ. 2560 บริษัทย่อยแห่งหนึ่ง มีโครงการอสังหาริมทรัพย์ซึ่งมียอดตามบัญชีจำนวนรวม 142.46 ล้านบาท ซึ่งเป็นจำนวนที่มีนัยสำคัญในงบการเงิน ได้ถูกแสดงมูลค่าตามวิธีราคาทุนหรือมูลค่าสุทธิที่จะได้รับแล้วแต่มูลค่าใดจะต่ำกว่า โดยโครงการคอนโดมิเนียมดังกล่าวมีจำนวนหลายยูนิตเป็นโครงการที่ค้างมานาน และมียอดขายค่อนข้างน้อยอาจส่งผลให้การแสดงมูลค่าสินค้าคงเหลือตามวิธีราคาทุนหรือมูลค่าสุทธิที่จะรับแล้วแต่มูลค่าใดจะต่ำกว่าต้องใช้ดุลยพินิจและประมาณการที่สำคัญของฝ่ายบริหารในการวัดมูลค่า ซึ่งดุลยพินิจที่สำคัญของฝ่ายบริหารประกอบด้วย การตั้งราคาขาย การประมาณในการให้ส่วนลดหรือวิธีการส่งเสริมการขายที่จะเกิดขึ้นเพื่อผลักดันให้เกิดการขายในอนาคต ซึ่งข้อสมมติฐานที่ฝ่ายบริหารใช้ในเรื่องดังกล่าวจะส่งผลต่อการแสดงมูลค่าของสินค้าคงเหลือและค่าใช้จ่ายอันเกิดจากประมาณค่าเผื่อการลดมูลค่าสินค้า (ถ้ามี) ในงบกำไรขาดทุนเบ็ดเสร็จ โดยผู้สอบบัญชีได้ให้ความเชื่อมั่น เกี่ยวกับการแสดงมูลค่าต้นทุนการพัฒนาโครงการอสังหาริมทรัพย์เพื่อขายโดย ทำความเข้าใจเกี่ยวกับแผนการและนโยบายการตั้งราคาขายของฝ่ายบริหาร รวมทั้งนโยบายส่งเสริมการขายที่จะผลักดันการขายให้เป็นไปตามเป้าหมายที่ฝ่ายบริหารได้คาดการณ์ไว้ พิจารณาและประเมินดุลยพินิจที่สำคัญของฝ่ายบริหารเกี่ยวกับราคาที่คาดว่าจะขายในอนาคต ตรวจสอบราคาขายจริงในอดีตของโครงการดังกล่าวแล้วนำมาเปรียบเทียบกับราคาขายในปัจจุบัน สอบทานรายงานการประเมินราคาสินทรัพย์ที่จัดทำโดยผู้เชี่ยวชาญและพิจารณาความรู้ความสามารถของผู้เชี่ยวชาญและความอิสระ เพื่อดูความสมเหตุสมผลเกี่ยวกับสมมติฐานและข้อมูลสำคัญที่ใช้ประกอบการประเมินมูลค่ายุติธรรมของสินทรัพย์

การตั้งค่าเผื่อหนี้สงสัยจะสูญของลูกหนี้เงินประกันและเงินจ่ายล่วงหน้า

บริษัทฯ ได้บันทึกค่าเผื่อหนี้สงสัยจะสูญของเงินมัดจำโครงการและเงินมัดจำค่าซื้อที่ดิน จำนวน 81 ล้านบาท และบริษัทย่อยได้บันทึกเงินจ่ายล่วงหน้าค่าหุ้นจำนวน 19 ล้านบาท รวมทั้งสิ้นในงบการเงินรวม 100 ล้านบาท ซึ่งการประมาณการค่าเผื่อหนี้สงสัยจะสูญของลูกหนี้ต้องอาศัย ข้อสมมติฐานหลายประการ ดังนั้น ผู้บริหารจำเป็นต้องใช้ดุลยพินิจอย่างสูงในการพิจารณาข้อสมมติฐานดังกล่าวสำหรับการประมาณการผลขาดทุนที่คาดว่าจะเกิดขึ้นเมื่อลูกหนี้มีปัญหาในการจ่ายคืนเงินมัดจำ การประมาณค่าเผื่อหนี้สงสัยจะสูญดังกล่าวมีนัยสำคัญเนื่องจาก เป็นจำนวนที่มีนัยสำคัญ ดังนั้นอาจทำให้เกิดความเสี่ยงเกี่ยวกับมูลค่าของค่าเผื่อหนี้สงสัยจะสูญของลูกหนี้ โดยผู้สอบบัญชีได้ประเมินและทดสอบระบบการควบคุมภายในที่เกี่ยวกับการคำนวณค่าเผื่อหนี้สงสัยจะสูญของลูกหนี้โดยการสอบถามผู้รับผิดชอบ และได้ประเมินข้อสมมติฐานและวิธีการที่บริษัทฯใช้ในการคำนวณค่าเผื่อหนี้สงสัยจะสูญของลูกหนี้โดยการ ทำความเข้าใจเกณฑ์ที่ใช้ในการพิจารณาค่าเผื่อหนี้สงสัยจะสูญของลูกหนี้ รวมถึงสอบทานความสม่ำเสมอของการใช้เกณฑ์ดังกล่าว และเหตุผลสำหรับการรับรู้ค่าเผื่อหนี้สงสัยจะสูญของลูกหนี้การค้า วิเคราะห์ข้อมูลระยะเวลาค้างชำระและการเคลื่อนไหวของลูกหนี้การค้าเพื่อระบุถึงกลุ่มลูกหนี้ที่มีข้อบ่งชี้ว่ามีการรับเงินที่ช้ากว่าปกติ สอบทานรายการการรับชำระหนี้ภายหลังวันที่ในงบการเงิน พิจารณาลูกหนี้การค้าที่มีข้อโต้แย้งทางกฎหมายและผิดนัดในข้อตกลงและสัญญาที่เกี่ยวข้อง รวมถึงการส่งจดหมายขอความเห็นจากทนายความที่รับผิดชอบฟ้องลูกหนี้รายดังกล่าวและวิเคราะห์ถึงโอกาสที่จะได้รับชำระคืนจากลูกหนี้

การซื้อกิจการพลังงานแสงอาทิตย์

ในปี 2560 บริษัทฯได้ซื้อสินทรัพย์ที่เป็นโครงการพลังงานแสงอาทิตย์จากกลุ่มกิจการแห่งหนึ่งซึ่งมีมูลค่าการลงทุนที่จ่ายซื้อจำนวน 74.15 ล้านบาทโดยการซื้อสินทรัพย์ดังกล่าวบริษัทฯถือเป็นการซื้อกิจการเนื่องจากบริษัทและบริษัทย่อยได้ดำเนินกิจการพลังงานแสงอาทิตย์ต่อพร้อมสิทธิ์ในการจำหน่ายกระแสไฟฟ้าพลังงานจากแสงอาทิตย์ที่ติดตั้งบนหลังคาที่มีกับการไฟฟ้าส่วนภูมิภาคโดยการรับโอนกิจการดังกล่าวมีเงินจ่ายซื้อที่สูงกว่ามูลค่าสินทรัพย์ที่ได้มาจำนวน 149,910.41 บาท บริษัทฯได้แสดงเป็นต้นทุนของสินทรัพย์หลักของธุรกิจพลังงานแสงอาทิตย์ผู้บริหารได้ใช้ดุลยพินิจอย่างสมเหตุผลถึงการซื้อทรัพย์สินดังกล่าวว่ามีเนื้อหาสำคัญว่าเป็นการซื้อทรัพย์สินหรือซื้อธุรกิจและเรื่องดังกล่าวมีสาระสำคัญต่อการดำเนินงานในธุรกิจใหม่สำหรับกลุ่มกิจการ โดยผู้สอบบัญชีได้ให้ความเชื่อมั่นเกี่ยวกับความถูกต้องในการบันทึกบัญชีของซื้อกิจการโดย ทำความเข้าใจเกี่ยวกับหลักเกณฑ์เนื้อหาสำคัญในการซื้อกิจการและหลักการบัญชีที่เกี่ยวข้อง ตรวจสอบหลักฐานสำคัญในการซื้อทรัพย์สินการโอนสิทธิประโยชน์ต่างๆ ประเมินดุลยพินิจสำคัญในการตัดสินใจลงทุนในธุรกิจพลังงาน ตรวจสอบมูลค่ายุติธรรมของทรัพย์สินที่ได้มากับรายงานการประเมินราคาของผู้ประเมินอิสระ สอบทานรายงานการประเมินราคาสินทรัพย์ที่จัดทำโดยผู้เชี่ยวชาญเพื่อดูความสมเหตุสมผลเกี่ยวกับสมมติฐานและข้อมูลสำคัญที่ใช้ประกอบการประเมินมูลค่ายุติธรรมของสินทรัพย์และตรวจสอบพื้นที่โครงการพลังงานแสงอาทิตย์

- **รายงานของผู้สอบบัญชีสำหรับงบการเงินสำหรับปี สิ้นสุด วันที่ 31 ธันวาคม 2561 แสดงความเห็นแบบไม่มีเงื่อนไข**

เรื่องสำคัญในการตรวจสอบซึ่งแสดงไว้ในงบการเงินมีดังนี้

การซื้อธุรกิจพลังงานไฟฟ้าจากแสงอาทิตย์

ในปี 2561 บริษัทย่อยได้ซื้อสินทรัพย์ที่เป็นโครงการพลังงานไฟฟ้าจากแสงอาทิตย์ซึ่งเป็นธุรกิจกลุ่มพลังงานจากกลุ่มกิจการหลายรายซึ่งมีความแตกต่างจากธุรกิจหลักของกลุ่มบริษัทที่เป็นธุรกิจอสังหาริมทรัพย์จากการซื้อกิจการดังกล่าวส่งผลให้มูลค่าสินทรัพย์ถาวรของกลุ่มบริษัทเพิ่มขึ้น จำนวน 591.07 ล้านบาท ซึ่งการบันทึกบัญชีซื้อกิจการดังกล่าวมีความแตกต่างจากเดิมและมีความซับซ้อนในเรื่องของสัญญาภาระผูกพันและข้อกฎหมายต่างๆที่เกี่ยวข้องรวมถึงนโยบายบัญชีที่แตกต่างกัน ซึ่งผู้บริหารต้องทำความเข้าใจในเรื่องดังกล่าวและต้องใช้ดุลยพินิจอย่างสมเหตุผลเกี่ยวกับการซื้อทรัพย์สินดังกล่าวว่ามีเนื้อหาสำคัญว่าเป็นการซื้อทรัพย์สินหรือซื้อธุรกิจและเรื่องดังกล่าวมีสาระสำคัญต่อการดำเนินงานในธุรกิจใหม่สำหรับกลุ่มกิจการทำให้กลุ่มบริษัทต้องทำการประเมินหามูลค่ายุติธรรมของสินทรัพย์สุทธิที่ได้มา ผู้ตรวจสอบจึงพิจารณาว่าการบันทึกบัญชีเกี่ยวกับการซื้อกิจการเป็นเรื่องสำคัญในการตรวจสอบ

การรับรู้รายได้จากการจำหน่ายกระแสไฟฟ้า

สำหรับปี สิ้นสุดวันที่ 31 ธันวาคม 2561 กลุ่มบริษัทมีรายได้จากการจำหน่ายกระแสไฟฟ้าจำนวน 40.57 ล้านบาท ซึ่งเพิ่มขึ้นจากปีก่อนอย่างเป็นสาระสำคัญ ซึ่งเกิดจากการซื้อธุรกิจพลังงานตามที่กล่าวในวรรคก่อน โดยการรับรู้รายได้ดังกล่าวเป็นไปตามเงื่อนไขและสัญญาที่ทำกับคู่สัญญาหลายราย ซึ่งมีลักษณะที่มีความซับซ้อนและมีเงื่อนไขข้อผูกพันหลายอย่าง ผู้สอบบัญชีมีข้อคิดเห็นว่าผู้บริหารของกลุ่มกิจการ ต้องใช้ดุลย

พินิจในการพิจารณาถึงการรับรู้รายการที่เกี่ยวข้องกับสัญญาว่าถูกต้องตามมาตรฐานการรายงานทางการเงินที่เกี่ยวข้อง

(ข) ตารางสรุปงบการเงินรวม

งบแสดงฐานะการเงิน **หน่วย : พันบาท**

รายการ	ปี 2559		ปี 2560		ปี 2561	
	ตรวจสอบแล้ว		ตรวจสอบแล้ว		ตรวจสอบแล้ว	
	จำนวน	ร้อยละ	จำนวน	ร้อยละ	จำนวน	ร้อยละ
สินทรัพย์						
สินทรัพย์หมุนเวียน						
เงินสดและรายการเทียบเท่าเงินสด	222,581.00	30.31	213,059.00	31.91	53,556.00	4.74
เงินลงทุนชั่วคราว	100,250.00	13.65		0.00		0.00
ลูกหนี้การค้าและลูกหนี้อื่น		0.00		0.00		0.00
- กิจการที่เกี่ยวข้องกัน		0.00		0.00	2,455.00	0.22
- กิจการอื่น	6,700.00	0.91	12,375.00	1.85	63,418.00	5.61
ลูกหนี้จากการขายเงินมัดจำ		0.00		0.00		0.00
ลูกหนี้เงินมัดจำและเงินประกันโครงการ		0.00		0.00		0.00
เงินจ่ายล่วงหน้าค่าหุ้น		0.00		0.00		0.00
ต้นทุนการพัฒนาโครงการอสังหาริมทรัพย์เพื่อข	324,153.00	44.14	211,822.00	31.72	111,326.00	9.85
สินทรัพย์หมุนเวียนอื่น		0.00		0.00		0.00
รวมสินทรัพย์หมุนเวียน	**653,684.00**	**89.01**	**437,256.00**	**65.48**	**230,755.00**	**20.41**
สินทรัพย์ไม่หมุนเวียน						
เงินฝากจากสถานบันการเงินที่มีภาระค้ำประกัน		0.00		0.00	1,711.00	0.15
เงินลงทุนระยะยาวอื่น	35,865.00	4.88	33,390.00	5.00	32,085.00	2.84
เงินให้กู้ยืมระยะยาว					74,905.00	6.62
อสังหาริมทรัพย์เพื่อการลงทุน		0.00	75,540.00	11.31	110,684.00	9.79
ที่ดิน อาคารและอุปกรณ์	43,357.00	5.90	120,613.00	18.06	643,896.00	56.94
สินทรัพย์ไม่มีตัวตนอื่น	48.00	0.01	21.00	0.00	35,732.00	3.16
สินทรัพย์ภาษีนิติบุคคลรอตัดบัญชี					186.00	0.02
สินทรัพย์ไม่หมุนเวียนอื่น	1,450.00	0.20	932.00	0.14	831.00	0.07
รวมสินทรัพย์ไม่หมุนเวียน	**80,720.00**	**10.99**	**230,496.00**	**34.52**	**900,030.00**	**79.59**
รวมสินทรัพย์	**734,404.00**	**100.00**	**667,752.00**	**100.00**	**1,130,785.00**	**100.00**

รายการ	ปี 2559		ปี 2560		ปี 2560	
	ตรวจสอบแล้ว		ตรวจสอบแล้ว		ตรวจสอบแล้ว	
	จำนวน	ร้อยละ	จำนวน	ร้อยละ	จำนวน	ร้อยละ
หนี้สินและส่วนของผู้ถือหุ้น						
หนี้สินหมุนเวียน						
เจ้าหนี้การค้าและเจ้าหนี้อื่น						
- กิจการที่เกี่ยวข้องกัน		0.00		0.00		0.00
- กิจการอื่น	12,801.00	1.74	12,657.00	1.90	14,485.00	1.28
หนี้สินที่ครบกำหนดชำระภายในหนึ่งปี						0.00
- สัญญาเช่าทางการเงิน-กิจการอื่น	312.00	0.04	328.00	0.05	346.00	0.03
- เงินกู้ยืมระยะยาวจากสถาบันการเงิน		0.00		0.00		0.00
เงินกู้ยืมระยะยาวครบกำหนดชำระภายใน 1 ปี					16,053.00	1.42
เงินกู้ยืมระยะสั้น	5,001.00	0.68	170.00	0.03	40,300.00	3.56
เงินรับล่วงหน้าตามสัญญาจะซื้อจะขาย	7,103.00	0.97	3,493.00	0.52	1,580.00	0.14
ภาษีเงินได้ค้างจ่าย		0.00		0.00	32.00	0.00
หนี้สินหมุนเวียนอื่น	295.00	0.04		0.00		0.00
รวมหนี้สินหมุนเวียน	**25,512.00**	**3.47**	**16,648.00**	**2.49**	**72,796.00**	**6.44**
หนี้สินไม่หมุนเวียน						
หนี้สินตามสัญญาเช่าการเงิน	884.00	0.12	555.00	0.08	210.00	0.02
เงินกู้ยืมระยะยาว					9,000.00	0.80
เงินกู้ยืมระยะยาวจากสถาบันการเงิน		0.00		0.00	187,548.00	16.59
ประมาณการหนี้สินไม่หมุนเวียนสำหรับผลประโยชน์พนักงาน	2,397.00	0.33	1,450.00	0.22	1,538.00	0.14
รวมหนี้สินไม่หมุนเวียน	**3,281.00**	**0.45**	**2,005.00**	**0.30**	**198,296.00**	**17.54**
รวมหนี้สิน	**28,793.00**	**3.92**	**18,653.00**	**2.79**	**271,092.00**	**23.97**
ส่วนของผู้ถือหุ้น						
ทุนเรือนหุ้น						
ทุนจดทะเบียน	**1,149,760.00**		**1,149,760.00**		**818,025.00**	
ทุนที่ออกและชำระแล้ว	715,021.00	97.36	715,021.00	107.08	818,025.00	72.34
ส่วนเกินมูลค่าหุ้นสามัญ	624,226.00	85.00	624,226.00	93.48	624,226.00	55.20
กำไร(ขาดทุน)สะสม		0.00		0.00		0.00
จัดสรรแล้ว- สำรองตามกฎหมาย	9,834.00	1.34	9,834.00	1.47	9,834.00	0.87
ยังไม่ได้จัดสรร	(643,472.00)	(87.62)	(699,985.00)	(104.83)	(702,784.00)	(62.15)
ส่วนได้เสียที่ไม่มีอำนาจควบคุม		0.00		0.00	110,392.00	9.76
รวมส่วนของผู้ถือหุ้น	**705,609.00**	**96.08**	**649,096.00**	**97.21**	**859,693.00**	**76.03**
รวมหนี้สินและส่วนของผู้ถือหุ้น	**734,402.00**	**100.00**	**667,749.00**	**100.00**	**1,130,785.00**	**100.00**

รายการ	ปี 2559		ปี 2560		ปี 2561	
	ตรวจสอบแล้ว		ตรวจสอบแล้ว		ตรวจสอบแล้ว	
	จำนวน	ร้อยละ	จำนวน	ร้อยละ	จำนวน	ร้อยละ
รายได้						
รายได้จากการขาย	427,530.00	97.23	39,907.00	75.22	82,286.00	50.83
รายได้ค่าเช่าและบริการ	0.00	0.00	4,670.00	8.80	8,731.00	5.39
รายได้จากการจำหน่ายกระแสไฟฟ้า	0.00	0.00	1,422.00	2.68	40,566.00	25.06
รวมรายได้จากการดำเนินงาน	**427,530.00**	**97.23**	**45,999.00**	**86.70**	**131,583.00**	**81.28**
ดอกเบี้ยรับ	4,161.00	0.95	3,954.00	7.45	3,601.00	2.22
รายได้อื่น	8,014.00	1.82	3,104.00	5.85	5,585.00	3.45
กำไรจากการขายเงินลงทุนในบริษัทย่อย					2,119.00	1.31
โอนกลับหนี้สงสัยจะสูญ					19,000.00	11.74
หนี้สูญรับคืน	0.00	0.00	0.00	0.00	0.00	0.00
รวมรายได้	**439,705.00**	**100.00**	**53,057.00**	**100.00**	**161,888.00**	**100.00**
ค่าใช้จ่าย						
ต้นทุนขาย	385,887.00	87.76	34,588.00	65.19	62,058.00	38.33
ต้นทุนค่าเช่าและบริการ	0.00	0.00	4,970.00	9.37	9,669.00	5.97
ต้นทุนจำหน่ายกระแสไฟฟ้า	0.00	0.00	422.00	0.80	19,086.00	11.79
รวมต้นทุนขาย	**385,887.00**	**87.76**	**39,980.00**	**75.35**	**90,813.00**	**56.10**
ค่าใช้จ่ายในการขาย	20,809.00	4.73	5,175.00	9.75	16,500.00	10.19
ค่าใช้จ่ายในการบริหาร	55,937.00	12.72	38,295.00	72.18	25,464.00	15.73
ค่าตอบแทนกรรมการ	14,524.00	3.30	11,176.00	21.06	11,519.00	7.12
ขาดทุนจากการด้อยค่าเงินลงทุน	9,135.00	2.08	2,475.00	4.66	1,305.00	0.81
ขาดทุน(โอนกลับ) จากการลดมูลค่าต้นทุนโครงการอสังหาริมทรัพย์	28,873.00	6.57	(5,275.00)	(9.94)	609.00	1.15
หนี้สงสัยจะสูญ	35,184.00	8.00	19,371.00	36.51	8,805.00	16.60
รวมค่าใช้จ่าย	**164,462.00**	**212.92**	**71,217.00**	**284.93**	**64,202.00**	**163.78**
กำไร(ขาดทุน)ก่อนหักดอกเบี้ยจ่ายและภาษีเงินได้	**(110,644.00)**	**(25.16)**	**(58,140.00)**	**(109.58)**	**6,873.00**	**12.95**
ต้นทุนทางการเงิน	4,435.00	1.01	54.00	0.10	4,825.00	9.09
รวมค่าใช้จ่าย	**554,784.00**	**313.93**	**111,251.00**	**385.03**	**159,840.00**	**293.51**
กำไร(ขาดทุน)ก่อนหักภาษีเงินได้	(115,079.00)	(26.17)	(58,194.00)	(285.03)	2,048.00	(193.51)
ค่าใช้จ่ายภาษีเงินได้	(4,499.00)	(1.02)		0.00	(791.00)	(1.49)
กำไร(ขาดทุน) สำหรับปี	(119,578.00)	(27.20)	(58,194.00)	(109.68)	1,257.00	2.37
การดำเนินงานที่ยกเลิก						
กำไร(ขาดทุน) จากการดำเนินงานที่ยกเลิก	13,386.00	3.04				
กำไรขาดทุนเบ็ดเสร็จอื่น :						
ผลขาดทุนจากการวัดมูลค่าใหม่ของผลประโยชน์พนักงานที่กำหนดไว้			1,681.00	3.17		0.00
กำไร(ขาดทุน)เบ็ดเสร็จรวมสำหรับปี	(106,192.00)	(24.15)	(56,513.00)	(106.51)	1,257.00	2.37

รายการ	ปี 2559		ปี 2560		ปี 2561	
	ตรวจสอบแล้ว		ตรวจสอบแล้ว		ตรวจสอบแล้ว	
	จำนวน	ร้อยละ	จำนวน	ร้อยละ	จำนวน	ร้อยละ
การแบ่งกำไร(ขาดทุน)						
ส่วนที่เป็นของผู้ถือหุ้นบริษัทใหญ่	(106,191.00)		(56,512.00)		(2,581.00)	
ส่วนที่เป็นของผู้ถือหุ้นส่วนน้อย	(1.00)		(1.00)		3,838.00	
	(106,192.00)		(56,513.00)		1,257.00	
กำไร(ขาดทุน)ต่อหุ้นขั้นพื้นฐาน						
กำไร(ขาดทุน)ต่อหุ้น(บาท)	(0.18)		(0.079)		(0.003)	
กำไร(ขาดทุน)ต่อหุ้นปรับลด						
กำไร(ขาดทุน)ต่อหุ้น(บาท)	(0.17)		(0.074)		(0.003)	

รายการ	ปี 2559	ปี 2560	ปี 2561
	ตรวจสอบแล้ว	ตรวจสอบแล้ว	ตรวจสอบแล้ว
	จำนวน	จำนวน	จำนวน
กระแสเงินสดจากการดำเนินงาน			
กำไร(ขาดทุน)ก่อนภาษีเงินได้	(115,187.00)	(58,194.00)	2,048.00
ขาดทุนจากการดำเนินงานส่วนงานที่ยกเลิก	107.00	0.00	0.00
รายการปรับปรุงเพื่อกระทบยอดกำไร(ขาดทุน)สุทธิ			
เป็นเงินสดรับ(จ่าย) จากกิจกรรมดำเนินงาน:			
หนี้สูญรับคืน	0.00	0.00	0.00
ตัดจำหน่ายหนี้สูญ	0.00	0.00	0.00
กลับรายการค่าเผื่อหนี้สงสัยจะสูญ	34,748.00	19,372.00	(19,000.00)
ขาดทุน(กำไร)จากอัตราแลกเปลี่ยนที่ยังไม่เกิดขึ้นจริง	0.00	0.00	0.00
ขาดทุน(โอนกลับ)จากการลดมูลค่าของต้นทุนพัฒนาโครงการ	28,873.00	(5,275.00)	(878.00)
(กำไร)ขาดทุนจากการจำหน่ายสินทรัพย์	1,272.00	79.00	
ขาดทุนจากการด้อยค่าเงินลงทุน-บริษัทย่อย			
ขาดทุนจากการด้อยค่าเงินลงทุน-อื่น	9,135.00	2,475.00	1,305.00
(กำไร)ขาดทุนจากการจำหน่ายเงินลงทุน			(2,019.00)
(กลับรายการ)ค่าเผื่อการด้อยค่าของทรัพย์สิน	0.00	0.00	
สินทรัพย์ตัดบัญชี	1,159.00	2,273.00	134.00
หนี้สินตัดบัญชี	(7,814.00)	(924.00)	(2,054.00)
ค่าเสื่อมราคาและค่าตัดจำหน่าย	3,473.00	6,406.00	24,450.00
ค่าใช้จ่ายผลประโยชน์พนักงาน	1,373.00	875.00	447.00
ค่าใช้จ่ายดอกเบี้ย	4,352.00	54.00	6,865.00
ดอกเบี้ยรับ	(5,323.00)	(3,954.00)	(3,905.00)
กำไร(ขาดทุน)จากการดำเนินงานก่อนการเปลี่ยนแปลง	**(43,832.00)**	**(36,813.00)**	**7,393.00**
ในสินทรัพย์และหนี้สินดำเนินงาน			
(เพิ่มขึ้น)ลดลงในลูกหนี้การค้าและลูกหนี้หมุนเวียนอื่น	1,796.00	(22,677.00)	(51,116.00)
(เพิ่มขึ้น)ลดลงในลูกหนี้การค้ากิจการที่เกี่ยวข้องกัน	0.00	0.00	(2,455.00)
(เพิ่มขึ้น)ลดลงในต้นทุนพัฒนาโครงการอสังหาริมทรัพย์	362,793.00	33,572.00	61,308.00
(เพิ่มขึ้น)ลดลงในสินทรัพย์หมุนเวียนอื่น	170.00	0.00	0.00
(เพิ่มขึ้น)ลดลงในสินทรัพย์ไม่หมุนเวียนอื่น	1,208.00	148.00	101.00
เพิ่มขึ้น(ลดลง)ในเจ้าหนี้การค้าและเจ้าหนี้หมุนเวียนอื่น	(20,296.00)	(3,283.00)	3,870.00
เพิ่มขึ้น(ลดลง)ในเงินรับล่วงหน้าตามสัญญาจะซื้อจะขาย	(42,257.00)	(2,689.00)	141.00
เพิ่มขึ้น(ลดลง)ในหนี้สินหมุนเวียนอื่น	0.00	0.00	0.00
เจ้าหนี้อื่น-กิจการอื่น	0.00	0.00	0.00
เงินประกันเพื่อศึกษาโครงการ	0.00	0.00	0.00
จ่ายผลประโยชน์พนักงานกรณีเกษียณอายุ	(249.00)	(141.00)	(359.00)
จ่ายดอกเบี้ย	(5,566.00)	(54.00)	(6,865.00)
จ่ายภาษีเงินได้	(4,365.00)	(873.00)	(1,189.00)
เงินสดสุทธิได้มาจาก(ใช้ไปใน)กิจกรรมดำเนินงาน	**249,402.00**	**(32,810.00)**	**10,829.00**

รายการ	ปี 2559	ปี 2560	ปี 2561
	ตรวจสอบแล้ว	ตรวจสอบแล้ว	ตรวจสอบแล้ว
	จำนวน	จำนวน	จำนวน
กระแสเงินสดจากกิจกรรมลงทุน			
(เพิ่มขึ้น)ลดลงในเงินลงทุนชั่วคราว	(30,250.00)	100,250.00	0.00
เงินสดจ่ายซื้อเงินลงทุนในบริษัทย่อย	(36,330.00)		
รับชำระเงินให้กู้ยืมระยะสั้นกิจการที่เกี่ยวข้องกัน			
เงินให้กู้ยืมแก่กิจการที่เกี่ยวข้องกัน			
เงินให้กู้ยืมระยะยาวแก่บริษัทอื่น			(65,725.00)
เงินฝากสถาบันการเงินที่มีภาระค้ำประกัน	100,000.00	0.00	(1,710.00)
เงินจ่ายล่วงหน้าค่าหุ้น	0.00	0.00	0.00
เงินสดจ่ายซื้อที่ดิน อาคาร และอุปกรณ์	(1,033.00)	(1,874.00)	(426,079.00)
เงินสดจ่ายซื้อกิจการพลังงานแสงอาทิตย์	0.00	(74,154.00)	0.00
เงินสดจ่ายซื้อสินทรัพย์ไม่มีตัวตนอื่น	(45.00)	0.00	(36,128.00)
เงินสดรับจากการจำหน่ายสินทรัพย์	4,675.00	9.00	0.00
เงินสดรับจากเงินปันผลรับ	0.00	0.00	0.00
ดอกเบี้ยรับ	5,743.00	4,140.00	3,905.00
เงินสดสุทธิได้มาจาก(ใช้ไปใน)กิจกรรมลงทุน	**42,760.00**	**28,371.00**	**(525,737.00)**
กระแสเงินสดจากกิจกรรมจัดหาเงิน			
จ่ายชำระเงินกู้ยืมระยะสั้น	(9,026.00)	(4,772.00)	0.00
เงินสดรับจากการกู้ยืมเงินระยะสั้นจากบุคคลที่เกี่ยวข้องกัน			60,700.00
จ่ายชำระเงินกู้ยืมจากบุคคลและกิจการที่เกี่ยวข้องกัน			(20,400.00)
เงินสดรับจากการกู้ยืมระยะยาวจากกิจการเกี่ยวข้องกัน			12,000.00
จ่ายชำระเงินกู้ยืมระยะยาวจากกิจการที่เกี่ยวข้องกัน			(3,000.00)
จ่ายชำระหนี้สินตามสัญญาเช่าการเงิน	(4,798.00)	(312.00)	(329.00)
รับเงินกู้ยืมระยะยาวจากสถาบันการเงิน	0.00	0.00	208,950.00
จ่ายชำระเงินกู้ยืมระยะยาวจากสถาบันการเงิน	(360,034.00)	0.00	(5,349.00)
เงินสดรับจากการเพิ่มทุน	129,525.00	0.00	103,004.00
เงินสดสุทธิได้มาจาก(ใช้ไปใน)กิจกรรมจัดหาเงิน	**(244,333.00)**	**(5,084.00)**	**355,576.00**
เงินสดและรายการเทียบเท่าเงินสดเพิ่มขึ้น(ลดลง)สุทธิ	47,829.00	(9,523.00)	(159,332.00)
เงินสดและรายการเทียบเท่าเงินสด ณ วันต้นปี	174,752.00	222,581.00	213,059.00
เงินสดและรายการเทียบเท่าเงินสด ณ วันสิ้นงวดจากการดำเนินงานที่ยกเลิก	0.00	0.00	(171.00)
เงินสดและรายการเทียบเท่าเงินสด ณ วันสิ้นปี	**222,581.00**	**213,058.00**	**53,556.00**

อัตราส่วนทางการเงิน

อัตราส่วนสภาพคล่อง(LIQUIDITY RATIO)	ปี 2559	ปี 2560	ปี 2561
อัตราส่วนสภาพคล่อง (เท่า)	25.62	26.26	3.17
อัตราส่วนสภาพคล่องหมุนเร็ว (เท่า)	12.92	13.54	1.64
อัตราส่วนหมุนเวียนลูกหนี้การค้า (เท่า)	51.93	4.82	3.36
ระยะเวลาเก็บหนี้เฉลี่ย (วัน)	7.03	75.68	108.53
อัตราการหมุนเวียนของสินทรัพย์ถาวร(เท่า)	10.14	0.14	0.21
อัตราส่วนหมุนเวียนสินค้าคงเหลือ(เท่า)	1.58	0.12	0.56
ระยะเวลาขายสินค้าเฉลี่ย (วัน)	230.34	2,446.61	649.41
อัตราส่วนหมุนเวียนเจ้าหนี้ (เท่า)	21.64	2.22	5.64
ระยะเวลาชำระหนี้ (วัน)	16.87	164.58	64.74
Cash Cycle (วัน)	220.50	2,357.71	693.19
อัตราส่วนแสดงความสามารถในการหากำไร (PROFITABILTY RATIO)			
อัตรากำไรขั้นต้น(%)	9.74%	11.34%	25.18%
อัตรากำไรสุทธิ (%)	-24.15%	-109.68%	0.78%
อัตราผลตอบแทนผู้ถือหุ้น (%)	-15.14%	-8.34%	-0.37%
อัตราส่วนแสดงประสิทธิภาพในการดำเนินงาน (EFFICENCY RATIO)			
อัตราผลตอบแทนจากสินทรัพย์ (%)	-14.74%	-8.29%	0.76%
อัตราการหมุนเวียนของสินทรัพย์ (เท่า)	0.59	0.08	0.18
อัตราส่วนวิเคราะห์นโยบายทางการเงิน (FINANCIAL POLICY RATIO)			
อัตราส่วนหนี้สินต่อส่วนของผู้ถือหุ้น (เท่า)	0.04	0.03	0.36
อัตราส่วนความสามารถชำระดอกเบี้ย (เท่า)	-24.95	-1076.67	1.42

14. การวิเคราะห์ฐานะการเงิน และผลการดำเนินงาน

14.1 ภาพรวมผลการดำเนินงานที่ผ่านมา

บริษัท กรีน รีซอร์สเซส จำกัด (มหาชน) (ชื่อเดิม บริษัท เอเชีย คอร์ปอเรท ดีเวลลอปเมนท์ จำกัด (มหาชน)) ชื่อเดิม บริษัท ไมด้า-เมดดาลิสท์ เอ็นเธอร์เทนเมนท์ จำกัด (มหาชน) ประกอบกิจการผลิตและจำหน่ายผลิตภัณฑ์ประเภทเครื่องเล่นอิเลคทรอนิคส์ เช่น เครื่องเล่นปาเป้าอิเลคทรอนิคส์ โต๊ะพูล และโต๊ะฟุตบอล เป็นต้น ซึ่งมียอดขายที่ลดลงอย่างต่อเนื่อง เนื่องจากสภาพเศรษฐกิจโลก โดยเฉพาะอย่างยิ่งในตลาดผลิตภัณฑ์เพื่อความบันเทิง รวมทั้งกระแสทางเทคโนโลยีต่างๆ ในปี 2555 บริษัทจึงได้เริ่มมีการปรับกลยุทธ์ในการประกอบธุรกิจโดยมีการลงทุนในธุรกิจพัฒนาอสังหาริมทรัพย์ ซึ่งปัจจุบันบริษัทมีโครงการคอนโดมิเนียม ในจังหวัดมหาสารคาม ชื่อ ร็อคเซียคอนโด จำนวน 4 อาคาร เริ่มโอนให้แก่ลูกค้าที่สนใจตั้งแต่ปี 2559 แต่เนื่องจากที่ผ่านมามีความล่าช้าในการจำหน่ายทำให้บริษัทปรับเปลี่ยนอาคารบางส่วนเป็นให้เช่า เนื่องจากทำเลที่ตั้งโครงการใกล้กับสถาบันการศึกษาซึ่งได้รับการตอบรับจากลูกค้าเป็นอย่างดี ภายหลังจากเปิดให้บริการตั้งแต่เดือนเมษายน 2560 ปัจจุบันมีลูกค้าเช่าอยู่มากกว่าร้อยละ 90 ของจำนวนห้องเช่า

บริษัท เมดดาลิสท์ วิชั่น จำกัด (บริษัทย่อย) ประกอบกิจการ พาณิชย์อิเล็กทรอนิกส์ เป็นบริษัทย่อยของบริษัท และพัฒนาโปรแกรมเพื่อสนับสนุน เครื่องเล่นอิเลคทรอนิคส์ ซึ่งเป็นธุรกิจของบริษัท แต่เนื่องจากการเปลี่ยนแปลงนโยบายการทำธุรกิจของบริษัท ส่งผลกระทบต่อการดำเนินงานของบริษัทดังกล่าว ปัจจุบันได้จดเลิกกิจการกับกรมพัฒนาธุรกิจการค้าตั้งแต่วันที่ 27 ธันวาคม 2559 และจดชำระบัญชีวันที่ 3 พฤษภาคม 2560

ในปี 2555 บริษัท มีการจัดตั้งบริษัท กรีน พลัส แอสเซท จำกัด ชื่อเดิม บริษัท บูสท์ พลัส จำกัด (บริษัทย่อย) ประกอบกิจการรับจ้างจัดงานทั้งภายในและภายนอกสถานที่ จัดคอนเสิร์ต และจัดกิจกรรมส่งเสริมการตลาด แต่เนื่องจากการเปลี่ยนแปลงนโยบายการประกอบธุรกิจของบริษัท สภาพเศรษฐกิจและสถานการณ์ทางการเมืองในขณะนั้น ทำให้ผลประกอบการของบริษัทย่อยไม่เป็นไปตามเป้าหมาย และ ปี 2561 บริษัทได้จำหน่ายเงินลงทุนในบริษัทย่อยดังกล่าวให้แก่ผู้ที่สนใจแล้วตามมติที่ประชุมกรรมการครั้งที่ 11/2561 วันที่ 11 พฤศจิกายน 2561

ในปี 2558 บริษัท มีการจัดตั้ง บริษัท เอ ซี ดี เอ็นเนอร์ยี่ จำกัด ประกอบกิจการเกี่ยวกับพลังงานไฟฟ้า และพลังงานทดแทน ซึ่งอยู่ระหว่างการศึกษาและวางแผนการดำเนินธุรกิจ

ในปี 2559 บริษัท ได้เข้าซื้อหุ้นของบริษัท โอริน พร็อพเพอร์ตี้ จำกัด ซึ่งดำเนินธุรกิจพัฒนาอสังหาริมทรัพย์ประเภทคอนโดมิเนียม ชื่อโครงการ ออริจินส์ บางมด – พระราม 2 ปัจจุบันโครงการแล้วเสร็จและอยู่ระหว่างการโอนให้แก่ผู้ซื้อ ซึ่งมียอดโอนจนถึงวันที่ 31 ธันวาคม 2561 จำนวน 313 ห้อง จาก ทั้งหมด 371 ห้อง คิดเป็นร้อยละ 84.37 ของจำนวนห้องทั้งหมด

ในปี 2560 บริษัทได้เข้าลงทุนในบริษัท เจ.อี โซล่าร์ ลพบุรี จำกัด ซึ่งดำเนินธุรกิจผลิตและจำหน่ายกระแสไฟฟ้า โดยทำสัญญาซื้อขายไฟฟ้ากับการไฟฟ้าส่วนภูมิภาคเป็นเวลา 25 ปี (สิ้นสุด 31 ธันวาคม 2581)

ในปี 2561 บริษัทได้รับโอนสัญญาซื้อขายไฟฟ้าจากบริษัท เจ.อี โซล่าร์ ลพบุรี จำกัด และเริ่มรับรายได้จากการจำหน่ายไฟฟ้าตั้งแต่ เดือนพฤศจิกายน 2561 และในปีนี้บริษัท เอ ซี ดี เอ็นเนอร์ยี่ จำกัด ซึ่งเป็นบริษัทย่อยของบริษัทได้เข้าลงทุนในหุ้นของบริษัทที่ทำสัญญาซื้อขายไฟฟ้ากับการไฟฟ้าส่วนภูมิภาคจำนวน 2 แห่ง โดยในเดือน มีนาคม ได้ลงทุนในหุ้นบริษัท เอส เค วัน เพาเวอร์ จำกัด (“SK1”) ซึ่งดำเนินกิจการโครงการโรงไฟฟ้าพลังงานแสงอาทิตย์ชนิดติดตั้งบนพื้นดิน ขนาด 5.0 เมกะวัตต์ ในจังหวัดสระแก้ว และในเดือน กันยายน ได้ เข้าลงทุน ในบริษัท เวนตุส โซล่าร์ จำกัด (“VT”) ซึ่งดำเนินกิจการโครงการโรงไฟฟ้าพลังงานแสงอาทิตย์ชนิดติดตั้งบนพื้นดิน ขนาด 5.0 เมกะวัตต์ในจังหวัดนครราชสีมา

14.1.1 รายได้

บริษัทมีรายได้รวมในปี 2561 และ 2560 จำนวน 53.06 และ 439.71 ล้านบาท ตามลำดับ ลดลง 386.65 ล้านบาท หรือลดลงร้อยละ 87.93 เมื่อเทียบกับระยะเวลาเดียวกันของปีก่อน โดยแหล่งรายได้สามารถจำแนกออกได้เป็น 3 ประเภท คือ รายได้จากการขาย รายได้จากการบริการ และรายได้อื่น ดังนี้

(หน่วย : ล้านบาท)

รายการ	ปี 2559		ปี 2560		ปี 2561	
	จำนวน	ร้อยละ	จำนวน	ร้อยละ	จำนวน	ร้อยละ
รายได้จากการขาย						
- พัฒนาอสังหาริมทรัพย์เพื่อขาย	427.53	97.23	39.91	75.22	82.29	50.83
- พลังงานไฟฟ้า	0.00	0.00	1.42	2.68	40.57	25.06
รายได้จากการบริการ						
-รายได้จากการให้เช่าห้องพักรายเดือน	0.00	0.00	4.67	8.80	8.73	5.39
รายการ	**ปี 2559**		**ปี 2560**		**ปี 2561**	
	จำนวน	**ร้อยละ**	**จำนวน**	**ร้อยละ**	**จำนวน**	**ร้อยละ**
รายได้อื่น	12.17	2.77	7.06	13.30	30.30	18.72
รวมรายได้	40.50	100.00	439.70	100.00	161.89	100.00

<u>หมายเหตุ</u> รายได้อื่น เช่น รายได้บริการอื่น รายได้ดอกเบี้ยรับ กำไรจากการจำหน่ายทรัพย์สิน กำไรจากอัตราแลกเปลี่ยน และการกลับรายการหนี้สูญโอนกลับ เป็นต้น

รายได้จากการขาย แบ่งเป็น

รายได้จากการขายอสังหาริมทรัพย์

ในปี 2559 บริษัทมีรายได้จากการขายอสังหาริมทรัพย์ จำนวน 427.53 ล้านบาท เพิ่มขึ้นจำนวน 418.19 ล้านบาทเมื่อเทียบกับช่วงเดียวกันของปีก่อน ซึ่งมีจำนวน 9.34 ล้านบาท คิดเป็นร้อยละ4,477.41 เนื่องจากการลงทุนในบริษัท โอริน พร็อพเพอร์ตี้ จำกัด โดยระหว่างปี โครงการ ออริจิน พระราม 2 มียอดจำหน่ายร้อยละ 67.65 ของจำนวนทั้งหมด

ในปี 2560 บริษัทมีรายได้จากการขาย อสังหาริมทรัพย์ จำนวน 39.91ล้านบาท ลดลงจากปีก่อนจำนวน 387.62 ล้านบาทเมื่อเทียบกับช่วงเดียวกันของปีก่อนมีรายได้จำนวน 427.53 ล้านบาท ลดลงร้อยละ 90.66 ของรายได้ปีก่อน เนื่องจากลูกค้าส่วนใหญ่ไม่ผ่านการพิจารณาจากสถาบันการเงินทำให้มียอดโอนกรรมสิทธิ์ลดลง

ในปี 2561 บริษัทมีรายได้อสังหาริมทรัพย์ จำนวน 82.29 ล้านบาท เพิ่มขึ้นจากปีก่อนจำนวน 42.38 ล้านบาทเมื่อเทียบกับช่วงเดียวกันของปีก่อนมีรายได้จำนวน 39.91 ล้านบาท เพิ่มขึ้นร้อยละ 106.19 ของรายได้ปีก่อน เนื่องจากบริษัทย่อยแห่งหนึ่งมีรายได้จากการจำหน่ายอสังหาริมทรัพย์สูงขึ้นเนื่องจากการปรับกลยุทธในการจำหน่ายโครงการ

รายได้จากการจำหน่ายไฟฟ้า

ในปี 2560 บริษัทได้ลงทุนในบริษัทย่อยแห่งหนึ่งซึ่งประกอบกิจการจำหน่ายไฟฟ้าให้แก่การไฟฟ้าส่วนภูมิภาคโดยบริษัทเริ่มรับรู้รายได้จากการการจำหน่ายไฟฟ้าของบริษัทย่อยดังกล่าวในงบกำไรขาดทุน ตั้งแต่เดือน พฤศจิกายน เป็นจำนวน 1.42 ล้านบาท

ในปี 2561 บริษัทย่อยมีรายได้จากการจำหน่ายไฟฟ้าจำนวน 40.56 ล้านบาท เพิ่มขึ้นจากปีก่อนจำนวน 39.14 ล้านบาทเมื่อเทียบกับปีก่อนมีรายได้จำนวน 1.42 ล้านบาท เพิ่มขึ้นร้อยละ 2,756.34 ของรายได้ปีก่อน เนื่องจากในปีก่อนบริษัทเพิ่มเริ่มมีการลงทุนในธุรกิจพลังงานช่วงปลายปี และในปีนี้บริษัทย่อยแห่งหนึ่งได้ลงทุนในบริษัทที่ประกอบธุรกิจจำหน่ายพลังงานไฟฟ้าจำนวนสองแห่งโดยมีการรับรู้รายได้รวมในช่วงเดือน เมษายน และ เดือน ตุลาคม ตามลำดับ

รายได้จากการบริการ

ในปี 2560 รายได้จากการบริการ มีจำนวนทั้งสิ้น 4.67 ล้านบาท ส่วนใหญ่เกิดจากการเปลี่ยนแปลงนโยบายโดยการนำอาคารบางส่วนของโครงการอสังหาริมทรัพย์มาให้ลูกค้าเช่าเป็นรายเดือน โดยเริ่มให้ลูกค้าเช่าอยู่ตั้งแต่เดือน เมษายน 2560

รายได้จากการบริการในปี 2561 มีจำนวนทั้งสิ้น 8.73 ล้านบาทสูงขึ้นกว่าปีก่อนจำนวน 4.06 ล้านบาทเมื่อเทียบกับปีก่อนมีรายได้จำนวน 4.67 ล้านบาท เพิ่มขึ้นร้อยละ 86.94 ส่วนใหญ่เป็นรายได้จากการนำอาคารโครงการใน จ. มหาสารคาม มาปรับปรุงเป็นอาคารให้เช่าโดยปัจจุบันมีลูกค้าเช่าอยู่มากกว่าร้อยละ 80 ของจำนวนห้องเช่าที่เปิดให้บริการ

รายได้อื่น

รายได้อื่นของบริษัท ได้แก่ รายได้บริการอื่น รายได้ดอกเบี้ยรับ กำไรจากการจำหน่ายทรัพย์สิน กำไรจากอัตราแลกเปลี่ยน และการกลับรายการหนี้สูญโอนกลับ เป็นต้น

ในปี 2559 บริษัทมีรายได้อื่นซึ่งได้แก่ ดอกเบี้ยรับ ส่วนต่างเนื่องจากการยกเลิกสัญญา และค่าธรรมเนียมต่าง ๆ เป็นต้น โดยในระหว่างปีบริษัทย่อย มีส่วนต่างในการยกเลิกสัญญา จำนวน 6.55 ล้านบาท

ในปี 2560 บริษัทมีรายได้อื่นซึ่งได้แก่ ดอกเบี้ยรับ ส่วนต่างเนื่องจากการยกเลิกสัญญา และค่าธรรมเนียมต่าง ๆ เป็นต้น โดยในระหว่างปีบริษัทและบริษัทย่อยมีดอกเบี้ยรับจากสถาบันการเงินจำนวน 3.95 ล้านบาท

ในปี 2561 บริษัทมีรายได้อื่นซึ่งได้แก่ ดอกเบี้ยรับ กำไรจากการจำหน่ายเงินลงทุน การโอนกลับรายการด้อยค่าเงินลงทุน และกำไรจากการขายเงินลงทุนในบริษัทย่อย เป็นต้น โดยในระหว่างปีบริษัทและบริษัทย่อยมีการกลับรายการด้อยค่าเงินลงทุนจำนวน 19 ล้านบาท กำไรจากการขายเงินลงทุนในบริษัทย่อย จำนวน 2.12 ล้านบาท และดอกเบี้ยรับจำนวน 3.61 ล้านบาท

ต้นทุนขายอสังหาริมทรัพย์ (หน่วย : ล้านบาท)

รายการ	ปี 2559	ปี 2560	ปี 2561
ต้นทุนจากการขาย	385.89	34.59	62.06
รายได้จากการขาย	427.53	39.91	82.29
สัดส่วนต้นทุนต่อรายได้จากการขาย (ร้อยละ)	90.26	86.67	75.42

ต้นทุนขายของบริษัทประกอบด้วย ต้นทุนวัตถุดิบ ค่าแรงงานทางตรง และค่าใช้จ่ายในการผลิต

ปี 2559 บริษัทมีต้นทุนขายจำนวน 385.89 ล้านบาท คิดเป็นร้อยละ 90.26 ของรายได้จากการขาย ซึ่งเพิ่มขึ้นเมื่อเทียบกับระยะเวลาเดียวกันของปีก่อน และในปี 2559 บริษัทได้มีการตั้งค่าเผื่อการลดมูลค่าของต้นทุนการพัฒนาโครงการอสังหาริมทรัพย์เพื่อขาย จำนวน 28.87 ล้านบาท ซึ่งพิจารณาจากตามวิธีราคาทุนหรือมูลค่าสุทธิที่คาดว่าจะได้รับ โดยผู้ประเมินภายนอก

ปี 2560 บริษัทมีต้นทุนขายจำนวน 34.59 ล้านบาท คิดเป็นร้อยละ 86.67 ของรายได้จากการขาย ซึ่งลดลงเมื่อเทียบกับระยะเวลาเดียวกันของปีก่อน ในระหว่างปีบริษัทได้มีการกลับรายการค่าเผื่อการลดมูลค่าของต้นทุนการพัฒนาโครงการอสังหาริมทรัพย์เพื่อขาย จำนวน 5.28 ล้านบาท เนื่องจากมีการเปลี่ยนนโยบายในการจำหน่ายห้องชุดเป็นการนำห้องชุดบางส่วนให้ลูกค้าเช่า

ปี 2561 บริษัทมีต้นทุนขายจำนวน 62.06 ล้านบาท คิดเป็นร้อยละ 75.42 ของรายได้จากการขาย ซึ่งเพิ่มขึ้นเมื่อเทียบกับช่วงเดียวกันของปีก่อน เนื่องจากบริษัทได้มีการปรับแผนการขายและกลุ่มลูกค้าเป้าหมายของโครงการ

ต้นทุนขายกระแสไฟฟ้า (หน่วย : ล้านบาท)

รายการ	ปี 2559	ปี 2560	ปี 2561
ต้นทุนจากการขาย	0.00	0.42	19.09
รายได้จากการขาย	0.00	1.42	40.57
สัดส่วนต้นทุนต่อรายได้จากการขาย (ร้อยละ)	0.00	29.58	47.05

ต้นทุนขายกระแสไฟฟ้าประกอบด้วย ค่าแรงทางตรง ค่าเสื่อมราคาเครื่องจักรและอุปกรณ์ และค่าใช้จ่ายในการผลิต

ปี 2560 บริษัทย่อยมีต้นทุนจากการขายกระแสไฟฟ้าจำนวน 0.42 ล้านบาท คิดเป็นร้อยละ 29.58 ของรายได้จากการขาย ซึ่งเป็นค่าเสื่อมราคาเครื่องจักรและอุปกรณ์จำนวน 0.32 ล้านบาท

ปี 2561 บริษัทย่อยมีต้นทุนจากการขายกระแสไฟฟ้าจำนวน 19.09 ล้านบาท คิดเป็นร้อยละ 47.05 ของรายได้จากการขาย ซึ่งประกอบด้วย ค่าเสื่อมราคาเครื่องจักรและอุปกรณ์ ค่าซ่อมแซม-บำรุงรักษา ค่าสาธาณูปโภค ค่ากองทุนพัฒนาไฟฟ้า เงินสนับสนุนโครงการ เป็นต้น

ต้นทุนค่าเช่าและบริการ (หน่วย : ล้านบาท)

รายการ	ปี 2559	ปี 2560	ปี 2561
ต้นทุนค่าเช่าและบริการ	0.00	4.97	9.67
รายได้จากการบริการ	0.00	4.67	8.73
สัดส่วนต้นทุนต่อรายได้จากการบริการ (ร้อยละ)	0.00	106.42	110.77

ปี 2559 บริษัทไม่มีต้นทุนและรายได้จากการบริการ

ปี 2560 บริษัทมีต้นทุนค่าเช่าและบริการจำนวน 4.97 ล้านบาท คิดเป็นร้อยละ 106.42 ของรายได้จากการบริการ ซึ่งค่าใช้จ่ายที่เกิดขึ้นเป็นค่าใช้จ่ายที่เกี่ยวข้องกับการให้บริการห้องพักรายเดือนของโครงการแห่งหนึ่งของบริษัท เช่น ค่าเสื่อมราคา ค่าจ้าง ค่าบริการ ค่าสาธารณูปโภคต่างๆ เป็นต้น

ปี 2561 บริษัทมีต้นทุนค่าเช่าและบริการจำนวน 9.67 ล้านบาท คิดเป็นร้อยละ 110.77 ของรายได้จากการเช่าและบริการ ซึ่งค่าใช้จ่ายที่เกิดขึ้นเป็นค่าใช้จ่ายที่เกี่ยวข้องกับการให้บริการห้องพักรายเดือนของโครงการแห่งหนึ่งของบริษัท และค่าใช้จ่ายในการให้เช่าพื้นที่บางส่วนของสำนักงานใหญ่และโครงการโรงไฟฟ้าลพบุรี เช่น ค่าเสื่อมราคา ค่าจ้าง ค่าบริการ ค่าสาธารณูปโภคต่างๆ เป็นต้น

ค่าใช้จ่ายในการขายและบริหาร

(หน่วย : ล้านบาท)

รายการ	ปี 2559	ปี 2560	ปี 2561
ค่าใช้จ่ายในการขาย	20.81	5.18	16.50
ค่าใช้จ่ายในการบริหาร	134.50	54.92	41.01
ค่าตอบแทนผู้บริหาร	13.59	11.18	11.52
รวมค่าใช้จ่ายจากการขายและบริหาร	168.90	71.28	69.03
รวมรายได้	439.71	53.06	161.89
สัดส่วนค่าใช้จ่ายในการขายและบริหารต่อรายได้รวม (ร้อยละ)	38.41	134.34	42.64

ในปี 2561 2560 และ 2559 บริษัทมีค่าใช้จ่ายในการขายและบริหารจำนวน 69.03 ล้านบาท 71.28 ล้านบาท และจำนวน 168.90 ล้านบาท ตามลำดับ โดยค่าใช้จ่ายในการขายประกอบด้วยค่าใช้จ่ายด้านการตลาด เช่น ค่าจัดการด้านการตลาด ค่านายหน้า ค่าโฆษณาส่งเสริมการขาย ค่าธรรมเนียม ค่าใช้จ่ายในการโอน เป็นต้นโดยค่าใช้จ่ายในการขายเพิ่มขึ้นและลดลงตามยอดขายอสังหาริมทรัพย์ของบริษัท

ส่วนค่าใช้จ่ายในการบริหารประกอบด้วย ค่าใช้จ่ายเกี่ยวกับพนักงาน ค่าตอบแทนฝ่ายบริหาร ต้นทุนทางการเงิน ขาดทุนจากการด้อยค่าเงินลงทุน ขาดทุนจากเงินจ่ายล่วงหน้า หนี้สงสัยจะสูญ ขาดทุนจากการลดมูลค่าต้นทุนโครงการอสังหาริมทรัพย์ และค่าบริหารงานอื่นๆ เป็นต้น โดยสามารถแบ่งได้ดังนี้

(หน่วย : ล้านบาท)

ค่าใช้จ่ายในการบริหาร	**ปี 2559**	**ปี 2560**	**ปี 2561**
ค่าใช้จ่ายที่เกี่ยวข้องกับพนักงาน	22.92	16.40	17.32
ค่าตอบแทนฝ่ายบริหาร	14.50	11.18	11.52
ค่าบริหารงานอื่น ๆ	33.05	21.90	16.95
ต้นทุนทางการเงิน	4.43	0.05	4.83
หนี้สงสัยจะสูญ [1]	35.18	19.37	0.00
ขาดทุนจากการลดมูลค่าต้นทุนโครงการอสังหาริมทรัพย์ [2]	28.87	(5.28)	0.61
ขาดทุนจากการด้อยค่าเงินลงทุน [3]	9.14	2.48	1.30
รวม	**148.09**	**66.10**	**52.53**

<u>หมายเหตุ</u> *[1] ในปี 2559 บริษัทพิจารณาตั้งหนี้สงสัยจะสูญเงินประกันการศึกษาโครงการ จำนวน 35 ล้านบาท ซึ่งปัจจุบันอยู่ในขั้นตอนการติดตามหนี้ของฝ่ายนิติกรรมของบริษัท ในปี 2560 บริษัทย่อยตั้งหนี้สงสัยจะสูญเงินมัดจำค่าหุ้นในบริษัทแห่งหนึ่งซึ่งบริษัทย่อยเป็นผู้ลงทุนจำนวน 19 ล้านบาท ซึ่งอยู่ในระหว่างการทวงถาม ส่วนที่เหลือเป็นการปรับรายการลูกหนี้การค้าและลูกหนี้อื่นของบริษัทและบริษัทย่อย ในปี 2561 บริษัทย่อยได้กลับรายการหนี้สงสัยจะสูญจำนวน 19 ล้านบาทเนื่องจากกรรมการบริษัทมีความเห็นให้ลงทุนในบริษัทดังกล่าวเนื่องจากมีความคืบหน้าในการได้รับโอนสัญญาซื้อขายไฟฟ้าจากคู่สัญญาเดิมซึ่งทำสัญญากับการไฟฟ้าส่วนภูมิภาค*

[2] ในปี 2559 บริษัทได้บันทึกขาดทุนจากการลดมูลค่าของโครงการอสังหาริมทรัพย์ โครงการ ร็อคเซีย จ.มหาสารคาม เนื่องจากเป็นโครงการที่ค้างมานาน และมียอดขายค่อนข้างน้อยอาจได้รับผลกระทบจากสภาพเศรษฐกิจ ซึ่งได้มีการคำนวณและวิเคราะห์มูลค่าโดยผู้ประเมินอิสระ ปี 2560 บริษัทกลับรายการด้อยค่าต้นทุนโครงการอสังหาริมทรัพย์จำนวน 5.28 ล้านบาท เนื่องจากการเปลี่ยนนโยบายจากการขายเป็นการให้เช่า ปี 2561 บริษัทได้บันทึกขาดทุนจากการลดมูลค่าของโครงการ ร็อคเซีย จ.มหาสารคามเพิ่มจำนวน 0.61 ล้านบาท

[3] ในปี 2561 2560 และ 2559 บริษัทได้บันทึกค่าเผื่อการด้อยค่าของเงินลงทุนในบริษัท ออร่า ดรีม จำกัด บางส่วน เนื่องจากปัจจุบันบริษัทดังกล่าวยังมีผลขาดทุนการดำเนินงาน

กำไร(ขาดทุน)สุทธิ (หน่วย : ล้านบาท)

รายการ	ปี 2559	ปี 2560	ปี 2561
กำไรสุทธิ	(106.19)	(56.51)	(2.58)
กำไรสุทธิต่อหุ้น (บาท)	(0.18)	(0.08)	(0.003)
อัตรากำไรสุทธิ (ร้อยละ)	(24.15)	(109.68)	0.78
อัตราผลตอบแทนส่วนของผู้ถือหุ้น (ร้อยละ)	(15.14)	(8.34)	(0.37)
อัตราผลตอบแทนจากสินทรัพย์ (ร้อยละ)	(14.74)	(8.29)	(0.76)

ปี 2559 2560 และ 2561 บริษัทมีผลขาดทุนสุทธิจำนวน 106.19 ล้านบาท จำนวน 56.51 ล้านบาท และ จำนวน 2.58 ล้านบาท ตามลำดับ ซึ่งเป็นการขาดทุนที่ลดลงตามลำดับ

ปี 2559 บริษัทมีผลขาดทุนสุทธิลดลง 7.88 ล้านบาท คิดเป็นร้อยละ 6.91 เมื่อเทียบกับปีก่อน ซึ่งสาเหตุที่บริษัทมีผลขาดทุนลดลงเนื่องจากบริษัทมีการพิจารณาบันทึกขาดทุนจากการลดมูลค่าของโครงการอสังหาริมทรัพย์ โครงการ ร็อคเซีย จ.มหาสารคาม เนื่องจากเป็นโครงการที่ค้างมานาน และมียอดขายค่อนข้างน้อยอาจได้รับผลกระทบจากสภาพเศรษฐกิจ รวมทั้งบันทึกค่าเผื่อการด้อยค่าเงินลงทุนในบริษัท แห่งหนึ่งเนื่องจากยังมีผลขาดทุนการดำเนินงาน นอกจากนี้บริษัทมีการอนุมัติปิดบริษัทย่อย (บริษัท เมดดาลิสท์ วิชั่นส์ จำกัด) เนื่องจากไม่ได้ดำเนินกิจการเป็นเวลานาน

ปี 2560 บริษัทมีผลขาดทุนสุทธิลดลง 49.68 ล้านบาท คิดเป็นร้อยละ 46.78 เมื่อเทียบกับปีก่อน เนื่องจากบริษัทได้มีนโยบายในการนำอาคารชุดบางส่วนเปิดให้ลูกค้าเช่า และมีการปรับปรุงกลับรายการด้อยค่าเงินลงทุนเนื่องจากเกิดรายได้อย่างต่อเนื่อง และในช่วงปลายปี 2560 บริษัทได้เริ่มลงทุนในธุรกิจพลังงานโดยการลงทุนในบริษัท เจ.อี โซล่าร์ ลพบุรี จำกัด ทำให้เกิดรายได้อีกทางหนึ่ง รวมถึงค่าใช้จ่ายในการดำเนินงานที่ลดลงจากปีก่อนโดยค่าใช้จ่ายในการขายลดลงร้อยละ 75.10 และค่าใช้จ่ายในการบริหารลดลงร้อยละ 55.36 เมื่อเทียบกับปีก่อน

ในปี 2561 บริษัทมีผลขาดทุนสุทธิลดลง 53.93 ล้านบาท คิดเป็นร้อยละ 95.43 เมื่อเทียบกับปีก่อน เนื่องจากระหว่างปีบริษัทย่อยของบริษัทได้ลงทุนเพิ่มในธุรกิจพลังงานจำนวน 10 เมกกะวัตต์ และบริษัทย่อยอีกแห่งมีรายได้จากการโอนห้องชุดเพิ่มขึ้น รวมถึงค่าใช้จ่ายในการดำเนินงานลดลงจากปีก่อนโดยค่าใช้จ่ายบริหารลดลงร้อยละ 25.33 เมื่อเทียบกับปีก่อน

ในปี 2557 บริษัท เมดดาลิสท์ วิชั่น จำกัดซึ่งเป็นบริษัทย่อยของบริษัทฯมีการดำเนินธุรกิจเกี่ยวกับการบริการและพัฒนาระบบโปรแกรมที่เกี่ยวข้องกับเครื่องเล่นสันทนาการนั้นได้มีการหยุดการประกอบกิจการเนื่องจากการเปลี่ยนแปลงแผนการดำเนินธุรกิจของบริษัทฯ เนื่องจากที่ผ่านมาบริษัทฯมีกลุ่มลูกค้าเดียวกับลูกค้าของบริษัทฯ โดยให้บริการเกี่ยวกับการดูแล ซ่อมแซม และพัฒนาระบบโปรแกรมของเครื่องเล่นสันทนาการที่บริษัทฯจำหน่ายนั้น ขณะนี้อยู่ระหว่างการวางแผนในการดำเนินธุรกิจใหม่ โดยฝ่ายบริหารกำลังพิจารณาเกี่ยวกับแนวทางการประกอบธุรกิจของบริษัทย่อยดังกล่าว

ส่วนบริษัทย่อยอีกแห่งคือ บริษัท กรีน พลัส แอทเซส จำกัด (ชื่อเดิม บริษัท บูสท์พลัส จำกัด) เดิมประกอบกิจการรับจ้างจัดงานทั้งภายใน และภายนอกสถานที่ จัดคอนเสิร์ต และจัดกิจกรรมส่งเสริมการตลาด แต่จากสภาวะเศรษฐกิจ การแข่งขันของตลาด และสถานการณ์ความไม่สงบภายในประเทศ ที่ผ่านมาทำให้บริษัทได้รับผลกระทบจากเหตุการณ์ดังกล่าวไม่สามารถดำเนินงานได้ตามแผนงานที่วางไว้และในปี 2561 บริษัทได้จำหน่ายเงินลงทุนในบริษัทย่อยแห่งนี้แก่บุคคลซึ่งไม่มีส่วนเกี่ยวข้องกับกิจการในเดือน ธันวาคม

ในปี 2558 บริษัทมีการลงทุนในบริษัท เอซีดี เอ็นเนอร์ยี่ จำกัด (ACD ENERGY CO.LTD.,) ทุนจดทะเบียนจำนวน 1,000,000 บาท (หนึ่งล้านบาทถ้วน) จดทะเบียนจัดตั้งเมื่อวันที่ 11 มีนาคม 2558 ปัจจุบันมีทุนจดทะเบียน 50,000,000 บาท

ทุนชำระแล้ว จำนวน 20,000,000 บาท เพื่อขยายการเติบโตในสายธุรกิจพลังงาน ซึ่งผู้บริหารมีความเห็นว่า ธุรกิจพลังงานทดแทนเป็นธุรกิจที่กำลังเติบโตอย่างต่อเนื่อง เช่น SOLAR, พลังงานลม, พลังงานน้ำ เป็นต้น ซึ่งคาดการณ์ว่าในอนาคตน้ำมันกำลังจะลดลง ก๊าซธรรมชาติจะเข้ามามีบทบาทมากขึ้น และผู้บริหารเล็งเห็นว่าธุรกิจดังกล่าวน่าจะทำให้บริษัทมีส่วนแบ่งทางการตลาดที่มากขึ้น ปัจจุบันบริษัทดังกล่าวอยู่ในระหว่างการศึกษาและวางแผนการดำเนินงาน

จากข้อมูลข้างต้นในปี 2557 และ 2558 บริษัทย่อยของบริษัทฯ ส่วนใหญ่ยังอยู่ในระหว่างการวางแผนการดำเนินงานและการลงทุน ซึ่งบริษัทฯได้มีการพิจารณาถึงความเสี่ยงในการดำเนินงานของบริษัทฯและบริษัทย่อยที่ส่งผลกระทบต่อบริษัท อย่างไรก็ตามบริษัทยังคงมีความสามารถในการดำเนินกิจการอย่างต่อเนื่อง โดยระหว่างไตรมาสสุดท้ายบริษัทฯได้เริ่มมีการรับรู้รายได้จากการดำเนินงานในธุรกิจพัฒนาอสังหาริมทรัพย์ และยังคงมีแผนการลงทุนในบริษัทฯและบริษัทย่อยในปี 2559 เพื่อให้เกิดการรับรู้รายได้จากการดำเนินงานของบริษัทฯและบริษัทย่อยอย่างต่อเนื่อง

ในปี 2559 บริษัทมีการลงทุนในบริษัท โอริน พร็อพเพอร์ตี้ จำกัด (Orin Property Co.,Ltd.) ทุนจดทะเบียน 150,000,000 บาท (หนึ่งร้อยห้าสิบล้านบาท) โดยซื้อหุ้นของบริษัทดังกล่าวจากผู้ถือหุ้นของบริษัทในราคา 160 ล้านบาทเมื่อวันที่ 1 มีนาคม 2559 โดยบริษัทดังกล่าวได้มีการดำเนินธุรกิจในสายงานพัฒนาโครงการอสังหาริมทรัพย์ ชื่อ โครงการ คอนโดออริจินท์ บางมด พระราม 2 ซึ่งได้มีการเปิดให้ลูกค้าที่สนใจจองโครงการตั้งแต่ปี 2557 และเริ่มโอนให้แก่ลูกค้าในปี 2559 โดยเริ่มโอนให้แก่ลูกค้าตั้งแต่เดือนมีนาคม 2559 ปัจจุบันมีการโอนห้องให้แก่ลูกค้าแล้วประมาณร้อยละ 73.85 ของจำนวนห้องทั้งหมดซึ่งคาดว่าจะสามารถจำหน่ายห้องทั้งหมดได้ภายในปี 2561

ระหว่างปี 2559 บริษัท เมดดาลิสท์ วิชั่น จำกัด ได้จดเลิกบริษัท กับกรมธุรกิจการค้า กระทรวงพาณิชย์ เมื่อวันที่ 27 ธันวาคม 2559 เนื่องจากบริษัทไม่มีนโยบายในการดำเนินงานในธุรกิจของบริษัทอีกต่อไป นอกจากนี้บริษัทยังมีผลการดำเนินงานขาดทุนอย่างต่อเนื่องนับตั้งแต่เริ่มประกอบกิจการผู้บริหารของบริษัทจึงมีมติให้เลิกกิจการ **ปัจจุบันจดชำระบัญชีเรียบร้อยแล้วตั้งแต่วันที่ 3 พฤษภาคม 2560**

ระหว่างปี 2560 บริษัทมีการลงทุนในบริษัท เจ.อี โซล่าร์ ลพบุรี จำกัด โดยซื้อหุ้นของบริษัทดังกล่าวจากผู้ถือหุ้นรายเดิมในราคา 14.50 ล้านบาท โดยบริษัทดังกล่าวประกอบธุรกิจจำหน่ายกระแสไฟฟ้าจากพลังงานแสงอาทิตย์ให้แก่หน่วยงานราชการ โดยเป็นคู่สัญญากับการไฟฟ้าส่วนภูมิภาคเป็นเวลา 25 ปี (สิ้นสุดสัญญาปี 2581) โดยบริษัทเริ่มบริหารงานในบริษัทดังกล่าวตั้งแต่เดือน พฤศจิกายน

ระหว่างปี 2561 บริษัท เอ.ซี.ดี. เอ็นเนอร์ยี่ จำกัดซึ่งเป็นบริษัทย่อยของบริษัท ได้เข้าลงทุนในบริษัท 2 แห่ง ซึ่งประกอบธุรกิจจำหน่ายพลังงานไฟฟ้าจากพลังงานแสงอาทิตย์ กำลังการผลิตรวม 10 เมกกะวัตต์ โดยลงทุนซื้อหุ้นสามัญในบริษัท เอสเควัน เพาเวอร์ จำกัด เป็นจำนวน 30.40 ล้านบาท เป็นหุ้นสามัญของบริษัทดังกล่าวจำนวน 294,000 หุ้น (ร้อยละ 29.40 ของทุนจดทะเบียน) และลงทุนซื้อหุ้นสามัญของบริษัท เวนตุส โซลาร์ จำกัด เป็นจำนวน 61.75 ล้านบาท เป็นหุ้นสามัญของบริษัทดังกล่าวจำนวน 367,497 หุ้น (ร้อยละ 49 ของทุนจดทะเบียน)

สินทรัพย์

ณ สิ้นปี 2561 บริษัทมีสินทรัพย์รวมจำนวน 1,130.78 ล้านบาท ลดลงจากสินทรัพย์รวม ณ สิ้นปี 2560 ซึ่งมีจำนวน 667.75 ล้านบาท โดยสินทรัพย์รวมปี 2561 แบ่งเป็นสินทรัพย์หมุนเวียน 230.75 ล้านบาท คิดเป็นร้อยละ 20.41 ของสินทรัพย์รวม และสินทรัพย์ไม่หมุนเวียน 900.03 ล้านบาท คิดเป็นร้อยละ 79.59 ของสินทรัพย์รวม เมื่อเทียบกับ ณ สิ้นปี 2560 ที่มีสินทรัพย์หมุนเวียน 437.26 ล้านบาท คิดเป็นร้อยละ 65.48 ของสินทรัพย์รวม และสินทรัพย์ไม่หมุนเวียน 230.50 ล้านบาท คิดเป็นร้อยละ 34.52 ของสินทรัพย์รวม สินทรัพย์รวมของบริษัทเพิ่มขึ้นจำนวน 463.03 ล้านบาท คิดเป็นร้อยละ 69.34

ของสินทรัพย์รวมปีก่อน โดยการเปลี่ยนแปลงที่สำคัญ เนื่องจากระหว่างปี บริษัทย่อยมีการเข้าลงทุนในบริษัทย่อยทางอ้อม จำนวน 2 แห่ง ซึ่งประกอบธุรกิจผลิตและจำหน่ายกระแสไฟฟ้าจากพลังงานแสงอาทิตย์มีมูลค่าโครงการรวมประมาณ 580 ล้านบาท

ณ สิ้นปี 2560 บริษัทมีสินทรัพย์รวมจำนวน 667.75 ล้านบาท ลดลงจากสินทรัพย์รวม ณ สิ้นปี 2559 ซึ่งมีจำนวน 734.40 ล้านบาท โดยสินทรัพย์รวมปี 2560 แบ่งเป็นสินทรัพย์หมุนเวียน 437.26 ล้านบาท คิดเป็นร้อยละ 65.48 ของสินทรัพย์รวม และสินทรัพย์ไม่หมุนเวียน 230.50 ล้านบาท คิดเป็นร้อยละ 34.52 ของสินทรัพย์รวม เมื่อเทียบกับ ณ สิ้นปี 2559 ที่มีสินทรัพย์หมุนเวียน 653.68 ล้านบาท คิดเป็นร้อยละ 89.01 ของสินทรัพย์รวม และสินทรัพย์ไม่หมุนเวียน 80.72 ล้านบาท คิดเป็นร้อยละ 10.99 ของสินทรัพย์รวม สินทรัพย์รวมของบริษัทลดลงจำนวน 66.65 ล้านบาท คิดเป็นร้อยละ 9.08 ของสินทรัพย์รวมปีก่อน โดยการเปลี่ยนแปลงที่สำคัญ เนื่องจากระหว่างปี บริษัทย่อยมีการพิจารณาตั้งด้อยค่าเงินจ่ายล่วงหน้าตามสัญญาซื้อขายหุ้นจำนวน 19 ล้านบาท และบันทึกด้อยค่าเงินลงทุนจำนวน 20.01 ล้านบาทส่งผลให้ทรัพย์สินรวมมีมูลค่าลดลง

ณ สิ้นปี 2559 บริษัทมีสินทรัพย์รวมจำนวน 734.40 ล้านบาท เพิ่มขึ้นจากสินทรัพย์รวม ณ สิ้นปี 2558 ซึ่งมีจำนวน 767.05 ล้านบาท โดยสินทรัพย์รวมปี 2559 แบ่งเป็นสินทรัพย์หมุนเวียน 653.68 ล้านบาท คิดเป็นร้อยละ 89.01 ของสินทรัพย์รวม และสินทรัพย์ไม่หมุนเวียน 80.72 ล้านบาท คิดเป็นร้อยละ 10.99 ของสินทรัพย์รวม เมื่อเทียบกับ ณ สิ้นปี 2558 ที่มีสินทรัพย์หมุนเวียน 569.41 ล้านบาท คิดเป็นร้อยละ 74.23 ของสินทรัพย์รวม และสินทรัพย์ไม่หมุนเวียน 197.64 ล้านบาท คิดเป็นร้อยละ 25.77 ของสินทรัพย์รวม สินทรัพย์รวมของบริษัทลดลงจำนวน 32.64 ล้านบาท คิดเป็นร้อยละ 4.26 ของสินทรัพย์รวมปีก่อน โดยมีการเปลี่ยนแปลงที่สำคัญของการเพิ่มขึ้นของสินทรัพย์ เนื่องมาจากระหว่างปี บริษัทมีการพิจารณาบันทึกผลขาดทุนจากการลดมูลค่าโครงการอสังหาริมทรัพย์จำนวน 28.87 ล้านบาท และ บันทึกด้อยค่าเงินลงทุนอื่นจำนวน 9.14 ล้านบาทส่งผลให้สินทรัพย์รวมลดลง

เงินลงทุนชั่วคราว

เงินลงทุนชั่วคราว เป็นเงินลงทุนซึ่งบริษัทนำไปลงทุนเพื่อผลตอบแทนในระยะเวลาอันสั้นไม่เกิน 1 ปี ได้แก่ ตราสารเงินฝากประจำ เป็นต้นโดยบริษัทได้มีการลงทุนประเภทเงินลงทุนชั่วคราวดังนี้

ในปี 2561 บริษัทไม่มีเงินลงทุนชั่วคราว

ในปี 2560 บริษัทไม่มีเงินลงทุนชั่วคราว

ในปี 2559 บริษัทมีเงินลงทุนชั่วคราวจำนวน 100 ล้านบาท เป็นเงินฝากประจำกับธนาคารแห่งหนึ่ง อัตราดอกเบี้ยร้อยละ 1.5 ต่อปี

ลูกหนี้การค้า

ลูกหนี้การค้าของบริษัท ในปี 2561 มีจำนวน 17.39 ล้านบาท เป็นลูกหนี้การค้ากิจการอื่นทั้งจำนวน โดยเพิ่มขึ้นจากปี 2560 ซึ่งมีลูกหนี้การค้าจำนวน 3.03 เป็นลูกหนี้การค้ากิจการทั้งจำนวน เป็นจำนวน 14.36 ล้านบาท โดยเป็นลูกหนี้จากการจำหน่ายไฟฟ้าจำนวน 15.25 ล้านบาท เนื่องจากในระหว่างปีบริษัทย่อยมีการลงทุนในธุรกิจพลังงานโดยซื้อหุ้นสามัญของบริษัทที่เป็นคู่สัญญา

ลูกหนี้การค้าของบริษัท ในปี 2560 มีจำนวน 3.03 ล้านบาท เป็นลูกหนี้การค้ากิจการอื่นทั้งจำนวน โดยเพิ่มขึ้นจากปี 2559 ซึ่งมีลูกหนี้การค้าจำนวน 2.39 เป็นลูกหนี้การค้ากิจการทั้งจำนวน เป็นจำนวน 0.64 ล้านบาท เนื่องจากในระหว่างปีบริษัทได้ลงทุนในธุรกิจพลังงานซึ่งเป็นธุรกิจประเภทซื้อขายและมีการรับชำระเงินภายหลังจากการส่งมอบสินค้า ซึ่งลูกค้าเป็นหน่วยงานรัฐวิสาหกิจที่มีความน่าเชื่อถือจึงเชื่อได้ว่าจะปราศจากความเสี่ยงในการค้างชำระหรือเป็นหนี้สูญ

ลูกหนี้การค้าของบริษัท ในปี 2559 มีจำนวน 2.39 ล้านบาท แบ่งเป็นลูกหนี้การค้ากิจการอื่น 2.39 ล้านบาท โดยลดลงจากปี 2558 ซึ่งมีลูกหนี้การค้าจำนวน 2.62 แบ่งเป็นลูกหนี้การค้ากิจการอื่น 2.62 ล้านบาท ลดลงจำนวน 0.23 ล้านบาท

เนื่องจากบริษัทได้รับชำระค่าสินค้าเพิ่มขึ้น รวมทั้งบริษัทมีการเปลี่ยนการดำเนินธุรกิจจากธุรกิจการผลิตและจำหน่ายผลิตภัณฑ์สันทนาการ เป็นธุรกิจพัฒนาอสังหาริมทรัพย์เพื่อขายซึ่งรับรู้รายการขายเมื่อโอนกรรมสิทธิ์ให้กับลูกค้าซึ่งช่วยลดความเสี่ยงในเรื่องลูกหนี้ค้างชำระหนี้ และหนี้สูญ

ลูกหนี้การค้า - กิจการอื่น เมื่อแยกตามอายุของลูกหนี้การค้า จะสามารถแยกออกมาได้ดังนี้ (หน่วย : ล้านบาท)

อายุลูกหนี้การค้า	ปี 2559		ปี 2560		ปี 2561	
	จำนวน	ร้อยละ	จำนวน	ร้อยละ	จำนวน	ร้อยละ
ยังไม่ถึงกำหนดชำระ	2.39	5.19	3.03	9.04	17.39	36.77
ไม่เกิน 3 เดือน	-	-	-	-	-	
3 – 6 เดือน	-	-	-	-	-	
6 – 12 เดือน	-	-	-	-	-	
เกิน 12 เดือน	43.86	94.81	30.49	90.96	29.91	63.23
รวม	46.26	100.00	33.52	100.00	47.30	100.00
หัก ค่าเผื่อหนี้สงสัยจะสูญ	(43.86)		(30.49)		(29.91)	
รวม	2.39		3.03		47.30	

ลูกหนี้การค้า – กิจการที่เกี่ยวข้องกัน เมื่อแยกตามอายุของลูกหนี้การค้า จะสามารถแยกออกมาได้ดังนี้ (หน่วย : ล้านบาท)

อายุลูกหนี้การค้า	ปี 2559		ปี 2560		ปี 2561	
	จำนวน	ร้อยละ	จำนวน	ร้อยละ	จำนวน	ร้อยละ
ยังไม่ถึงกำหนดชำระ	0.22	-	0.18	-	-	-
ไม่เกิน 3 เดือน	-	-	-	-	-	-
3 – 6 เดือน	-	-	-	-	-	-
6 – 12 เดือน	-	-	-	-	-	-
เกิน 12 เดือน	0.38	100.00	-	-	-	-
รวม	0.60	100.00	0.18	100.00	-	-
หัก ค่าเผื่อหนี้สงสัยจะสูญ	(0.38)		-		-	
รวม	**0.22**		**0.18**		**-**	

การพิจารณาตั้งสำรองค่าเผื่อหนี้สงสัยจะสูญ

บริษัทมีนโยบายในการตั้งสำรองค่าเผื่อหนี้สงสัยจะสูญ โดยพิจารณาจากประมาณจากการประสบการณ์ในการเก็บหนี้และตามสถานะปัจจุบันของลูกหนี้คงค้าง ณ วันที่ในงบแสดงฐานะการเงิน ซึ่งในกรณีที่ผู้บริหารเห็นว่าอาจเกิดความไม่แน่นอนในการเรียกชำระหนี้ ผู้บริหารจะมีการตั้งสำรองค่าเผื่อหนี้สงสัยจะสูญเต็มจำนวนเท่ากับมูลค่าลูกหนี้คงค้างทันที

นอกจากนี้ บริษัทได้กำหนดนโยบายตัดหนี้สูญตามข้อกำหนดของประมวลรัษฎากร โดยในการตัดหนี้สูญ บริษัทจะต้องติดตามทวงถามให้ชำระหนี้ตามสมควร มีหลักฐานการติดตามทวงถาม และยังไม่ได้รับชำระหนี้ โดยปรากฏว่า

1) ลูกหนี้ถึงแก่ความตาย เป็นคนสาบสูญ หรือมีหลักฐานว่าสาบสูญไปและไม่มีทรัพย์สินใด ๆ จะชำระหนี้ได้ หรือ

2) ลูกหนี้เลิกกิจการและมีหนี้ของเจ้าหนี้รายอื่นที่มีบุริมสิทธิเหนือทรัพย์สินทั้งหมดของลูกหนี้ก่อนเป็นจำนวน

มากกว่าทรัพย์สินของลูกหนี้ นอกจากนี้ บริษัทอาจตัดจำหน่ายหนี้สูญจากการดำเนินการโดยฟ้องร้องลูกหนี้ในคดีแพ่งหรือคดีล้มละลาย และศาลได้มีคำสั่งรับคำฟ้องนั้นแล้ว

ปี 2561 บริษัทไม่มีการตั้งค่าเผื่อหนี้สงสัยจะสูญเพิ่ม แต่มีการโอนกลับรายการค่าเผื่อหนี้สงสัยจะสูญจำนวน 41 .11 ล้านบาทของเงินให้กู้ยืมแก่บริษัทที่เกี่ยวข้องกันเนื่องจากบริษัทดังกล่าวขาดสภาพคล่องและไม่มีความสามารถในการชำระหนี้เป็นเวลานาน และในบริษัทย่อยได้มีการโอนกลับรายการค่าเผื่อหนี้สงสัยจะสูญเงินมัดจำจำนวน 19 ล้านบาทเนื่องจากการเข้าลงทุนในบริษัทแห่งหนึ่ง

ปี 2560 บริษัทมีการตั้งค่าเผื่อหนี้สงสัยจะสูญ จำนวน 30.49 ล้านบาทลดลงจากปี 2559 มีค่าเผื่อหนี้จำนวน 43.86 ล้านบาทลดลง ร้อยละ 30.48 เมื่อเทียบกับปีก่อน เกิดจากระหว่างปีบริษัทได้มีการตัดรายการลูกหนี้เนื่องจากสิ้นสุดคดีความ

ปี 2559 บริษัทมีการตั้งค่าเผื่อหนี้สงสัยจะสูญ จำนวน 43.86 ล้านบาทลดลงจากปี 2558 มีค่าเผื่อหนี้สงสัยจะสูญจำนวน 44.00 ล้านบาท ลดลงร้อยละ 0.32 เมื่อเทียบกับปีก่อน เกิดจากระหว่างปี 2559 บริษัทได้รับชำระหนี้จากลูกหนี้การค้า

ปี 2558 บริษัทมีการตั้งค่าเผื่อหนี้สงสัยจะสูญ จำนวน 44 ล้านลดลงจากปี 2557 มีค่าเผื่อหนี้สงสัยจะสูญ จำนวน 55.63 ล้านบาท ลดลงร้อยละ 20.90 เมื่อเทียบกับปีก่อน เกิดจากระหว่างปี 2558 บริษัทได้รับชำระหนี้จากลูกหนี้การค้าต่างประเทศรายหนึ่งตามคำสั่งศาลซึ่งบริษัทมีการตั้งค่าเผื่อหนี้สงสัยจะสูญของลูกหนี้การค้าดังกล่าวในปี 2555 ทำให้ค่าเผื่อหนี้ซึ่งเป็นสาเหตุสำคัญที่ทำให้ค่าเผื่อหนี้สงสัยจะสูญมีมูลค่าลดลง

เงินประกันเพื่อศึกษาโครงการ

ในปี 2561 บริษัทย่อยได้พิจารณาโอนกลับรายการค่าเผื่อหนี้สงสัยจะสูญเงินประกันการศึกษาโครงการเนื่องจากกรรมกรรมการบริษัทมีมติที่ประชุมครั้งที่ 3/2561 ให้บริษัทย่อยเข้าลงทุนในบริษัทแห่งหนึ่งซึ่งบริษัทย่อยได้จ่ายเงินประกันการศึกษาโครงการตั้งแต่ปี 2560

ในปี 2560 บริษัทย่อยได้มีการจ่ายเงินมัดจำค่าหุ้นเพื่อศึกษาโครงการพลังงานไฟฟ้าแห่งหนึ่ง ต่อมาได้มีการยกเลิกการลงทุนในโครงการดังกล่าวตามมติที่ประชุมกรรมการบริษัท บริษัทจึงพิจารณาบันทึกค่าเผื่อหนี้สงสัยจะสูญของเงินมัดจำทั้งหมดเนื่องจากอยู่ในขั้นตอนการเรียกชำระเงินคืนจากผู้ขาย

ในปี 2559 บริษัทได้บันทึกค่าเผื่อหนี้สงสัยจะสูญในเงินประกันการศึกษาโครงการดังกล่าวเนื่องจากผู้ขายยังไม่คืนเงินจำนวนดังกล่าวให้แก่บริษัทตามข้อตกลงและอยู่ในระหว่างขั้นตอนของการดำเนินการทางกฎหมาย จึงพิจารณาให้ตั้งค่าเผื่อหนี้สงสัยจะสูญสำหรับเงินประกันดังกล่าวทั้งจำนวน

ต้นทุนการพัฒนาโครงการอสังหาริมทรัพย์เพื่อขาย

ต้นทุนพัฒนาอสังหาริมทรัพย์เพื่อขาย เป็นมูลค่าการพัฒนาโครงการ ร็อคเซีย จ.มหาสารคาม และ โครงการ ออริจินส์ บางมด พระราม 2 โดยแสดงมูลค่าคงเหลือของต้นทุนพัฒนาอสังหาริมทรัพย์ส่วนที่ยังไม่ได้โอนให้แก่ลูกค้า

ต้นทุนพัฒนาอสังหาริมทรัพย์เพื่อขายของบริษัทในปี 2561 มีมูลค่าสุทธิตามบัญชีจำนวน 111.33 ล้านบาท ลดลงจากปี 2560 ที่มีมูลค่าสุทธิทางบัญชีจำนวน 211.82 ล้านบาท ลดลง 100.49 ล้านบาท คิดเป็นร้อยละ 47.44 ของต้นทุนพัฒนาอสังหาริมทรัพย์เพื่อขายในปีก่อน สาเหตุหลักเกิดบริษัทย่อยมีการโอนห้องชุดให้แก่ลูกค้าเพิ่มขึ้น และบริษัทได้นำห้องชุดของโครงการ ร็อคเซีย จ.มหาสารคาม ให้ลูกค้าเช่าเพิ่มอีก 1 อาคาร เนื่องจากลูกค้าให้ความสนใจเช่าห้องชุดของโครงการเป็นจำนวนมาก บริษัทจึงได้โอนต้นทุนการพัฒนาโครงการอสังหาริมทรัพย์เพื่อขายเป็นอสังหาริมทรัพย์เพื่อการลงทุน

ต้นทุนพัฒนาอสังหาริมทรัพย์เพื่อขายของบริษัทในปี 2560 มีมูลค่าสุทธิตามบัญชีจำนวน 211.82 ล้านบาท ลดลงจากปี 2559 ที่มีมูลค่าสุทธิทางบัญชีจำนวน 324.15 ล้านบาท ลดลง 112.33 ล้านบาท คิดเป็นร้อยละ 34.65 ของต้นทุนพัฒนาอสังหาริมทรัพย์เพื่อขายในปีก่อน สาเหตุหลักเกิดจากบริษัทได้เปลี่ยนนโยบายโดยการนำห้องชุดบางส่วนของโครงการ ร็อคเซีย จ.มหาสารคาม ให้เช่าแก่ลูกค้าที่สนใจ บริษัทจึงได้โอนต้นทุนการพัฒนาโครงการอสังหาริมทรัพย์เพื่อขายเป็นอสังหาริมทรัพย์เพื่อการลงทุน

ต้นทุนพัฒนาอสังหาริมทรัพย์เพื่อขายของบริษัทในปี 2559 มีมูลค่าสุทธิตามบัญชีจำนวน 324.15 ล้านบาท เพิ่มขึ้น 161.26 ล้านบาท คิดเป็นร้อยละ 99 ของต้นทุนพัฒนาอสังหาริมทรัพย์เพื่อขายในปีก่อน สาเหตุหลักเกิดจากบริษัทได้ซื้อเงินลงทุนใน บริษัท โอริน พร็อพเพอร์ตี้ จำกัด ซึ่งเป็นเจ้าของโครงการ ออริจินส์ บางมด พระราม 2

ที่ดิน อาคารและอุปกรณ์

ที่ดิน อาคาร และอุปกรณ์ของบริษัทในปี 2561 มีมูลค่าสุทธิตามบัญชีจำนวน 643.90 ล้านบาท เพิ่มขึ้นจากปี 2560 ที่มีมูลค่าสุทธิทางบัญชีจำนวน 120.61 ล้านบาท เป็นจำนวน 523.29 ล้านบาท เนื่องจากระหว่างปีบริษัทย่อยมีการลงทุนในบริษัทย่อยทางอ้อม 2 แห่งซึ่งมีมูลค่า ที่ดิน อาคารละอุปกรณ์ ตามบัญชี จำนวน 516.63 ล้านบาท

ที่ดิน อาคาร และอุปกรณ์ของบริษัทในปี 2560 มีมูลค่าสุทธิตามบัญชีจำนวน 120.61 ล้านบาท เพิ่มขึ้นจากปี 2559 ที่มีมูลค่าสุทธิทางบัญชีจำนวน 43.36 ล้านบาท เป็นจำนวน 77.25 ล้านบาท เนื่องจากระหว่างปีบริษัทมีการลงทุนในบริษัทย่อยแห่งหนึ่งซึ่งมีมูลค่า ที่ดิน อาคารละอุปกรณ์ ตามบัญชี จำนวน 40.33 ล้านบาท และบริษัทมีการซื้อ ที่ดินและอาคาร มูลค่ารวม 19 ล้านบาท ใน จ.ลพบุรี

ที่ดิน อาคาร และอุปกรณ์ของบริษัทในปี 2559 มีมูลค่าสุทธิตามบัญชีจำนวน 43.36 ล้านบาท ลดลงจากปี 2558 ที่มีมูลค่าสุทธิทางบัญชีจำนวน 51.53 ล้านบาท เป็นจำนวน 8.17 สาเหตุหลักเกิดจากบริษัทจำหน่ายยานพาหนะตามสัญญาเช่าซื้อในปี 2558 เพื่อลดค่าใช้จ่ายในส่วนของต้นทุนทางการเงิน

อสังหาริมทรัพย์เพื่อการลงทุน

อสังหาริมทรัพย์เพื่อการลงทุนเป็นทรัพย์สินบางส่วนของโครงการ ร็อคเซีย จ.มหาสารคาม ซึ่งบริษัทได้เปลี่ยนนโยบายโดยการนำห้องชุดบางส่วนให้ลูกค้าที่สนใจเช่า ตั้งแต่ เดือน เมษายน 2560 เป็นต้นมา

อสังหาริมทรัพย์เพื่อการลงทุนของบริษัทในปี 2561 มีมูลค่าตามบัญชีจำนวน 110.68 ล้านบาท เกิดจากการโอนต้นทุนพัฒนาอสังหาริมทรัพย์เพื่อขายเป็นการให้เช่า

อสังหาริมทรัพย์เพื่อการลงทุนของบริษัทในปี 2560 มีมูลค่าตามบัญชีจำนวน 75.54 ล้านบาท เกิดจากการโอน ต้นทุนพัฒนาอสังหาริมทรัพย์เพื่อขายเป็นการให้เช่า

เงินฝากธนาคารที่มีข้อจำกัดในการใช้

ในปี 2561 บริษัทย่อยทางอ้อมแห่งหนึ่งของบริษัทได้วางเงินฝากประจำกับธนาคารแห่งหนึ่งจำนวน 1.71 ล้านบาทเพื่อค้ำประกันเงินกู้ยืมระยะยาวเป็นจำนวน 210 ล้านบาท โดยมีกำหนดชำระ 143 งวด อัตราดอกเบี้ยปัจจุบันอยู่ที่ร้อยละ 4.75 ล้านบาท

เงินลงทุนในบริษัทย่อย

ตารางมูลค่าเงินลงทุนของบริษัทย่อย ณ วันที่ 31 ธันวาคม 2559 2560 และ 2561

บริษัท	ปี 2559	ปี 2560	ปี 2561
บริษัท กรีน พลัส แอสเซท จำกัด	29,999,960.00	29,999,960.00	-
บริษัท เอซีดี เอ็นเนอร์ยี่ จำกัด	19,999,960.00	34,999,960.00	85,999,960.00
บริษัท โอริน พร็อพเพอร์ตี้ จำกัด	160,000,000.00	160,000,000.00	160,000,000.00
บริษัท เจ.อี โซล่าร์ ลพบุรี จำกัด	-	14,499,800.00	14,499,800.00
บริษัท เอสเค วัน เพาเวอร์ จำกัด[1]	-	-	30,400,000.00
บริษัท เวนตุส โซลาร์ จำกัด[1]	-	-	61,749,700.00
รวม	**209,999,920.00**	**239,499,720.00**	**352,649,460.00**

หมายเหตุ *[1.] บริษัทย่อยดังกล่าวถือหุ้นโดยบริษัท เอ ซี ดี เอ็นเนอร์ยี่ จำกัด ซึ่งเป็นบริษัทย่อยของบริษัท*

ในปี 2552 บริษัทฯลงทุนในบริษัท เมดดาลิสท์ วิชั่น จำกัด ซึ่งประกอบธุรกิจ บริการรับเขียน จัดทำ ออกแบบ และพัฒนาเว็บไซด์ และโฮมเพจ รับโฆษณา ออกแบบโฆษณา และบริการประชาสัมพันธ์ โดยผ่านระบบอินเตอร์เน็ตสายโทรศัพท์ เกมส์ออนไลน์ มูลค่าลงทุน 17.8 ล้านบาท หรือคิดเป็นสัดส่วนการลงทุนร้อยละ 89 ของจำนวนหุ้นทั้งหมดในระหว่างปี 2556 เพื่อพัฒนาระบบโปรแกรมสำหรับใช้ในเครื่องเล่นสันทนาการ

ในปี 2555 บริษัทฯลงทุนในบริษัท บูสท์ พลัส จำกัด โดยลงทุนในหุ้นสามัญจำนวน 3.00 ล้านหุ้น มูลค่าหุ้นละ 6.00 บาท คิดเป็นจำนวนเงิน 18.00 ล้านบาท (ถือหุ้นร้อยละ 99.99) ซึ่งบริษัทดังกล่าวประกอบกิจการ รับจ้างจัดงานทั้งภายใน และภายนอกสถานที่ จัดคอนเสิร์ต และจัดกิจกรรมส่งเสริมการตลาด ระหว่างปี 2556 บริษัทเพิ่มเงินลงทุนในหุ้นสามัญ โดยเพิ่มมูลค่าหุ้นจาก หุ้นละ 6 บาท เป็น หุ้นละ 10 บาท คิดเป็นเงินจำนวน 12.00 ล้านบาท คิดเป็นเงินลงทุนในบริษัทย่อยรวมทั้งสิ้น 30 ล้านบาท

ในปี 2558 บริษัทฯลงทุนในบริษัท เอซีดี เอ็นเนอร์ยี่ จำกัด โดยลงทุนในหุ้นสามัญจำนวน 0.1 ล้านหุ้น มูลค่าหุ้นละ 10.00 บาท คิดเป็นจำนวนเงิน 1 ล้านบาท(ถือหุ้นร้อยละ 99.99) ซึ่งระหว่างปีบริษัทเพิ่มเงินลงทุนเป็นหุ้นสามัญจำนวน 1.9 ล้านหุ้น คิดเป็นจำนวนเงิน 19.00 ล้านบาทบริษัทประกอบธุรกิจเกี่ยวกับพลังงานทดแทนซึ่งคาดการณ์ว่าในอนาคตน้ำมันกำลังจะลดลง ก๊าซธรรมชาติจะเข้ามามีบทบาทมากขึ้น และผู้บริหารเล็งเห็นว่าธุรกิจดังกล่าวน่าจะทำให้บริษัทมีส่วนแบ่งทางการตลาดที่มากขึ้น

ในปี 2559 บริษัทฯ ลงทุนในบริษัท โอริน พร็อพเพอร์ตี้ จำกัด โดยลงทุนในหุ้นสามัญจำนวน 0.15 ล้านหุ้น มูลค่าหุ้นละ 1,066.67 บาท คิดเป็นจำนวนเงิน 160 ล้านบาท (ถือหุ้นร้อยละ 99.99) ซึ่งบริษัทดังกล่าวประกอบธุรกิจพัฒนาโครงการอสังหาริมทรัพย์มีโครงการที่ดำเนินงานอยู่ได้แก่ โครงการ ออริจินส์ บางมด พระราม 2 เป็นอาคารชุดจำนวน 371 ห้อง ณ วันที่บริษัทฯซื้อหุ้นสามัญ โครงการมีความคืบหน้าในการก่อสร้าง 100% และพร้อมโอนให้แก่ลูกค้าได้ทันที ในระหว่างปี 2559 มีการโอนขายให้แก่ลูกค้าแล้วร้อยละ 67.65 ของโครงการ

ในระหว่างปี 2559 บริษัท เมดดาลิสท์ วิชั่น จำกัดได้จดทะเบียนเลิกกิจการกับกรมพัฒนาธุรกิจการค้า กระทรวงพาณิชย์ เมื่อวันที่ 27 ธันวาคม 2559 และชำระบัญชีแล้วเสร็จในวันที่ 3 พฤษภาคม 2560

ในระหว่างปี 2560 บริษัทฯ ลงทุนในบริษัท เจ.อี โซลาร์ ลพบุรี จำกัด โดยลงทุนในหุ้นสามัญจำนวน 0.145 ล้านหุ้น มูลค่าหุ้นละ 100 บาท คิดเป็นจำนวนเงิน 14.49 ล้านบาท (ถือหุ้นร้อยละ 99.99) ซึ่งบริษัทดังกล่าวประกอบธุรกิจพลังงานทดแทน ปัจจุบันมีโครงการผลิตกระแสไฟฟ้าจากพลังงานแสงอาทิตย์เพื่อจำหน่ายให้แก่การไฟฟ้าส่วนภูมิภาค เป็นระยะเวลา 25 ปี (สิ้นสุดสัญญา 30 ธันวาคม 2581)

ในระหว่างปี 2561 บริษัท เอ ซี ดี เอ็นเนอร์ยี่ จำกัด ได้ลงทุนในบริษัทเอสเค วัน เพาเวอร์ จำกัด โดยลงทุนในหุ้นสามัญจำนวน 0.294 ล้านหุ้น มูลค่าหุ้นละ 103.40 บาท คิดเป็นจำนวนเงิน 30.40 ล้านบาท (ถือหุ้นร้อยละ 29.40) และ ลงทุนในบริษัท เวนตุส โซลาร์ จำกัด โดยลงทุนในหุ้นสามัญจำนวน 0.367 ล้านหุ้น มูลค่าหุ้นละ 168.03 บาท คิดเป็นจำนวนเงิน 61.75 ล้านบาท (ถือหุ้นร้อยละ 49) ซึ่งทั้งสองบริษัทประกอบธุรกิจพลังงานทดแทน ปัจจุบันมีโครงการผลิตกระแสไฟฟ้าจากพลังงานแสงอาทิตย์เพื่อจำหน่ายให้แก่การไฟฟ้าส่วนภูมิภาค เป็นระยะเวลา 25 ปี สิ้นสุดสัญญา ณ 30 ธันวาคม 2584 และ 28 เมษายน 2585 ตามลำดับ

เงินลงทุนระยะยาวอื่น

ในปี 2549 บริษัทได้ลงทุนในหุ้นสามัญของบริษัท ภูเก็ต เพนนินซูลา จำกัด จำนวน 1.2 ล้านหุ้น ในราคาหุ้นละ 116.66 บาท เป็นจำนวนรวม 140 ล้านบาท คิดเป็นสัดส่วนร้อยละ 20 ของทุนจดทะเบียนของบริษัทดังกล่าว

เกี่ยวเนื่องมาจากกรรมการของบริษัทที่เกี่ยวข้องกันแห่งหนึ่งซึ่งเป็นกรรมการของบริษัทด้วย ได้ร่วมลงทุนกับกรรมการของบริษัท ภูเก็ต เพนนินซูลา จำกัด แล้วต่อมาในปี 2550 ทั้ง 2 ฝ่ายเกิดข้อพิพาทกัน ทำให้บริษัทไม่ได้รับงบการเงินของบริษัทที่ลงทุนไว้ตั้งแต่ปี 2550 ดังนั้น เพื่อพิจารณาการด้อยค่าของเงินลงทุนดังกล่าว ซึ่งถือเป็นการถูกจำกัดขอบเขตโดยสถานการณ์งบการเงินรวมได้แสดงเงินลงทุนดังกล่าวในมูลค่าตามบัญชีที่เคยบันทึกตามวิธีส่วนได้เสีย ส่วนงบการเงินเฉพาะบริษัท บริษัทบันทึกเงินลงทุนดังกล่าวด้วยราคาทุนที่จ่ายซื้อเงินลงทุน ซึ่งต่อมาบริษัทได้จัดประเภทเป็นเงินลงทุนระยะยาวอื่น เนื่องจากบริษัทไม่มีอำนาจควบคุมหรืออิทธิพลอย่างเป็นสาระสำคัญในบริษัทดังกล่าว

ในปี 2553 บริษัทได้ลงทุนในบริษัท ออร่า ดรีม จำกัด โดยลงทุนในหุ้นสามัญจำนวน 4.5 ล้านหุ้น มูลค่าหุ้นละ 10 บาท คิดเป็นจำนวนเงิน 45 ล้านบาท (ถือหุ้นร้อยละ 9) โดยบริษัทดังกล่าวประกอบกิจการโรงแรมในจังหวัดนครปฐม

ณ วันที่ 31 ธันวาคม 2554 ข้อพิพาทดังกล่าวยังไม่สามารถหาข้อยุติได้ ทำให้บริษัทยังไม่สามารถประเมินผลขาดทุนที่อาจเกิดขึ้นจากเงินลงทุนดังกล่าวได้

ในเดือนธันวาคม 2555 ความคืบหน้าของคดีข้อพิพาทยังไม่สามารถได้ข้อยุติ ประกอบกับบริษัทภูเก็ต เพนนินซูล่า จำกัด มีคดีความเกี่ยวกับหนี้สินจำนวนมากและคดีกล่าวหาจากราชการ เรื่องการบุกรุกที่สาธารณะ ฝ่ายบริหารของบริษัทเชื่อว่าโอกาสที่จะได้ข้อยุติทั้งหมดคงใช้เวลานานและอาจมีผลเสียหายต่อบริษัทที่บริษัทไปลงทุน จึงมีมติให้บริษัทบันทึกค่าเผื่อการด้อยค่าของเงินลงทุนระยะยาวอื่นดังกล่าวทั้งจำนวน เป็นจำนวนเงิน 138 ล้านบาท ในงบแสดงฐานะการเงินรวมและ 140 ล้านบาทในงบแสดงฐานะการเงินเฉพาะกิจการ ณ วันที่ 31 ธันวาคม 2555 ในเดือนธันวาคม 2559 ความคืบหน้าของคดีข้อพิพาทยังไม่ได้ข้อยุติ

ในปี 2559 บริษัทบันทึกค่าเผื่อการด้อยค่าเงินลงทุนระยะยาวอื่น ของเงินลงทุนในบริษัท ออร่า ดรีม จำกัด ซึ่งบริษัทดังกล่าวได้เริ่มเปิดให้บริการในธุรกิจโรงแรมตั้งแต่ปี 2558 โดย ณ วันที่ 31 ธันวาคม 2559 บริษัทมีขาดทุนจากการดำเนินงานและขาดทุนสะสมยกมา บริษัทจึงพิจารณาให้บันทึกค่าเผื่อการด้อยค่าเงินลงทุนดังกล่าวเป็นจำนวน 9.14 ล้านบาท เพื่อสะท้อนให้เห็นมูลค่าที่แท้จริงของเงินลงทุน ในงบแสดงฐานะการเงินเฉพาะกิจการและงบการเงินรวม ณ วันที่ 31 ธันวาคม 2559

ในปี 2560 บริษัทบันทึกค่าเผื่อการด้อยค่าเงินลงทุนระยะยาวอื่น ของเงินลงทุนในบริษัท ออร่า ดรีม จำกัด ซึ่งบริษัทดังกล่าวได้เริ่มเปิดให้บริการในธุรกิจโรงแรมตั้งแต่ปี 2558 โดย ณ วันที่ 31 ธันวาคม 2560 บริษัทมีขาดทุนจากการดำเนินงานและขาดทุนสะสมยกมา บริษัทจึงพิจารณาให้บันทึกค่าเผื่อการด้อยค่าเงินลงทุนดังกล่าวเป็นจำนวน 2.48 ล้านบาท เพื่อสะท้อนให้เห็นมูลค่าที่แท้จริงของเงินลงทุน ในงบแสดงฐานะการเงินเฉพาะกิจการและงบการเงินรวม ณ วันที่ 31 ธันวาคม 2560

ในปี 2561 บริษัทบันทึกค่าเผื่อการด้อยค่าเงินลงทุนระยะยาวอื่น ของเงินลงทุนในบริษัท ออร่า ดรีม จำกัด โดย ณ วันที่ 31 ธันวาคม 2561 บริษัทมีขาดทุนจากการดำเนินงานและขาดทุนสะสมยกมาอย่างต่อเนื่อง บริษัทจึงพิจารณาให้บันทึกค่าเผื่อการด้อยค่าเงินลงทุนดังกล่าวเป็นจำนวน 1.30 ล้านบาท เพื่อสะท้อนให้เห็นมูลค่าที่แท้จริงของเงินลงทุน ในงบแสดงฐานะการเงินเฉพาะกิจการและงบการเงินรวม ณ วันที่ 31 ธันวาคม 2561

ที่ดินรอการพัฒนา/ต้นทุนโครงการพัฒนาอสังหาริมทรัพย์เพื่อขาย

ที่ดินรอการพัฒนา จำนวน 52.87 ล้านบาท เป็นที่ดินที่มีวัตถุประสงค์เพื่อขยายโรงงาน คลังสินค้าในอนาคต โดยที่ประชุมวิสามัญผู้ถือหุ้นเมื่อวันที่ 18 กุมภาพันธ์ 2551 มีมติให้นำเงินทุนในส่วนที่จะใช้ในการขยายโรงงานผลิตสินค้า คลังสินค้าไปใช้เงินทุนหมุนเวียนของบริษัท เนื่องจากบริษัทได้ปรับพื้นที่ของโรงงานจนมีพื้นที่เพียงพอกับการผลิตสินค้าในปัจจุบัน จึงไม่มีความจำเป็นต้องขยายโรงงานในขณะนี้

ในปี 2555 บริษัทได้นำที่ดินรอการพัฒนามาจัดสรรที่ดิน เพื่อขายตามโครงการ ดิ อิมเพลส โดยแบ่งเป็นแปลงย่อยทั้งหมด จำนวน 49 แปลง จำหน่ายที่ดินพร้อมสิ่งปลูกสร้างประเภทบ้านเดี่ยว 2 ชั้น และแปลงสาธารณูปโภคจำนวน 2 แปลง ซึ่งคาดว่าเฟสแรกจะแล้วเสร็จพร้อมขายในปี 2556 ทั้งนี้มูลค่าตามบัญชีของสินทรัพย์ดังกล่าว ได้แสดงเป็นต้นทุนการพัฒนาอสังหาริมทรัพย์

ในปี 2556 บริษัทได้แสดงมูลค่าที่ดินรอการพัฒนารวมทั้งค่าใช้จ่ายในการพัฒนาที่ดินโครงการ ดิ อิมเพลส จำนวน 134.58 บาท และซื้อที่ดินพร้อมสิ่งปลูกสร้างมูลค่าที่ชำระแล้ว 108 ล้านบาทเพื่อวัตถุประสงค์ในการลงทุนในธุรกิจพัฒนาอสังหาริมทรัพย์ โดยแสดงเป็นต้นทุนการพัฒนาอสังหาริมทรัพย์

ในช่วงเดือนกุมภาพันธ์ ปี 2557 บริษัทฯได้พิจารณาจำหน่ายโครงการพัฒนาอสังหาริมทรัพย์ ดิ อิมเพลส ด้วยมูลค่าสิ่งตอบแทน 144.28 ล้านบาท และได้แสดงมูลค่าที่ดินพร้อมสิ่งปลูกสร้างรวมทั้งค่าใช้จ่ายพัฒนาโครงการ ตักสิลา ตั้งอยู่ในจังหวัดมหาสารคาม จำนวน 165.84 ล้านบาท โดยแสดงเป็นต้นทุนการพัฒนาอสังหาริมทรัพย์

ในปี 2558 บริษัทได้แสดงมูลค่าที่ดินรอการพัฒนารวมทั้งค่าใช้จ่ายในการพัฒนาที่ดินโครงการร็อคเซีย (ชื่อเดิมโครงการ " ตักสิลา") จำนวน 162.89 ล้านบาท โดยแสดงเป็นต้นทุนการพัฒนาโครงการอสังหาริมทรัพย์

ในปี 2559 บริษัทได้แสดงมูลค่าที่ดินรอการพัฒนารวมทั้งค่าใช้จ่ายในการพัฒนาที่ดินโครงการร็อคเซีย (ชื่อเดิมโครงการ " ตักสิลา") จำนวน 143.75 ล้านบาท โดยแสดงเป็นต้นทุนการพัฒนาโครงการอสังหาริมทรัพย์ และในระหว่างปีบริษัทฯได้ซื้อเงินลงทุนในบริษัท โอริน พร็อพเพอร์ตี้ จำกัด ซึ่งมีโครงการ ออริจินส์คอนโด บางมด พระราม 2 ได้แสดงมูลค่าที่ดินรอการพัฒนารวมทั้งค่าใช้จ่ายในการพัฒนาที่ดินโดยแสดงเป็นต้นทุนการพัฒนาอสังหาริมทรัพย์เพื่อขายเป็นจำนวน 180.40 ล้านบาท ซึ่งระหว่างปีมีการเปลี่ยนแปลงของต้นทุนการพัฒนาโครงการอสังหาริมทรัพย์ สิ้นสุดวันที่ 31 ธันวาคม 2559 ดังนี้

	(หน่วย : ล้านบาท)
ต้นทุนการพัฒนาครงการ ณ วันที่ 1 มกราคม 2559	162.89
เพิ่มขึ้นระหว่างปี	22.68
เพิ่มขึ้นจากการซื้อเงินลงทุนในบริษัทย่อย	552.93
ลดลงจากการขายห้องชุดระหว่างปี	(385.48)
หัก ค่าเผื่อการลดลงของมูลค่า	(28.87)
ต้นทุนการพัฒนาโครงการ ณ วันที่ 31 ธันวาคม 2559	324.15

ในปี 2560 บริษัทได้แสดงมูลค่าที่ดินรอการพัฒนารวมทั้งค่าใช้จ่ายในการพัฒนาที่ดินโครงการร็อคเซีย (ชื่อเดิมโครงการ " ตักสิลา") จำนวน 64.52 ล้านบาท โดยแสดงเป็นต้นทุนการพัฒนาโครงการอสังหาริมทรัพย์เพื่อขาย และโครงการออริจินส์คอนโด บางมด พระราม 2 ได้แสดงมูลค่าที่ดินรอการพัฒนารวมทั้งค่าใช้จ่ายในการพัฒนาที่ดินโดยแสดงเป็นต้นทุนการพัฒนาอสังหาริมทรัพย์เพื่อขายเป็นจำนวน 142.46 ล้านบาท ซึ่งระหว่างปีมีการเปลี่ยนแปลงของต้นทุนการพัฒนาโครงการอสังหาริมทรัพย์ สิ้นสุดวันที่ 31 ธันวาคม 2560 ดังนี้

	(หน่วย : ล้านบาท)
ต้นทุนการพัฒนาครงการ ณ วันที่ 1 มกราคม 2560	324.15
เพิ่มขึ้นระหว่างปี	0.54
ลดลงจากการขายห้องชุดระหว่างปี	(34.58)
ลดลงจากการโอนเป็นสินทรัพย์ให้เช่า	(97.56)
กลับรายการ ค่าเผื่อการลดลงของมูลค่า	5.27
โอนค่าเผื่อการลดมูลค่าไปสินทรัพย์ให้เช่า	14.00
ต้นทุนการพัฒนาโครงการ ณ วันที่ 31 ธันวาคม 2560	211.82

ในปี 2561 บริษัทได้แสดงมูลค่าที่ดินรอการพัฒนารวมทั้งค่าใช้จ่ายในการพัฒนาที่ดินโครงการร็อคเซีย (ชื่อเดิมโครงการ " ตักสิลา") จำนวน 24.21 ล้านบาท โดยแสดงเป็นต้นทุนการพัฒนาโครงการอสังหาริมทรัพย์เพื่อขาย และโครงการออริจินส์คอนโด บางมด - พระราม 2 ได้แสดงมูลค่าที่ดินรอการพัฒนารวมทั้งค่าใช้จ่ายในการพัฒนาที่ดินโดยแสดงเป็นต้นทุนการพัฒนาอสังหาริมทรัพย์เพื่อขายเป็นจำนวน 87.12 ล้านบาท ซึ่งระหว่างปีมีการเปลี่ยนแปลงของต้นทุนการพัฒนาโครงการอสังหาริมทรัพย์ สิ้นสุดวันที่ 31 ธันวาคม 2561 ดังนี้

	(หน่วย : ล้านบาท)
ต้นทุนการพัฒนาโครงการ ณ วันที่ 1 มกราคม 2561	211.82
เพิ่มขึ้นระหว่างปี	0.14
ลดลงจากการขายห้องชุดระหว่างปี	(61.45)
ลดลงจากการโอนเป็นสินทรัพย์ให้เช่า	(48.50)
กลับรายการ ค่าเผื่อการลดลงของมูลค่า	-
โอนค่าเผื่อการลดมูลค่าไปสินทรัพย์ให้เช่า	9.31
ต้นทุนการพัฒนาโครงการ ณ วันที่ 31 ธันวาคม 2561	111.33

สินทรัพย์ที่ไม่มีตัวตน

ในเดือนมีนาคม 2548 บริษัทซื้อสิทธิการใช้ตราสินค้า "Medalist" จาก MMC ซึ่งมีมูลค่ารวมประมาณ 115 ล้านบาท ทำให้บริษัทมีสิทธิแต่เพียงผู้เดียว (Exclusive Right) ในการผลิต และจำหน่ายเครื่องเล่นอิเลคทรอนิคส์ และอุปกรณ์ที่เกี่ยวข้องภายใต้ตราสินค้าดังกล่าวได้ทั่วโลก ยกเว้นประเทศต่าง ๆ ในทวีปอเมริกา บริษัทมีนโยบายตัดจำหน่ายค่าสิทธิในการใช้ค่าเครื่องหมายการค้าด้วยวิธีเส้นตรงเป็นระยะเวลา 10 ปี โดย ณ สิ้นปี 2555 และ 2554 มูลค่าสุทธิตามบัญชีของเครื่องหมายการค้าเป็นจำนวน 25.08 ล้านบาท และ 36.65 ล้านบาทตามลำดับ

ในปี 2556 ฝ่ายบริหารของบริษัทได้มีการพิจารณาตั้งค่าเผื่อการด้อยค่าของเครื่องหมายการค้าเป็นจำนวน 19.36 ล้านบาท โดย ณ สิ้นปี 2556 และ 2555 มูลค่าสุทธิตามบัญชีของเครื่องหมายการค้าเป็นจำนวนศูนย์บาทและ 25.08 ล้านตามลำดับ

ณ สิ้นปี 2556 และ 2555 มูลค่าสุทธิตามบัญชีของต้นทุนการพัฒนาโปรแกรมคอมพิวเตอร์เป็นจำนวน ศูนย์บาท และ 1.86 ล้านบาทตามลำดับ

ในปี 2557และ 2556บริษัทมีสินทรัพย์ไม่มีตัวตนได้แก่ โปรแกรมคอมพิวเตอร์ ซึ่งมีมูลค่าทางบัญชี จำนวน 0.18 ล้านบาท และ 1.76 ล้านบาท ตามลำดับ

ในปี 2558 และ 2557 บริษัทมีสินทรัพย์ไม่มีตัวตนได้แก่ โปรแกรมคอมพิวเตอร์ ซึ่งมีมูลค่าทางบัญชี จำนวน 0.09 ล้านบาท และ 0.18 ล้านบาท สาเหตุของการเปลี่ยนแปลงมูลค่าของสินทรัพย์ดังกล่าวเนื่องมาจากครบกำหนดอายุการใช้งานของโปรแกรมคอมพิวเตอร์ดังกล่าว

ในปี 2559 และ 2558 บริษัทมีสินทรัพย์ไม่มีตัวตนได้แก่ โปรแกรมคอมพิวเตอร์ ซึ่งมีมูลค่าทางบัญชี จำนวน 0.05 ล้านบาท และ 0.09 ล้านบาท สาเหตุของการเปลี่ยนแปลงมูลค่าของสินทรัพย์ดังกล่าวเนื่องมาจากครบกำหนดอายุการใช้งาน

ในปี 2560 และ 2559 บริษัทมีสินทรัพย์ไม่มีตัวตนได้แก่ โปรแกรมคอมพิวเตอร์ ซึ่งมีมูลค่าทางบัญชี จำนวน 0.02 ล้านบาท และ 0.05 ล้านบาท สาเหตุของการเปลี่ยนแปลงมูลค่าของสินทรัพย์ดังกล่าวเนื่องมาจากครบกำหนดอายุการใช้งาน

ในปี 2561 และ 2560 บริษัทมีสินทรัพย์ไม่มีตัวตนได้แก่ โปรแกรมคอมพิวเตอร์และส่วนต่อขยายโรงไฟฟ้ารอตัดบัญชี ซึ่งมีมูลค่าทางบัญชี จำนวน 35.73 ล้านบาท และ 0.02 ล้านบาท สาเหตุของการเปลี่ยนแปลงมูลค่าของสินทรัพย์ดังกล่าวเนื่องมาจากในระหว่างปีบริษัทย่อยมีการลงทุนในธุรกิจพลังงานไฟฟ้า

สภาพคล่องและความพอเพียงของเงินทุน

สำหรับปี 2559 บริษัทมีกระแสเงินสดจากการดำเนินงานเป็นบวกจำนวน 249.40 ล้านบาท ซึ่งแตกต่างจากปี 2558 ซึ่งมีกระแสเงินสดจากการดำเนินงานเป็นลบจำนวน 87.93 ล้านบาท ทำให้บริษัทมีอัตราส่วนสภาพคล่องของกระเงินสดเป็นบวก 10.44 เท่าเมื่อเทียบกับช่วงเดียวกันของปีก่อนมีสภาพคล่องของกระแสเงินสดเป็นลบ 5.03 เท่า มีเงินสดและรายการเทียบเท่าเงินสด 222.58 ล้านบาท มีหนี้สิน 28.79 ล้านบาท และมีอัตราส่วนหมุนเวียนเจ้าหนี้ 21.64 เท่า ซึ่งแสดงให้เห็นว่าบริษัทมีความสามารถสูงในการชำระหนี้ โดยสาเหตุหลักมาจากในปี 2559 บริษัทและบริษัทย่อยมีรายได้จากการขายอสังหาริมทรัพย์เพิ่มขึ้น

สำหรับปี 2560 บริษัทมีกระแสเงินสดจากกิจกรรมดำเนินงานเป็นลบจำนวน 32.81 ล้านบาท ซึ่งแตกต่างจากปี 2559 ซึ่งมีกระแสเงินสดจากการดำเนินงานเป็นบวกจำนวน 249.40 ล้านบาท ทำให้บริษัทมีอัตราส่วนสภาพคล่องของกระเงินสดเป็นลบ 1.56 เท่าเมื่อเทียบกับช่วงเดียวกันของปีก่อนมีสภาพคล่องของกระแสเงินสดเป็นบวก 10.44 เท่า บริษัทมีเงินสดและรายการเทียบเท่าเงินสด 213.06 ล้านบาท มีหนี้สิน 18.65 ล้านบาท และมีอัตราส่วนหมุนเวียนเจ้าหนี้ 2.22 เท่า ซึ่งแสดงให้เห็นว่าบริษัทมีความสามารถในการชำระหนี้ และดำเนินงานได้อย่างพอเพียง

สำหรับปี 2561 บริษัทมีกระแสเงินสดจากกิจกรรมดำเนินงานเป็นบวกจำนวน 10.83 ล้านบาท ซึ่งแตกต่างจากปี 2560 ซึ่งมีกระแสเงินสดจากการดำเนินงานเป็นลบจำนวน 32.81 ล้านบาท ทำให้บริษัทมีอัตราส่วนสภาพคล่องของกระเงินสดเป็นบวก 1.33 เท่าเมื่อเทียบกับช่วงเดียวกันของปีก่อนมีสภาพคล่องของกระแสเงินสดเป็นลบ 1.56 เท่า บริษัทมีเงินสดและรายการเทียบเท่าเงินสด 53.56 ล้านบาท มีหนี้สิน 271.09 ล้านบาท และมีอัตราส่วนหมุนเวียนเจ้าหนี้ 5.64 เท่า ซึ่งแสดงให้เห็นว่าบริษัทยังคงมีความสามารถในการชำระหนี้ และดำเนินงานได้อย่างพอเพียง

แหล่งที่มาของเงินทุน

1. หนี้สิน

ณ สิ้นปี 2559 บริษัทมีหนี้สินรวม 28.79 ล้านบาท ลดลงจากสิ้นปี 2558 จำนวน 42.49 ล้านบาท โดยมีสาเหตุมาจากระหว่างปี บริษัทมีการคืนเงินกู้ยืมระยะยาวให้แก่ธนาคารในประเทศจำนวน 48.27 ล้านบาท และชำระหนี้ที่เกิดจากการเช่าซื้อจำนวน 5.34 ล้านบาท

ณ สิ้นปี 2560 บริษัทมีหนี้สินรวม 18.65 ล้านบาท ลดลงจากสิ้นปี 2559 จำนวน 10.14 ล้านบาท โดยมีสาเหตุมาจากระหว่างปีบริษัทย่อยมีการชำระเงินกู้ยืมจำนวน 5 ล้านบาท ส่วนที่เหลือเป็นการชำระหนี้ตามปกติ

ณ สิ้นปี 2561 บริษัทมีหนี้สินรวม 271.09 ล้านบาท เพิ่มขึ้นจากสิ้นปี 2560 จำนวน 252.44 ล้านบาท โดยมีสาเหตุมาจากระหว่างปีบริษัทมีการกู้ยืมเงินระยะสั้นจากบุคคลที่เกี่ยวข้องกันจำนวน 40 ล้านบาท และบริษัทย่อยแห่งหนึ่งมีกู้ยืมจากสถาบันการเงินจำนวน 204.60 ล้านบาท และเงินกู้ยืมอื่นๆ จำนวน 22.80 ล้านบาท

2. ส่วนของผู้ถือหุ้น

สำหรับสิ้นปี 2559 บริษัทมีส่วนของผู้ถือหุ้นเป็นจำนวน 705.61 ล้านบาท เพิ่มขึ้นจากปี 2558 ที่มีส่วนของผู้ถือหุ้นจำนวน 695.75 ล้านบาท เพิ่มขึ้นจำนวน 9.86 ล้านบาท อัตราส่วนผลตอบแทนของผู้ถือหุ้นติดลบคิดเป็นร้อยละ 15.14 ซึ่งลดลงจากปีก่อน สาเหตุเกิดจากในปี 2559 บริษัทมีการรับชำระค่าหุ้นเพิ่มจำนวน 129.52 ล้านบาท ระหว่างปี บริษัทมีผลประกอบการขาดทุนเพิ่มขึ้นจำนวน 121.33 ล้านบาท ซึ่งสาเหตุที่บริษัทมีผลขาดทุนเพิ่มขึ้นเนื่องจากบริษัทได้พิจารณาบันทึกผลขาดทุนจาก

การด้อยค่าเงินลงทุนในโครงการพัฒนาอสังหาริมทรัพย์ ค่าเผื่อการด้อยค่าเงินลงทุนทั่วไป ค่าเผื่อหนี้สงสัยจะสูญเงินประกันการศึกษาโครงการ ค่าใช้จ่ายในการดำเนินงาน การวางแผนการลงทุนต่าง ๆ

สำหรับสิ้นปี 2560 บริษัทมีส่วนของผู้ถือหุ้นเป็นจำนวน 649.10 ล้านบาท ลดลงจากปี 2559 ที่มีส่วนของผู้ถือหุ้นจำนวน 705.61 ล้านบาท ลดลงจำนวน 56.51 ล้านบาท อัตราส่วนผลตอบแทนของผู้ถือหุ้นติดลบเป็นร้อยละ 8.34 ซึ่งลดลงจากปีก่อน สาเหตุเกิดจากผลประกอบการที่ขาดทุนลดลงประมาณร้อยละ 46.78

สำหรับสิ้นปี 2561 บริษัทมีส่วนของผู้ถือหุ้นเป็นจำนวน 859.69 ล้านบาท เพิ่มขึ้นจากปี 2560 ที่มีส่วนของผู้ถือหุ้นจำนวน 649.10 ล้านบาท เพิ่มขึ้นจำนวน 210.59 ล้านบาท อัตราส่วนผลตอบแทนของผู้ถือหุ้นติดลบเป็นร้อยละ 0.37 ซึ่งลดลงจากปีก่อน สาเหตุเกิดจากผลประกอบการที่ขาดทุนลดลงประมาณร้อยละ 95.43 เนื่องจากในปีบริษัทมีรายได้เพิ่มขึ้นจากธุรกิจอสังหาริมทรัพย์และพลังงานทดแทน

ภาระผูกพันและหนี้สินที่อาจจะเกิดขึ้น

สำหรับปี 2558 บริษัทมีภาระผูกพันเกี่ยวกับสัญญาจ้างเหมาปรับปรุงอาคารและเฟอร์นิเจอร์จำนวน 12.99 ล้านบาทซึ่งเกิดจากรายการจ้างเหมาที่ได้ทำไว้กับผู้รับจ้างในโครงการพัฒนาอสังหาริมทรัพย์ และมีสัญญาซื้อขายหุ้นของบริษัทแห่งหนึ่งเป็นจำนวน 43 ล้านบาท ซึ่งบริษัทได้ชำระค่าหุ้นของบริษัทดังกล่าวแล้วในวันที่ 1 มีนาคม 2559 ตามมติที่ประชุมวิสามัญผู้ถือหุ้นครั้งที่ 1/2559 เมื่อวันที่ 14 มกราคม 2559

สำหรับปี 2559 บริษัทมีภาระผูกพันที่จำต้องจ่ายในอนาคตเกี่ยวกับสัญญาก่อสร้าง สัญญาเช่าซื้อทรัพย์สิน สัญญาเช่าและบริการอื่น ๆ จำนวน 5.10 ล้านบาท

สำหรับปี 2560 บริษัทมีภาระผู้พันที่จำเป็นต้องจ่ายในอนาคตเกี่ยวกับค่าใช้จ่ายตามสัญญาบริการต่างๆ 1.45 ล้านบาทซึ่งยังไม่ถึงกำหนดชำระ

สำหรับปี 2561 บริษัทมีภาระผู้พันที่จำเป็นต้องจ่ายในอนาคตเกี่ยวกับค่าใช้จ่ายตาม สัญญาเช่า และสัญญาบริการต่างๆ 9.50 ล้านบาทซึ่งยังไม่ถึงกำหนดชำระ

3. ปัจจัยที่มีผลกระทบต่อการดำเนินงานในอนาคต

บริษัท กรีน รีซอร์สเซส จำกัด มหาชน จัดทำบทวิเคราะห์ถึงการเปลี่ยนแปลงของสภาพแวดล้อมทั้งภายในและภายนอกเกี่ยวกับธุรกิจอสังหาริมทรัพย์และธุรกิจพลังงาน ซึ่งอาจส่งผลกระทบต่อการดำเนินธุรกิจของบริษัทและความจำเป็นของการปรับตัวให้สอดคล้องกับการเปลี่ยนแปลงหรือความไม่แน่นอนในแต่ละช่วงเวลาโดยปัจจัยที่มีผลกระทบต่อการดำเนินงานในอนาคตอันใกล้ของบริษัทอย่างมีนัยสำคัญดังนี้

1. สำหรับโครงการอสังหาริมทรัพย์ของบริษัท เนื่องจากสภาวะเศรษฐกิจตกต่ำ และกำลังซื้อของผู้บริโภคที่ลดลง ประกอบกับสถาบันการเงินมีความเข้มงวดในการพิจารณาอนุมัติสินเชื่อที่อยู่อาศัยเพิ่มสูงขึ้น ซึ่งอาจส่งผลกระทบต่อยอดจำหน่ายในโครงการที่บริษัทลงทุน ทำให้ยอดขายโครงการชะลอตัว และยังส่งผลให้บริษัทเสียค่าใช้จ่ายในการดูแลบำรุงรักษาโครงการในส่วนที่ยังเหลืออยู่

2. ในส่วนของโครงการโรงไฟฟ้าพลังงานแสงอาทิตย์ ผลกระทบที่เกิดขึ้นส่วนมากเกิดจากสภาพภูมิอากาศในพื้นที่ตั้งโครงการเนื่องจากการผลิตต้องอาศัยพลังงานจากแสงอาทิตย์ สามารถผลิตได้ในช่วงกลางวันเท่านั้น ไม่เหมือนพลังงานทดแทนประเภทอื่น เช่น กังหันลม พลังงานน้ำจากเขื่อน ถ่านหิน เป็นต้น นอกจากนี้ยังมีผลกระทบทางกายภาพต่างๆ เช่น ฝุ่น ควันไฟ มูลนก อุปกรณ์ต่างๆ สายไฟ ฟิวส์ ฯลฯ ซึ่งต้องมีการดูแลบำรุงรักษาอย่าสม่ำเสมอ

การรับรองความถูกต้องของข้อมูล

การรับรองความถูกต้องของข้อมูลในแบบแสดงรายการข้อมูลประจำปีนั้นให้กรรมการผู้มีอำนาจลงนามผูกพันบริษัท* ลงลายมือชื่อพร้อมทั้งประทับตราบริษัท (ถ้ามี) ในแบบแสดงรายการข้อมูลประจำปี พร้อมทั้งมอบอำนาจให้บุคคลใดลงนามกำกับเอกสารในแบบแสดงรายการข้อมูลประจำปีแทนด้วย โดยให้ใช้ข้อความและรูปแบบ ดังนี้

"บริษัทได้สอบทานข้อมูลในแบบแสดงรายการข้อมูลประจำปีฉบับนี้แล้ว ด้วยความระมัดระวัง บริษัทขอรับรองว่าข้อมูลดังกล่าวถูกต้องครบถ้วน ไม่เป็นเท็จ ไม่ทำให้ผู้อื่นสำคัญผิด หรือไม่ขาดข้อมูลที่ควรต้องแจ้งในสาระสำคัญ นอกจากนี้ บริษัทขอรับรองว่า

(1) งบการเงินและข้อมูลทางการเงินที่สรุปมาในแบบแสดงรายการข้อมูลประจำปี ได้แสดงข้อมูลอย่างถูกต้องครบถ้วนในสาระสำคัญเกี่ยวกับฐานะการเงิน ผลการดำเนินงาน และกระแสเงินสดของบริษัทและบริษัทย่อยแล้ว

(2) บริษัทได้จัดให้มีระบบการเปิดเผยข้อมูลที่ดี เพื่อให้แน่ใจว่าบริษัทได้เปิดเผยข้อมูลในส่วนที่เป็นสาระสำคัญทั้งของบริษัทและบริษัทย่อยอย่างถูกต้องครบถ้วนแล้ว รวมทั้งควบคุมดูแลให้มีการปฏิบัติตามระบบดังกล่าว

(3) บริษัทได้จัดให้มีระบบการควบคุมภายในที่ดี และควบคุมดูแลให้มีการปฏิบัติตาม ระบบดังกล่าว และบริษัทได้แจ้งข้อมูลการประเมินระบบการควบคุมภายใน ณ วันที่ 26 กุมภาพันธ์ 2562 ต่อผู้สอบบัญชี

ในการนี้ เพื่อเป็นหลักฐานว่าเอกสารทั้งหมดเป็นเอกสารชุดเดียวกันกับที่บริษัทได้รับรองความถูกต้องแล้ว บริษัทได้มอบหมายให้ นายประทีป อนันตโชติ เป็นผู้ลงลายมือชื่อกำกับเอกสารนี้ไว้ทุกหน้าด้วย หากเอกสารใดไม่มีลายมือชื่อของ นายประทีป อนันตโชติ กำกับไว้ บริษัทจะถือว่าไม่ใช่ข้อมูลที่บริษัทได้รับรองความถูกต้องของข้อมูลแล้วดังกล่าวข้างต้น

ชื่อ		ตำแหน่ง	ลายมือชื่อ**
1. นายชัยสิทธิ์	วิริยะเมตตากุล	ประธานกรรมการ	.....
2. นายพิพัทธ์	วิริยะเมตตากุล	ประธานเจ้าหน้าที่บริหาร	.....
3. พลตำรวจตรีสหัสชัย	อินทรสุขศรี	รองประธานกรรมการบริษัท	.....
4. นางภวัญญา	กฤตชาติ	กรรมการ	.....

ชื่อ	ตำแหน่ง	ลายมือชื่อ
ผู้รับมอบอำนาจ นายประทีป อนันตโชติ	รองประธานกรรมการบริษัท	.....

* ให้แนบเอกสารหลักฐานประกอบด้วย ทั้งนี้ แบบแสดงรายการข้อมูลประจำปีนี้เป็นข้อมูลที่สำคัญที่ผู้ลงทุนใช้ประกอบการตัดสินใจลงทุนบริษัทจึงควรเสนอให้คณะกรรมการบริษัทพิจารณาก่อนที่จะส่งให้สำนักงาน

** พร้อมทั้งประทับตราบริษัท (ถ้ามี)

ทั้งนี้ มาตรา 89/20 *** แห่งพระราชบัญญัติหลักทรัพย์และตลาดหลักทรัพย์ พ.ศ. 2535 ซึ่งแก้ไขเพิ่มเติมโดยพระราชบัญญัติหลักทรัพย์และตลาดหลักทรัพย์ (ฉบับที่ 4) พ.ศ. 2551 กำหนดให้กรรมการและผู้บริหารต้องร่วมกันรับผิดต่อบุคคลที่ซื้อขายหลักทรัพย์ของบริษัทในความเสียหายใด ๆ อันเกิดขึ้นเนื่องจากการเปิดเผยข้อมูลต่อผู้ถือหุ้นหรือประชาชนทั่วไป โดยแสดงข้อความที่เป็นเท็จในสาระสำคัญหรือปกปิดข้อความจริงที่ควรบอกให้แจ้งในสาระสำคัญในกรณีของงบการเงินและรายงานเกี่ยวกับฐานะการเงินและผลการดำเนินงานของบริษัทหรือรายงานอื่นใดที่ต้องเปิดเผยตามมาตรา 56 หรือมาตรา 199 โดยมิได้จำกัดความรับผิดไว้เฉพาะกรรมการและผู้บริหารที่ลงลายมือชื่อรับรองความถูกต้องของข้อมูลในเอกสารดังกล่าวเท่านั้น อย่างไรก็ดี กรรมการหรือผู้บริหารซึ่งสามารถพิสูจน์ได้ว่าโดยตำแหน่งหน้าที่ตนไม่อาจล่วงรู้ถึงความแท้จริงของข้อมูลหรือการขาดข้อมูลที่ควรต้องแจ้งนั้น ย่อมไม่มีความรับผิดตามมาตรา 89/20

หมายเหตุ *** ใช้บังคับกับบริษัทที่อยู่ภายใต้บังคับของหมวด 3/1 แห่งพระราชบัญญัติหลักทรัพย์และตลาดหลักทรัพย์ พ.ศ. 2535 ซึ่งแก้ไขเพิ่มเติมโดยพระราชบัญญัติหลักทรัพย์และตลาดหลักทรัพย์ (ฉบับที่ 4) พ.ศ. 2551 เท่านั้น

รายละเอียดเกี่ยวกับกรรมการ ผู้บริหาร ผู้มีอำนาจควบคุม และเลขานุการบริษัท

ชื่อ-สกุล	อายุ (ปี)	คุณวุฒิการศึกษา	สัดส่วนการถือหุ้นในบริษัท (%)	ความสัมพันธ์ทางครอบครัวระหว่างกรรมการและผู้บริหาร	ประสบการณ์ในการทำงาน 5 ปี ย้อนหลัง		
					ช่วงเวลา	ตำแหน่ง	บริษัท
1.นายชัยสิทธิ์ วิริยะเมตตากุล	69	- ปริญญาตรี วิศวกรรมศาสตร์ , จุฬาลงกรณ์มหาวิทยาลัย รุ่น 2511 -หลักสูตรผู้บริหารระดับสูงด้านการบริหารเมือง (ผู้นำเมือง รุ่น 3) - หลักสูตรวิทยาลัยป้องกันราชอาณาจักร ภาครัฐร่วมเอกชน (วปรอ.4414) - หลักสูตรผู้บริหารระดับสูง สถาบันวิทยาการตลาดทุน (หลักสูตร วตท.) รุ่นที่ 15 (2557) -หลักสูตร “Increasing Your Corporate Value Though Effective Communication” - หลักสูตร “บทบาทกรรมการต่อการบริหารความเสี่ยงขององค์กร”	-	1.นายพิพัทธ์ วิริยะเมตตากุล – บุตรชาย	ปัจจุบัน ปี 2541 – ปัจจุบัน ปี 2545 – ปัจจุบัน ปี 2546 – ปัจจุบัน	-ประธานกรรมการบริษัท -ประธานกรรมการบริหาร -รองประธานคณะกรรมการบริษัท -กรรมการ -กรรมการ/กรรมการบริหาร -กรรมการ -กรรมการ -กรรมการ -กรรมการ -กรรมการ -กรรมการ -กรรมการ -กรรมการ -กรรมการ	-บมจ.กรีน รีซอร์สเซส -บมจ. โรงพยาบาลวิภาวดี -บมจ.โรงพยาบาลเจ้าพระยา -บมจ.เชียงใหม่รามธุรกิจการแพทย์ -บจก.โรงพยาบาลเสรีรักษ์ -บจก.สินแพทย์ -บจก.แพทย์ปัญญา -บจก.วิภารามแหลมฉบัง -บมจ.ไดนาสตี้เซรามิค -บจก.ปริ๊นส์ตั้น พาร์ค สวีท -บจก.เทพารักษ์พัฒนาการ -บจก.ทิพยบดินทร์ -บจก.เลกาซี่ กอล์ฟ (ประเทศไทย) -บจก.ศิครินทร์
2. พล.ต.ต.สหัสชัย อินทรสุขศรี	70	-วิทยาลัยศรีปทุม ปริญญาตรี นิติศาสตร์บัณฑิต -อบรม Director Accreditation Program (DAP) ของการเป็นกรรมการ รุ่นที่ 34/2004 จากสมาคมส่งเสริมสถาบันกรรมการบริษัทไทย	4.15 (หมายเหตุ : ข้อมูลสัดส่วนการถือหุ้นในบริษัทด้วยทุนจดทะเบียน 818,024,729 บาท ณ 31 ธันวาคม 2561)	ไม่มี	ปัจจุบัน ปัจจุบัน ปัจจุบัน 2556	-รองประธานกรรมการ -กรรมการอิสระและกรรมการตรวจสอบ -กรรมการอิสระ -กรรมการผู้จัดการ	-บมจ.กรีน รีซอร์สเซส - บริษัท เพิ่มสินสตีลเวิคส์ จำกัด (มหาชน) -บริษัท กันยงอีเลคทริก จำกัด (มหาชน) -บมจ.กรีน รีซอร์สเซส

ชื่อ-สกุล	อายุ (ปี)	คุณวุฒิการศึกษา	สัดส่วนการถือหุ้นในบริษัท (%)	ความสัมพันธ์ทางครอบครัวระหว่างกรรมการและผู้บริหาร	ประสบการณ์ในการทำงาน 5 ปี ย้อนหลัง		
					ช่วงเวลา	ตำแหน่ง	บริษัท
					2542	-ผู้บังคับกองการเงิน	-สำนักงานตำรวจแห่งชาติ
					2535	-รองผู้บังคับการกองการเงิน	-กองการเงิน กรมตำรวจ
					2533	-รองผู้กำกับ (ทำหน้าที่ปฏิบัติการ)	-กองการเงิน กรมตำรวจ
					2527	-สารวัตรแผนกงบประมาณ	-กองการเงิน กรมตำรวจ
					2524	-รองสารวัตรแผนกงบประมาณ	-กองการเงิน กรมตำรวจ
3.นายประทีป อนันตโชติ	62	-ปริญญาตรี คณะบริหารธุรกิจ สาขาบัญชี มหาวิทยาลัยอัสสัมชัญ -อบรม Director Accreditation Program (DAP) ของการเป็นกรรมการ รุ่นที่ 132/2016 จากสมาคมส่งเสริมสถาบันกรรมการบริษัทไทย	ไม่มี	ไม่มี	ปัจจุบัน 24 ก.พ. 2560 ก.ค. 59 – ปัจจุบัน ก.ย. 2558 - ปัจจุบัน 2557-2558 2550-2556 2542-2549 2538-2541	-รองประธานกรรมการบริษัท -รักษาการประธานเจ้าหน้าที่บริหาร/รองประธานกรรมการฯ -ประธานกรรมการการลงทุน -กรรมการบริหารความเสี่ยง -รองประธานกรรมการบริษัท -กรรมการการลงทุน -กรรมการบริหารความเสี่ยง -กรรมการผู้จัดการ -ผู้จัดการสาขา สาขาศรีนครินทร์ – เทพารักษ์ -ผู้จัดการสาขา บางใหญ่ -ผู้จัดการสาขา สวนพลู	- บมจ.กรีน รีซอร์สเซส - บมจ.กรีน รีซอร์สเซส - บมจ.กรีน รีซอร์สเซส - บมจ.กรีน รีซอร์สเซส - บมจ.เอเชีย คอร์ปอเรท ดีเวลลอปเมนท์ - ธนาคารกรุงศรีอยุธยา จำกัดมหาชน - ธนาคารกรุงศรีอยุธยา จำกัดมหาชน - ธนาคารกรุงศรีอยุธยา จำกัดมหาชน - ธนาคารกรุงศรีอยุธยา จำกัดมหาชน
4.นางภวัญญา กฤตชาติ	70	-บัญชีบัณฑิต (การเงินและการธนาคาร) คณะพาณิชย์ศาสตร์และการบัญชี จุฬาลงกรณ์มหาวิทยาลัย	ไม่มี	ไม่มี	15 พ.ค. 61 - ปัจจุบัน 24 ก.พ. 2560 - 2561	-กรรมการบริหาร -กรรมการอิสระและประธานกรรมการตรวจสอบ -กรรมการสรรหาและพิจารณาค่าตอบแทน	- บมจ. กรีน รีซอร์สเซส - บมจ. กรีน รีซอร์สเซส

ชื่อ-สกุล	อายุ (ปี)	คุณวุฒิการศึกษา	สัดส่วนการถือหุ้นในบริษัท (%)	ความสัมพันธ์ทางครอบครัวระหว่างกรรมการและผู้บริหาร	ประสบการณ์ในการทำงาน 5 ปี ย้อนหลัง		
					ช่วงเวลา	ตำแหน่ง	บริษัท
					7 ก.ค. 2559 -2561 5 ก.พ. 2558 – 7 ก.ค. 2559 2552 – 2556 2551 – 2555 2550 – 2551	-กรรมการอิสระและกรรมการตรวจสอบ -กรรมการอิสระและประธานกรรมการตรวจสอบ -กรรมการอิสระและกรรมการตรวจสอบ -กรรมการ - ที่ปรึกษา	- บมจ.กรีน รีซอร์สเซส - บมจ.โรแยล ซีรามิค อุตสาหกรรม - บจ. บริหารสินทรัพย์ ลินน์ ฟิลลิปส์ - บมจ. โรแยล ซีรามิค อุตสาหกรรม - บมจ. ที แอล เมแนจเม้นท์
5.นายพิพัทธ์ วิริยะเมตตากุล	**35**	ปริญญาตรี Marketing มหาวิทยาลัยอัสสัมชัญ -อบรม Director Accreditation Program (DAP) ของการเป็นกรรมการ รุ่นที่ 142/2017 จากสมาคมส่งเสริมสถาบันกรรมการบริษัทไทย	0.146 (หมายเหตุ : ข้อมูลสัดส่วนการถือหุ้นในบริษัทด้วยทุนจดทะเบียน 818,024,729 บาท ณ 31 ธันวาคม 2561)	ไม่มี	26 เม.ย. 61 - ปัจจุบัน 24 ก.พ. 2560 – ปัจจุบัน ปี 2551 – ปัจจุบัน ปี 2547 – ปัจจุบัน	-ประธานเจ้าหน้าที่บริหาร -กรรมการบริหาร -กรรมการการลงทุน -กรรมการ -กรรมการ	-บมจ.กรีน รีซอร์สเซส -บมจ.กรีน รีซอร์สเซส -บริษัท 18 ทาวเวอร์ จำกัด -บริษัท เทพารักษ์พัฒนาการ จำกัด
6.นายสมควร มูสิกอินทร์	71	- ปริญญาตรี บริหารธุรกิจ (การบัญชี) มหาวิทยาลัยธรรมศาสตร์	ไม่มี	ไม่มี	15 พ.ค.61 – ปัจจุบัน 2514 – ปัจจุบัน 2547 – ปัจจุบัน	-กรรมการอิสระและประธานกรรมการตรวจสอบ -ผู้สอบบัญชีรับอนุญาต -กรรมการตรวจสอบ	-บมจ.กรีน รีซอร์สเซส -ผู้สอบบัญชีรับอนุญาต -บมจ. ซีฟโก้

ชื่อ-สกุล	อายุ (ปี)	คุณวุฒิการศึกษา	สัดส่วนการถือหุ้นในบริษัท (%)	ความสัมพันธ์ทางครอบครัวระหว่างกรรมการและผู้บริหาร	ประสบการณ์ในการทำงาน 5 ปี ย้อนหลัง		
					ช่วงเวลา	ตำแหน่ง	บริษัท
7.นายวิรัติ จันทร์ศิริวัฒนา	66	-ปริญญาตรีวิศวกรรมศาสตร์สาขาวิศวกรรมไฟฟ้ากำลัง จุฬาลงกรณ์มหาวิทยาลัย	ไม่มี	ไม่มี	24 ก.พ. 2560-ปัจจุบัน	-กรรมการอิสระและประธานกรรมการตรวจสอบ -ประธานกรรมการสรรหาและพิจารณาค่าตอบแทน	-บมจ. กรีน รีซอร์สเซส
					ก.ค. 2559 - ปัจจุบัน	-กรรมการอิสระและประธานกรรมการตรวจสอบ	-บมจ. กรีน รีซอร์สเซส
					ก.พ. 2559 – ปัจจุบัน	-ประธานกรรมการสรรหาและพิจารณาค่าตอบแทน	-บมจ. กรีน รีซอร์สเซส
					ก.ย. 2558 – ปัจจุบัน	-ประธานกรรมการบริหารความเสี่ยง	-บมจ. กรีน รีซอร์สเซส
					13 ก.พ. 2558 – 7 ก.ค. 2559	-กรรมการอิสระและกรรมการตรวจสอบ	-บมจ. กรีน รีซอร์สเซส
					2553 – 2555	- กรรมการ	-สมาคมนิสิตเก่าวิศวกรรมศาสตร์แห่งจุฬาลงกรณ์มหาวิทยาลัย
					2552 – 2557	- ประธาน	- ชมรมวิศวกรการไฟฟ้านครหลวง
					2555 – 2557	- นักบริหาร 13 รองผู้ว่าการแผนพัฒนาองค์กร	- การไฟฟ้านครหลวง
					2554 – 2556	- นักบริหาร 13 รองผู้ว่าการเทคโนโลยีสารสนเทศและระบบสื่อสาร	-การไฟฟ้านครหลวง
					2552 – 2554	- นักบริหาร 12 ผู้ช่วยผู้ว่าการ (ด้านบริการจัดการระบบจำหน่าย)	-การไฟฟ้านครหลวง

ชื่อ-สกุล	อายุ (ปี)	คุณวุฒิการศึกษา	สัดส่วนการถือหุ้นในบริษัท (%)	ความสัมพันธ์ทางครอบครัวระหว่างกรรมการและผู้บริหาร	ประสบการณ์ในการทำงาน 5 ปี ย้อนหลัง		
					ช่วงเวลา	ตำแหน่ง	บริษัท
					2550 – 2552	- นักบริหาร 11 ผู้อำนวยการฝ่ายจัดการยานพาหนะและเครื่องกล	-การไฟฟ้านครหลวง
					2548 – 2550	- นักบริหาร 10 ผู้ช่วยผู้อำนวยการฝ่ายปฏิบัติการระบบสื่อสารและคอมพิวเตอร์	-การไฟฟ้านครหลวง
					2542 – 2548	- นักบริหาร 10 ผู้อำนวยการกองระบบสื่อสารฝ่ายบำรุงรักษาระบบไฟฟ้า	- การไฟฟ้านครหลวง
8.นายแยพ คิม แยม	55	-สถาบันการศึกษาด้านเทคนิคของสิงคโปร์ ประกาศนียบัตรวิศวกรรมไฟฟ้า	ไม่มี	ไม่มี	26 เม.ย. 61 - ปัจจุบัน	-กรรมการอิสระและกรรมการตรวจสอบ	-บมจ.กรีน รีซอร์สเซส
					24 ก.พ. 2560 – เม.ษ 2561	-กรรมการ	-บมจ.กรีน รีซอร์สเซส
					ปี 2558 – ปัจจุบัน	-กรรมการ	-การพัฒนาอาคารชุดในประเทศโรมาเนีย , Amitra Expert SRL
9.นายไต้ ชอง อี (Mr.Tai Chong Yih)	58	-ปริญญาโทการจัดการ สถาบันบัณฑิตบริหารธุรกิจศศินทร์ แห่งจุฬาลงกรณ์มหาวิทยาลัย -ศิลปะศาสตร์บัณฑิต สาขาวิชา เศรษฐกิจและการค้า มหาวิทยาลัยโตรอนโต ประเทศแคนาดา -อบรม Director Accreditation Program (DAP) ของการเป็นกรรมการ รุ่นที่ 54/2006 จากสมาคมส่งเสริมสถาบันกรรมการบริษัทไทย	8.56 (หมายเหตุ : ข้อมูลสัดส่วนการถือหุ้นในบริษัท ด้วยทุนจดทะเบียน 818,024,729 บาท ณ วันที่ 31 ธันวาคม 2561)	ไม่มี	ปัจจุบัน ก.ค. 2559 – 27 ก.พ.60 2552 – มิ.ย. 2559 ม.ค. 2546 – ปัจจุบัน ก.ค. 2554 – ธ.ค. 2555	-กรรมการ -ประธานเจ้าหน้าที่บริหาร -ผู้ช่วยกรรมการผู้จัดการ -กรรมการ -ที่ปรึกษา	-บมจ. กรีน รีซอร์สเซส -บมจ. กรีน รีซอร์สเซส -บมจ. หลักทรัพย์ ไอร่า -บมจ. ถิรไทย จำกัด -บจก. บิน่า พูรี่ (ไทยแลนด์) , (Bina Puri Thailand)

ชื่อ-สกุล	อายุ (ปี)	คุณวุฒิการศึกษา	สัดส่วนการถือหุ้นในบริษัท (%)	ความสัมพันธ์ทางครอบครัวระหว่างกรรมการและผู้บริหาร	ประสบการณ์ในการทำงาน 5 ปี ย้อนหลัง		
					ช่วงเวลา	ตำแหน่ง	บริษัท
					เม.ย. 2551 – มิ.ย. 2552	-ที่ปรึกษา	-บจก. บิน่า พูรี่ (ไทยแลนด์) , (Bina Puri Thailand)
					เม.ย. 2550 – ธ.ค. 2550	-กรรมการฝ่ายปฏิบัติการ	-บริษัท สกายคลิฟฟ์ จำกัด
					เม.ย. 2547 – มี.ค. 2550	-Country Head	-RHB Bank Berhad, ประเทศมาเลเซีย
					มิ.ย. 2545 – ธ.ค. 2545	-ที่ปรึกษาด้านธุรกิจ	-Westmont Berhad, ประเทศมาเลเซีย
					ต.ค. 2544 – ม.ค. 2545	-ผู้จัดการทั่วไป	- Ek Chor Trading (Shanghai) Co.,Ltd
					ก.พ. 2541 – ม.ค. 2544	-กรรมการผู้จัดการ	- London Forfaiting Asia Pacific Ltd
					พ.ย. 2538 – ก.พ. 2541	-รองประธานอาวุโส	-Cathay Trust Company Ltd
					ก.ค. 2537 – พ.ย. 2538	-ผู้ช่วยรองประธาน	-Sumitomo Trust & Banking Co.,Ltd
					ธ.ค. 2525 – ก.ค. 2537	-ผู้จัดการ	-United Malayan Banking Corp Bhd
10.นายสิน เอกวิศาล	75	-ปริญญาโท M.Ec. (ทุนโคลัมเบีย) มหาวิทยาลัย ซิดนีย์ ประเทศออสเตรเลีย -ปริญญาตรี เศรษฐศาสตร์ (เกียรตินิยมดี) มหาวิทยาลัยธรรมศาสตร์	ไม่มี	ไม่มี	ก.พ 2559 – ปัจจุบัน (ลาออก 26 เม.ย. 61)	- กรรมการอิสระและกรรมการตรวจสอบ -ประธานบริหารความเสี่ยง	- บมจ.กรีน รีซอร์สเซส
					2557 – ปัจจุบัน	- ประธาน	- บริษัท ฐานมั่นคงกรุ๊ป จำกัด
					2556 – ปัจจุบัน	- ที่ปรึกษา - ที่ปรึกษา	- บริษัท โรงแรมป่าตองพารากอน จำกัด - บริษัท บริหารสินทรัพย์ชโย จำกัด
					เม.ย. 2553 – 2554	- คณะอนุกรรมาธิการ	- ตลาดเงิน ตลาดทุน การประกันภัย และสถาบันการเงิน วุฒิสภา

ชื่อ-สกุล	อายุ (ปี)	คุณวุฒิการศึกษา	สัดส่วนการถือหุ้นในบริษัท (%)	ความสัมพันธ์ทางครอบครัวระหว่างกรรมการและผู้บริหาร	ประสบการณ์ในการทำงาน 5 ปี ย้อนหลัง		
					ช่วงเวลา	ตำแหน่ง	บริษัท
					2552 – ปัจจุบัน	- ที่ปรึกษา - ประธานกรรมการ	- บริษัท วัฒนโสภณ จำกัด - บริษัท ทรัพย์เซฟอพาร์ตเม้นท์ จำกัด
					ม.ค. 2549 – ปัจจุบัน	- ที่ปรึกษาทางการเงิน - ที่ปรึกษาทางการเงิน	- บริษัท ไทยเรดิเอเตอร์ จำกัด - บริษัท ทองไชยอุตสาหกรรม จำกัด
					เม.ย. 2551 – เม.ย. 2552	- ผู้เชี่ยวชาญพิเศษ	- บจก. บริหารสินทรัพย์ กรุงเทพพาณิชย์
					มี.ค. 2545 – เม.ย. 2551	- ประธานคณะกรรมการจัดการ/กรรมการ	- บริษัท บริหารสินทรัพย์ กรุงเทพพาณิชย์ จำกัด
					มิ.ย. 2544 – พ.ค. 2548	- กรรมการและกรรมการผู้จัดการ	- บรรษัท บริหารสินทรัพย์สถาบันการเงิน
					มี.ค. 2544 – พ.ค. 2544	- กรรมการและรักษาการกรรมการผู้จัดการใหญ่	- ธนาคารศรีนคร จำกัด (มหาชน)
					2524 – 2530	- รองผู้อำนวยการฝ่ายกิจการสาขา และผู้จัดการสำนักถนนเสือป่า	- ธนาคารกสิกรไทย จำกัด (มหาชน)
					2520 – 2523	- ผช.ผู้อำนวยการฝ่ายพัฒนาธุรกิจ (สินเชื่อ)	- ธนาคารกสิกรไทย จำกัด (มหาชน)
					2519 – 2520	- หัวหน้าส่วนส่งเสริมธุรกิจ (วิเคราะห์และพิจารณาบริการใหม่) ฝ่ายพัฒนาธุรกิจ	- ธนาคารกสิกรไทย จำกัด (มหาชน)

ชื่อ-สกุล	อายุ (ปี)	คุณวุฒิการศึกษา	สัดส่วนการถือหุ้นในบริษัท (%)	ความสัมพันธ์ทางครอบครัวระหว่างกรรมการและผู้บริหาร	ประสบการณ์ในการทำงาน 5 ปี ย้อนหลัง		
					ช่วงเวลา	ตำแหน่ง	บริษัท
					2517 – 2519	- หัวหน้าส่วนพัฒนาธุรกิจ (สินเชื่อ) ฝ่ายการธนาคาร (ภายในประเทศ)	- ธนาคารกสิกรไทย จำกัด (มหาชน)
					2515	- ส่วนการพนักงาน ฝ่ายธุรการ	- ธนาคารกสิกรไทย จำกัด (มหาชน)
					2509 – 2512	- เศรษฐกร	- กรมวิเทศสหการ สำนักนายกรัฐมนตรี
11.นายอภิชาติ ศิวโมกษ์	59	- University of California, Berkeley International Business Development Program - ปริญญาตรี คณะเศรษฐศาสตร์ มหาวิทยาลัยหอการค้าไทย	ไม่มี	ไม่มี	24 ก.พ. 2560 – เม.ย 2561 (ลาออก 27 เม.ย.61)	-กรรมการสรรหาและพิจารณาค่าตอบแทน	-บมจ. กรีน รีซอร์สเซส
					2558 - ปัจจุบัน	-กรรมการการลงทุน -กรรมการ	-บมจ. กรีน รีซอร์สเซส
					2531 – ปัจจุบัน	- กรรมการผู้จัดการ - กรรมการผู้จัดการ - กรรมการผู้จัดการ	- บจก. สปีดเวย์ ทรานสปอร์ต - บจก. สปีดเวย์อินเตอร์ ทรานสปอร์ต - บจก. เกรท กรีนเวย์
					2557	- กรรมการอิสระและกรรมการตรวจสอบ	- บมจ.ซันวู้ดอินดัสทรีส์
					2555	- ประธานหลักสูตรพัฒนาสัมพันธ์ ระดับผู้บริหาร	- กรมกิจการพลเรือนทหารบก
					2551	- กรรมการผู้จัดการ	- บจก.งานละเมียด การบันเทิง

ชื่อ-สกุล	อายุ (ปี)	คุณวุฒิการศึกษา	สัดส่วนการถือหุ้นในบริษัท (%)	ความสัมพันธ์ทางครอบครัวระหว่างกรรมการและผู้บริหาร	ประสบการณ์ในการทำงาน 5 ปี ย้อนหลัง		
					ช่วงเวลา	ตำแหน่ง	บริษัท
12.นางธนิดา อินทจักร์	51	-รัฐศาสตรบัณฑิต สาขาการบริหารรัฐกิจ มหาวิทยาลัยรามคำแหง -บริหารธุรกิจ สาขาการบัญชี มหาวิทยาลัยเกริก -หลักสูตร CFO Current Issues ของสภาวิชาชีพบัญชี ปี 2559	ไม่มี	ไม่มี	ก.ค.2560 - ปัจจุบัน 2556 – ส.ค. 60 ก.ค. 59 - มี.ค. 60 ก.ย. 58 - มี.ค. 60 2549-2555	-ผู้อำนวยการฝ่ายอาวุโส ผู้อำนวยการสายงานบัญชีและการเงิน -ผู้ช่วยกรรมการผู้จัดการสายงานบัญชีและการเงิน -กรรมการการลงทุน -กรรมการสรรหาและพิจารณาค่าตอบแทน -ผู้จัดการฝ่ายบัญชี	-บมจ. กรีน รีซอร์สเซส -บมจ. กรีน รีซอร์สเซส -บมจ. กรีน รีซอร์สเซส -บมจ. กรีน รีซอร์สเซส -บ. พรรพี การบัญชี
13.นางภัทรยล วรรธนะสาร	57	-บริหารธุรกิจบัณฑิต สาขาการเงิน มหาวิทยาลัยกรุงเทพ	ไม่มี	ไม่มี	ก.ค.2560– ปัจจุบัน 2559 - ส.ค. 2559 2555 – ก.ค. 2559 2537 – 2540 2535 – 2537 2527 – 2535 พ.ย. 2546 – ก.พ 2552 พ.ย. 2542 – ต.ค. 2546	-ผู้อำนวยการฝ่าย สายงานบริหารทรัพยากรบุคคล -ผู้ช่วยผู้อำนวยการฝ่าย สายงานบริหารทรัพยากรบุคคล -ฝ่ายเลขานุการธนาคาร -ผู้ช่วยผู้จัดการสาขาเชียงใหม่ -หัวหน้าส่วนจัดสรรเงิน -รองหัวหน้าส่วนตลาดเงิน -ผู้จัดการสำนักเลขานุการ -ผู้จัดการฝ่ายธุรการ	-บมจ. กรีน รีซอร์สเซส -บมจ. กรีน รีซอร์สเซส -ธนาคารอิสลามแห่งประเทศไทย -บมจ. เงินทุนหลักทรัพย์ ร่วมเสริมกิจ -บมจ.เงินทุนหลักทรัพย์ ร่วมเสริมกิจ -บมจ.เงินทุนหลักทรัพย์ นวธนกิจ -บมจ. หลักทรัพย์ คันทรี่กรุ๊ป -บจก.ทาคาซาโกะ อิมปอร์ตแอนด์เอ็กซ์ปอร์ต (ไทยแลนด์)
14.นายชินพันธ์ ปิยะศิริพงศ์	51	-ปริญญาตรี คณะวิทยาศาสตร์ สาขาศาสตร์คอมพิวเตอร์ สถาบันราชภัฏสวนดุสิต	ไม่มี	ไม่มี	ก.ค.2560 - ปัจจุบัน 2559-ก.ค. 2560 2558 – 2559	-ผู้อำนวยการฝ่าย สายงานเทคโนโลยีสารสนเทศ -ผู้ช่วยผู้อำนวยการฝ่ายเทคโนโลยีสารสนเทศ -ผู้จัดการแผนกเทคโนโลยีสารสนเทศ	-บมจ. กรีน รีซอร์สเซส -บมจ. กรีน รีซอร์สเซส -บมจ. กรีน รีซอร์สเซส

ชื่อ-สกุล	อายุ (ปี)	คุณวุฒิการศึกษา	สัดส่วนการถือหุ้นในบริษัท (%)	ความสัมพันธ์ทางครอบครัวระหว่างกรรมการและผู้บริหาร	ประสบการณ์ในการทำงาน 5 ปี ย้อนหลัง		
					ช่วงเวลา	ตำแหน่ง	บริษัท
					2553-2556 2549 – 2553 2539 – 2549 2537-2539	-ผู้จัดการฝ่ายเทคโนโลยีสารสนเทศ -ผู้จัดการฝ่ายพัฒนธุรกิจอุปกรณ์เครือข่ายไร้สาย -ผู้จัดการฝ่ายพัฒนาธุรกิจอุปกรณ์เทคโนโลยีสารสนเทศ -ผู้จัดการฝ่ายบริการหลังการขายอุปกรณ์คอมพิวเตอร์	-บจก. อาร์เอฟเอส -บมจ.ออพติมุส (ประเทศไทย) -บจก. พานาโซนิค ซิว เซลส์ (ประเทศไทย) -บจก.เน็ตเวิร์ค อินฟอร์เมชั่น
15.นางสุกัญญา ขันกำเหนิด	37	-ปริญญาตรี คณะบริหารธุรกิจ สาขาการเงินการธนาคาร มหาวิทยาลัยรามคำแหง	ไม่มี	ไม่มี	2ก.ค.2560-ปัจจุบัน 2558 – 2560 2556-2557 2555-2556 2546-2555	-ผู้อำนวยการฝ่ายพัฒนาธุรกิจ -ผู้ช่วยผู้อำนวยการฝ่ายพัฒนาธุรกิจ -ผู้อำนวยการสำนักงานเลขานุการผู้บริหาร -Sale Executive -เจ้าหน้าที่สินเชื่ออาวุโส	-บมจ. กรีน รีซอร์สเซส -บมจ. กรีน รีซอร์สเซส -บจก.อินเตอร์ ฟาร์อีสท์ เอ็นเนอร์ยี่ -บจก.เกรท ไชน่ามิลเลนเนียม -ธนาคารนครหลวงไทย จำกัด (มหาชน)
16.นายนาวิน ทองหญีต	42	-เนติบัณฑิต สำนักอบรมกฎหมายแห่งเนติบัณฑิตยสภา สมัยที่ 59 -ปริญญาตรี นิติศาสตร์ มหาวิทยาลัยรามคำแหง	ไม่มี	ไม่มี	ก.ค.2560- ปัจจุบัน 2553 – ปัจจุบัน 2553 – ปัจจุบัน 2553 – ปัจจุบัน 2553 – ปัจจุบัน 2556 - 2558 2549 - 2553 2546 - 2549	-ผู้อำนวยการฝ่าย สำนักกฎหมาย -ที่ปรึกษากฎหมาย/ทนายความ -ที่ปรึกษากฎหมาย/ทนายความ -กรรมการ/ทนายความ -หัวหน้าสำนักงานกฎหมาย -กรรมการ/ทนายความ -กรรมการ/ทนายความ -ทนายความประจำสำนักงาน	-บมจ. กรีน รีซอร์สเซส -บมจ. แนชั่นแนล เฟอร์นิเจอร์ -บมจ. วรลักษณ์ พร๊อพเพอร์ตี้ -บริษัท วิคเตอร์ลอว์ จำกัด -สำนักงานกฎหมายนาวินทนายความ -บจก. สำนักกฎหมายยุทธศาสตร์ธรรม -บจก.สำนักกฎหมายสุทธาธรรม -สำนักงานสุเมธที่ปรึกษากฎหมายและทนายความ

ชื่อ-สกุล	อายุ (ปี)	คุณวุฒิการศึกษา	สัดส่วนการถือหุ้นในบริษัท (%)	ความสัมพันธ์ทางครอบครัวระหว่างกรรมการและผู้บริหาร	ประสบการณ์ในการทำงาน 5 ปี ย้อนหลัง		
					ช่วงเวลา	ตำแหน่ง	บริษัท
17. นางสาวสรัญรัตน์ สีสัน	40	-ปริญญาโท บริหารธุรกิจ (MBA) สาขาการจัดการ มหาวิทยาลัยธุรกิจบัณฑิตย์ -ปริญญาตรี บริหารธุรกิจ (BBA) สาขาการจัดการ มหาวิทยาลัยรัตนบัณฑิต	ไม่มี	ไม่มี	ก.ค.2560 - ปัจจุบัน 2556 - ปัจจุบัน 2547 -2556 2546-2547	-ผู้อำนวยการฝ่าย สำนักเลขานุการบริษัท -เลขานุการบริษัท -เลขานุการประธานบริหาร -เลขานุการคณะทำงานการเกษตรและสหกรณ์	-บมจ. กรีน รีซอร์สเซส -บมจ. กรีน รีซอร์สเซส -บมจ. ยูนิค เอ็นจิเนียริ่ง แอน์ คอนสตรัคชั่น -สำนักงานสภาที่ปรึกษาเศรษฐกิจและสังคมแห่งชาติ

1.2 ความรับผิดชอบของเลขานุการบริษัท

เลขานุการของบริษัทจะต้องปฏิบัติหน้าที่ตามกำหนดในมาตรา 89/15 และมาตรา 89/16 ของพระราชบัญญัติหลักทรัพย์และตลาดหลักทรัพย์ (ฉบับที่ 4) พ.ศ.2551 ซึ่งมีผลใช้บังคับในวันที่ 31 สิงหาคม 2551 ด้วยความรับผิดชอบ ความระมัดระวัง และความซื่อสัตย์สุจริต รวมทั้งต้องให้เป็นไปตามกฎหมาย วัตถุประสงค์ ข้อบังคับบริษัท มติคณะกรรมการ ตลอดจนมติที่ประชุมผู้ถือหุ้น ทั้งนี้ หน้าที่ตามกฎหมายของเลขานุการบริษัทมีดังนี้

1. จัดทำและเก็บรักษาเอกสารดังต่อไปนี้

   ก.ทะเบียนกรรมการ

   ข.หนังสือนัดประชุมกรรมการ รายงานการประชุมคณะกรรมกรรม และรายงานประจำปีของบริษัท

   ค.หนังสือนัดประชุมผู้ถือหุ้น และรายงานการประชุมผู้ถือหุ้น
2. เก็บรักษารายงานการมีส่วนได้เสียที่รายงานโดยกรรมการหรือผู้บริหาร และจัดส่งสำเนารายงานการมีส่วนได้เสียตามมาตรา 89/14 ให้ประธานกรรมการ และประธานกรรมการตรวจสอบทราบภายใน 7 วัน ทำการนับแต่วันที่บริษัทได้รับรายงานนั้น
3. ดำเนินการอื่น ๆ ตามที่คณะกรรมการกำกับตลาดทุนประกาศกำหนด

   นอกจากนี้ เลขานุการบริษัทยังมีหน้าที่อื่นตามที่บริษัท (หรือคณะกรรมการบริษัท) มอบหมาย ดังนี้

   - จัดการเรื่องการประชุมคณะกรรมการบริษัท และคณะกรรมการที่แต่งตั้งโดยคณะกรรมการบริษัทที่เกี่ยวข้อง และการประชุมผู้ถือหุ้นให้เป็นไปตามกฎหมาย ข้อบังคับของบริษัท และกฎบัตรของคณะกรรมการแต่ละชุด และข้อพึงปฏิบัติที่ดี (Best Practices)
   - แจ้งมติและนโยบายของคณะกรรมการและผู้ถือหุ้นให้ผู้บริหารที่เกี่ยวข้องและติดตามการปฏิบัติตามมติและนโยบายดังกล่าวผ่านกรรมการผู้จัดการ
   - ให้คำปรึกษาและข้อเสนอแนะเบื้องต้นแก่คณะกรรมการ และคณะกรรมการที่แต่งตั้งโดยคณะกรรมการในประเด็นกฎหมายระเบียบปฏิบัติ และข้อพึงปฏิบัติด้านการกำกับดูแลกิจการ
   - ดูแลให้หน่วยงานเลขานุการบริษัท เป็นศูนย์กลางของข้อมูลองค์กร (Corporate Records) อาทิ หนังสือจดทะเบียนนิติบุคคล บริคณห์ สนธิ ข้อบังคับทะเบียนผู้ถือหุ้น และใบอนุญาตประกอบธุรกิจประเภทต่างๆ
   - ดูแลให้มีการเปิดเผยข้อมูลและรายงานสารสนเทศในส่วนที่รับผิดชอบต่อหน่วยงานกำกับ ดูแลโดยเป็นไปตามกฎหมาย กฎระเบียบและนโยบายการเปิดเผยข้อมูลข่าวสารของบริษัท
   - ติดต่อและสื่อสารกับผู้ถือหุ้นทั่วไป ให้ได้รับทราบสิทธิต่างๆ ของผู้ถือหุ้น และข่าวสารของบริษัท
   - ให้ข่าวสารและข้อมูลแก่กรรมการ ในประเด็นที่เกี่ยวข้องกับการประกอบธุรกิจของบริษัท เพื่อประกอบการปฏิบัติหน้าที่ของกรรมการ
   - จัดให้มีการให้คำแนะนำแก่กรรมการที่ได้รับการแต่งตั้งใหม่
   - หน้าที่อื่น ๆ ตามที่ได้รับมอบหมายจากบริษัท

เอกสารแนบ 2 ข้อมูลการดำรงตำแหน่งของกรรมการและผู้บริหารในบริษัทย่อยและบริษัทร่วม ณ วันที่ 1 มกราคม 2561 - 31 ธันวาคม 2561

กรรมการและผู้บริหาร / บริษัท	บมจ. กรีน รีซอร์สเซส	บจก.อชีด เอ็นอร์ยี่	บจ.โอริน พร็อพเพอร์ตี้	บจ. เจ.อี โซล่าร์ ลพบุรี	บจ. เวนตุส โซลาร์	บจ. เอส เค วัน เพาเวอร์	บจ. กรีน พลัส แอสเซท	หมายเหตุ
1.นายชัยสิทธิ์ วิริยะเมตตากุล	A,B,E							แต่งตั้งเมื่อวันที่ 27 เมษายน 2561 (แทนนายอภิชาติ ศิวโมกษ์)
2.พล.ต.ต.สหัสชัย อินทรสุขศรี	D,E	F	F	F	F			แต่งตั้งเมื่อวันที่ 27 เมษายน 2561 ,แต่งตั้งเมื่อวันที่ 26 สิงหาคม 2556
3.นายประทีป อนันตโชติ	D,E	F	F	F	F	F		แต่งตั้งเมื่อวันที่ 27 เมษายน 2561 , แต่งตั้งเมื่อวันที่ 13 กุมภาพันธ์ 2558, แต่งตั้งเมื่อวันที่ 5 กุมภาพันธ์ 2558
4.นายพิพัทธ์ วิริยะเมตตากุล	C,E	F	F	F	F	F		แต่งตั้งเมื่อวันที่ 27 เมษายน 2561 ,แต่งตั้งเมื่อวันที่ 24 มีนาคม 2560
5.นางภวัญญา กฤตชาติ	E,F				F			แต่งตั้งเมื่อวันที่ 27 เมษายน 2561
6.นายสมควร มูสิกอินทร์	F,G,H							แต่งตั้งเมื่อวันที่ 15 พฤษภาคม 2561 (แทนนายสิน เอกวิศาล)
7.นายวิรัต จันทร์ศิริวัฒนา	F,G,H							แต่งตั้งเมื่อ 24 กรกฎาคม 2560
8.นายแยพ คิม แยม (Mr.Yap Kim Yam)	F,G,H							แต่งตั้งเมื่อ 27 เมษายน 2561(แทนนางภวัญญา กฤตชาติ) , แต่งตั้งเมื่อวันที่ 24 มีนาคม 2560
9.นายสิน เอกวิศาล	F,G,H							แต่งตั้งเมื่อวันที่ 29 กุมภาพันธ์ 2559 (ลาออกเมื่อ 26 เมษายน 2561)
10.นายอภิชาติ ศิวโมกษ์	E,F							แต่งตั้ง เมื่อวันที่ 30 เมษายน 2558 , แต่งตั้ง เมื่อวันที่ 24 มีนาคม 2560 (ลาออกเมื่อ 27 เมษายน 2561)
11.นายไต้ ชอง อี (Mr.Tai Chong Yih)	F	F	F					แต่งตั้งเมื่อวันที่ 22 มิถุนายน 2559

บริษัท บริษัทย่อย

A = ประธานกรรมการ B = ประธานกรรมการบริหาร C=ประธานเจ้าหน้าที่บริหาร D = รองประธานกรรมการบริษัท E = กรรมการบริหาร F = กรรมการ

G = กรรมการตรวจสอบ H = กรรมการอิสระ I = ผู้บริหาร

หมายเหตุ : บริษัท เวนตุส โซลาร์ จำกัด เป็นบริษัทลูกของบริษัท กรีน รีซอร์สเซส จำกัด (มหาชน) เมื่อวันที่ 26 ตุลาคม 2561

บริษัท เอส เค วัน เพาเวอร์ จำกัด เป็นบริษัทลูกของบริษัท กรีน รีซอร์สเซส จำกัด (มหาชน) เมื่อวันที่ 6 พฤศจิกายน 2561

บริษัท กรีน พลัส แอสเซท จำกัด สิ้นสภาพการเป็นบริษัทลูกของบริษัท กรีน รีซอร์สเซส จำกัด (มหาชน) เมื่อวันที่ 20 ธันวาคม 2561

เอกสารแนบ 3 รายละเอียดเกี่ยวกับหัวหน้างานตรวจสอบภายในและหัวหน้างานกำกับดูแลการปฏิบัติงานของบริษัท

3.1 บริษัทตรวจสอบฝ่ายใน

บริษัท ยูนีค แอดไวเซอร์ จำกัด เป็นฝ่ายตรวจสอบภายใน เพื่อทำหน้าที่ตรวจสอบระบบการควบคุมภายในของบริษัทในปี 2558 โดยมอบหมายให้ นายโกศล แย้มลีมูล ปฏิบัติงานเป็นหัวหน้างานตรวจสอบภายในและหัวหน้างานกำกับดูแลการปฏิบัติงานของบริษัท

- **ชื่อ – สกุล** นายโกศล แย้มลีมูล
- **อายุ** 50 ปี
- **สัญชาติ** ไทย
- **คุณวุฒิทางการศึกษา** วิทยาศาสตร์มหาบัณฑิต สาขาวิชาเทคโนโลยีสารสนเทศทางธุรกิจ จุฬาลงกรณ์มหาวิทยาลัย

  ปริญญาตรี สาขาวิชาบัญชี และการเงินการธนาคาร มหาวิทยาลัยธรรมศาสตร์
- **วุฒิบัตร/ประกาศนียบัตร**
  - Certified Public Accountant (CPA), The Federation of Accounting Professions (FAP)
  - Certified Internal Auditor (CIA), The Institute of Internal Auditors (IIA)
  - Certified Financial Services Auditor (CFSA), The Institute of Internal Auditors (IIA)
- **ประสบการณ์การทำงานและการฝึกอบรมที่เกี่ยวข้อง**
  - ด้านตรวจสอบภายในและที่ปรึกษาธุรกิจ

2556 – ปัจจุบัน	กรรมการผู้จัดการ	บริษัท ยูนีค แอดไวเซอร์ จำกัด
2543 – 2556	กรรมการ	บริษัท แกรนท์ ธอนตัน จำกัด

  - ด้านสอบบัญชี

2543 – 2556	กรรมการ	บริษัท แกรนท์ ธอนตัน จำกัด
2544 – 2546	International Audit Manager (Secondment Program)	
	Grant Thornton LLP, Seattle Office, USA	
2538 – 2542	ผู้จัดการอาวุโส	บริษัท ไพรซวอเตอร์เฮาส์คูเปอร์ส เอบีเอเอส จำกัด
2535 – 2537	ผู้ช่วยผู้สอบบัญชี	บริษัท สำนักงาน เอส จี วี ณ ถลาง จำกัด

  - ด้านบัญชีและบริหารการเงิน

2537 – 2538	กรรมการผู้จัดการ บริษัท ไดสตาร์ อิเลคทริค คอร์ปอเรชั่น จำกัด (มหาชน)

○ **การฝึกอบรม**

- <u>สภาวิชาชีพบัญชี (FAP)</u>
  - Thai Financial Reporting Standards (TFRS), Accounting Standards, Auditing Standards (continuous training)
  - Internal Audit Workshop (continuous training)
  - Auditor's Report (continuous training)
  - COSO 2013 (2014)
  - Taxation and planning (various)
  - IT Audit (various)

3.2 ฝ่ายตรวจสอบภายใน ของ บริษัท กรีน รีซอร์สเซส จำกัด (มหาชน)

<u>ชื่อ – สกุล</u>	นางสาวสุภาพร บัณฑิต
<u>อายุ</u>	37 ปี
<u>สัญชาติ</u>	ไทย
<u>คุณวุฒิทางการศึกษา</u>	สถาบันเทคโนโลยีราชมงคล วิทยาเขตบพิตรพิมุข ปริญญาตรี คณะบริหารธุรกิจ, สาขาการบัญชี

<u>ประสบการณ์การทำงานและการฝึกอบรมที่เกี่ยวข้อง</u>

2561	ผู้ช่วย ผู้อำนวยการฝ่ายตรวจสอบภายใน	บริษัท กรีน รีซอร์สเซส จำกัด (มหาชน)
2559	ผู้ช่วยผู้จัดการฝ่ายบัญชีการเงิน	บริษัท กรีน รีซอร์สเซส จำกัด (มหาชน)
2558	ผู้จัดการฝ่ายบัญชีการเงิน	บริษัท บูสท์พลัส จำกัด
2554	ผู้จัดการบัญชีบริหาร	บริษัท อาร์เอฟเอส จำกัด (บริษัทลูกของ คณะแพทย์ศาสตร์โรงพยาบาลรามาธิบดี)
2550	ผู้จัดการบัญชีการเงิน	บริษัท ทรูคอนเน็คท์ จำกัด

○ **การฝึกอบรม**

- หลักสูตร "ประกาศนียบัตราผู้ตรวจสอบภายในประเทศ"
- การบริหารความเสี่ยงขั้นพื้นฐาน (สภาวิชาชีพบัญชี ในพระบรมราชูปถัมภ์)
- การปฏิบัติงานตรวจสอบสำหรับผู้ตรวจสอบภายในมือใหม่

เอกสารแนบ 4 รายละเอียดเกี่ยวกับรายการประเมินราคาทรัพย์สิน

1. รายการได้มาในการเข้าลงทุนในธุรกิจพลังงานโดยการเข้าทำรายการได้มาซึ่งสินทรัพย์ ขนาด 1 เมกะวัตต์ จ.ลพบุรี (โครงการ บริษัท เจ.อี โซล่าร์ ลพบุรี จำกัด)

ตามที่ที่ประชุมคณะกรรมการ บริษัท กรีน รีซอร์สเซส จำกัด (มหาชน) ("บริษัท" หรือ "GREEN") ครั้งที่ 4/2560 เมื่อวันที่ 11 สิงหาคม 2560 ได้มีมติอนุมัติให้บริษัทเข้าลงทุนในธุรกิจพลังงาน โดยการซื้อสินทรัพย์ที่เกี่ยวข้องกับโครงการโรงไฟฟ้าพลังงานแสงอาทิตย์ชนิดติดตั้งบนหลังคา กำลังการผลิตติดตั้งรวมประมาณ 1.0 เมกะวัตต์ จังหวัดลพบุรี โดยมีมูลค่าโครงการรวม 77.0 ล้านบาท ("โครงการฯ") ซึ่งลงทุนในนามบริษัท กรีนรีซอร์สเซส จำกัด (มหาชน) เพื่อบริหารสิทธิประโยชน์ทางภาษี

การเข้าทำรายการดังกล่าวถือเป็นรายการได้มาซึ่งสินทรัพย์มีขนาดของรายการร้อยละ 10.9 ของสินทรัพย์รวมของบริษัท เป็นขนาดรายการที่ต่ำกว่าร้อยละ 15 ของสินทรัพย์รวมของบริษัท (อ้างอิงข้อมูลงบการเงินรวม ณ 30 มิ.ย. 2560) จึงไม่เข้าเกณฑ์การเปิดเผยข้อมูลตามประกาศคณะกรรมการตลาดทุนที่ ทจ. 20/2551 เรื่องหลักเกณฑ์ในการทำรายการที่มีนัยสำคัญที่เข้าข่ายเป็นการได้มาหรือจำหน่ายไปซึ่งสินทรัพย์ (รวมทั้งที่มีการแก้ไขเพิ่มเติม) และประกาศคณะกรรมการตลาดหลักทรัพย์แห่งประเทศไทย เรื่องการเปิดเผยข้อมูลและการปฏิบัติการของบริษัทจดทะเบียนในการได้มาหรือจำหน่ายไปซึ่งสินทรัพย์ พ.ศ. 2547 (รวมเรียกว่า "ประกาศการได้มาและจำหน่ายไปซึ่งสินทรัพย์") โดยมีรายละเอียดการเข้าทำรายการ ดังนี้

1. ที่ดินขนาด 10-1-34 ไร่ ตั้งอยู่บนโฉนดเลขที่ 34250 ตำบลพัฒนานิคม อำเภอพัฒนานิคม จังหวัดลพบุรี รวมเนื้อที่ทั้งหมด 10 ไร่ 1 งาน 34 ตารางวา ซึ่งเป็นที่ติดตั้งแผงโซล่าร์เซลล์บนหลังคา และโรงเรือนระบบปิดสำหรับเลี้ยงไก่ ซื้อจากคุณเจริญ ชูศรี ในราคารวมทั้งสิ้น 2,000,000 บาท (สองล้านบาทถ้วน)
2. สิ่งปลูกสร้างบนที่ดินรวมถึงโรงเรือนเลี้ยงไก่ ซื้อจาก หจก. เจ เอ็นจิเนียริ่ง ในราคารวมทั้งสิ้น 17,000,000 บาท (สิบเจ็ดล้านบาทถ้วน) แผงโซลาเซลล์และวัสดุอุปกรณ์ต่างๆ ที่เกี่ยวข้องกับการผลิตกระแสไฟฟ้าพลังงานแสงอาทิตย์ติดตั้งบนหลังคา โดย หจก. เจ เอ็นจิเนียริ่ง จะเป็น ผู้เช่าโรงเรือนสำหรับเลี้ยงไก่ ในอัตราค่าเช่าเดือนละ 30,000 บาท
3. อุปกรณ์และแผงโซล่าร์เซลล์ ซื้อจาก บจ. เจ.อี โซล่าร์ ลพบุรี ซึ่งเป็นคู่สัญญาซื้อ/ขายไฟ กับการไฟฟ้าส่วนภูมิภาค ("กฟภ.") ในราคารวมทั้งสิ้น 58,000,000 บาท (ห้าสิบแปดล้านบาทถ้วน)

<u>เกณฑ์ที่ใช้ในการกำหนดมูลค่าสิ่งตอบแทน</u>

บริษัทได้ว่าจ้างผู้ประเมินราคาทรัพย์สิน 3 ราย ด้วยวิธีวิเคราะห์จากต้นทุน ต้นทุนทดแทน โดยมีผลการประเมินทรัพย์สินอยู่ในช่วงราคา 68.83 – 78.37 ล้านบาท ซึ่งราคาที่บริษัทเข้าทำรายการที่ 77 ล้านบาทอยู่ในช่วงราคาดังกล่าว

ทั้งนี้ ผลการประเมินทรัพย์สินมีรายละเอียด ดังนี้

หน่วย : ล้านบาท

รายชื่อบริษัท	ที่ดิน	สิ่งปลูกสร้าง	เครื่องจักร	รวม
1.บริษัท กรุงเทพประเมินราคา จำกัด	1.65	28.65	48.07	78.37
2.บริษัท นวมินทร์ แอพไพรซัล แอนด์ คอนซัลแตนท์ จำกัด	1.55	20.52	52.36	74.43
3.บริษัท โกลบอล แอสเซ็ท แวลูเออร์ จำกัด	1.43	24.90	42.50	68.83

2. รายการได้มาในการเข้าลงทุนในธุรกิจพลังงานโดยการเข้าทำรายการได้มาซึ่งสินทรัพย์ขนาด 5 เมกะวัตต์ จ.สระแก้ว (โครงการบริษัท เอส เค วัน เพาเวอร์ จำกัด)

เมื่อวันที่ 19 มีนาคม 2561 บริษัท เอซีดี เอ็นเนอร์ยี่ จำกัด (“ACDE”) เข้าลงทุนในโครงการโรงไฟฟ้าฯ คิดเป็นมูลค่าลงทุนรวมทั้งสิ้น 79 ล้านบาท ผ่านการถือหุ้นบางส่วนใน SK1 (บริษัทที่จัดตั้งขึ้นใหม่โดย บริษัท นอร์ติส อินเตอร์เนชั่นแนล จำกัด (“NT”) เพื่อรับโอนกิจการโครงการโรงไฟฟ้าฯ ซึ่งมีผู้ถือหุ้นร่วมลงทุน คือ NT และบริษัท เมทลิงค์ อินโฟ จำกัด (“ML”)) และการให้กู้ยืมแก่บุคคลที่เกี่ยวข้อง โดยเข้าทำรายการ ดังนี้

(1) ACDE เข้าทำสัญญาซื้อขายหุ้นใน SK1 และรับโอนสิทธิต่างๆ ที่เกี่ยวข้องจาก นางสาวคริสตินา ไกรภัสสร์พงษ์ (ผู้ถือหุ้นสามัญของ SK1) ซึ่งไม่เข้าข่ายเป็นบุคคลที่เกี่ยวโยงกันของบริษัท

(2) GREEN ให้กู้ยืมแก่ SK1 และ ML ซึ่งไม่เข้าข่ายเป็นบุคคลที่เกี่ยวโยงกันของบริษัท

หมายเหตุ: ML เป็นบริษัทผู้ดำเนินโครงการโรงไฟฟ้าฯ เดิม ซึ่งตกลงจะโอนกิจการโครงการโรงไฟฟ้าฯ ให้แก่ SK1 คิดเป็นมูลค่าโครงการทั้งสิ้น 330 ล้านบาท ทั้งนี้ ML ตกลงเข้าร่วมลงทุนถือหุ้นบุริมสิทธิ ในสัดส่วนร้อยละ 51 ของหุ้นทั้งหมดของ SK1 เพื่อให้เป็นไปตามหลักเกณฑ์ในการโอนสิทธิตามสัญญาซื้อขายไฟฟ้าของการไฟฟ้าส่วนภูมิภาค ทั้งนี้ หุ้นบุริมสิทธิทั้งหมดใน SK1 เป็นหุ้นซึ่งมีสิทธิออกเสียงน้อยกว่าหุ้นสามัญ (หุ้นบุริมสิทธิ 100,000 หุ้นมีสิทธิออกเสียงเท่าหุ้นสามัญ 1 หุ้น)

<u>โครงสร้างการเข้าลงทุนโดย ACDE</u>

(1) ซื้อหุ้นสามัญ 29.4% ใน SK1 จากคุณคริสติน่า ในราคา 9,820,000 บาท (มีส่วนเพิ่มมูลค่าหุ้นจำนวน 1,000,000.- บาท) (ภายหลังจากที่ ACDE เข้าถือหุ้นใน SK1 ในวันที่ 19 มีนาคม 2561 แล้ว SK1 จึงมีสถานะเป็นบริษัทย่อยทางอ้อมของ GREEN)

(2) รับโอนสิทธิตามตั๋วสัญญาใช้เงินและสัญญาจำนำระหว่างคุณคริสติน่าและ ML ในราคา 9,180,000 บาท (ไม่มีส่วนเพิ่มใดๆ)

(3) จากนั้น SK1 จึงเรียกชำระค่าหุ้นจนเต็มจำนวนจากผู้ถือหุ้นทั้งหมด ดังนั้น NT, ACDE จึงชำระค่าหุ้นสามัญที่ตนถือเพิ่มเติม โดย ACDE ชำระค่าหุ้นสามัญเพิ่มเติมจนเต็มมูลค่า คิดเป็นเงินทั้งสิ้น 20,580,000 บาท

(4) ผู้ถือหุ้นสามัญ (NT (โดย NTE) และ ACDE) ให้กู้ยืมแก่ ML เพิ่มเติมตามสัดส่วนการถือหุ้นสามัญ (NT 40% : ACDE 60%) เพื่อใช้ชำระค่าหุ้นบุริมสิทธิจนเต็มมูลค่า ซึ่งคิดเป็นเงินในส่วนที่ ACDE ให้กู้ยืมเป็นจำนวน 21,420,000 บาท

(5) นอกจากนี้ เพื่อให้ SK1 มีทุนเพียงพอ Nortis (โดย NTE) และ GREEN ตกลงให้กู้ยืมแก่ SK1 ตามสัดส่วนการถือหุ้นระหว่าง NT และ ACDE (40 : 60) โดย Nortis ให้กู้ยืมเป็นจำนวน 12 ล้านบาท และ GREEN ให้กู้ยืมเงินเป็นจำนวน 18 ล้านบาท

นอกจากนี้ SK1 จะกู้ยืมเงินจากสถาบันการเงินจำนวนไม่เกิน 200 ล้านบาทเพื่อชำระค่ารับโอนโครงการโรงไฟฟ้าให้แก่ ML

ปัจจุบันกรรมสิทธิ์ในทรัพย์สินต่างๆ ทั้งหมดที่เกี่ยวกับโรงไฟฟ้ายังคงเป็นกรรมสิทธิ์ของ ML ซึ่งจะโอนมายัง SK1 ในวันที่ถือว่ามีการโอนกิจการโรงไฟฟ้า ซึ่งได้แก่วันที่มีการชำระเงินงวดสุดท้ายให้แก่ ML (ภายในเดือนพฤษภาคม 2561)

<u>การกำหนดมูลค่าสิ่งตอบแทนและรายละเอียดการประเมินราคาทรัพย์สิน</u>

- **รายชื่อบริษัท**

  - บริษัท ทีเอพี แวลูเอชั่น จำกัด

ตามที่ บริษัท ทีเอพี แวลูเอชั่น จำกัด ได้รับมอบหมายให้ทำการประเมินมูลค่าทรัพย์สิน ตามวัตถุประสงค์ ในรายงาน โดยมีรายละเอียดดังต่อไปนี้

ประเภททรัพย์สิน	เครื่องจักรและอุปกรณ์จำนวน 1 เครื่อง
ทะเบียนทรัพย์	แสดงในรายละเอียดการประเมินมูลค่าเครื่องจักรและอุปกรณ์ (ภาคผนวก ก.)
ภาระผูกพันของทรัพย์สิน	ไม่สามารถตรวจสอบได้
ประกอบกิจการ	ผลิตพลังงานไฟฟ้าด้วยพลังงานแสงอาทิตย์
ที่ตั้งทรัพย์สิน	โฉนดที่ดินเลขที่ 36147,30739-30743 หมู่ที่ 3 ถนน (สค.2009) ตำบลสระขวัญ อำเภอเมือง จังหวัดสระแก้ว

วัตถุประสงค์การประเมิน	เพื่อทราบมูลค่าทรัพย์สินและใช้ในกิจการธนาคารได้
หลักเกณฑ์การประเมิน	เพื่อการกำหนดมูลค่าตลาด (Market Value)
วิธีการประเมิน	วิธีวิเคราะห์มูลค่าจากต้นทุน (Cost Approach)
วันที่ประเมิน	2 พฤศจิกายน 2561
มูลค่าตลาดที่ประเมิน	เป็นเงิน 142,500,000.- บาท
ความต้องการของตลาด	เครื่องจักรพร้อมทั้งอุปกรณ์ที่ทำการประเมินมูลค่าในครั้งนี้ยังอยู่ในความต้องการของตลาด

3. รายการได้มาในการเข้าลงทุนในธุรกิจพลังงานโดยการเข้าทำรายการได้มาซึ่งสินทรัพย์ขนาด 5 เมกะวัตต์ จ.นครราชสีมา (บริษัท เวนตุส โซลาร์ จำกัด)

เมื่อวันที่ 20 กันยายน 2561 ทาง AST จะดำเนินการโอนหุ้นสามัญ จำนวน 367,497 หุ้น คิดเป็นสัดส่วนทั้งสิ้นร้อยละ 49 ของหุ้นจำนวน 750,000 หุ้น ให้กับ ACDE

บริษัท เอซีดี เอ็นเนอร์ยี่ จำกัด (“ACDE”) เข้าลงทุนในโครงการโรงไฟฟ้าฯ คิดเป็นมูลค่าลงทุนรวมทั้งสิ้น 320 ล้านบาท ผ่านการถือหุ้นใน VT โดยเป็นการซื้อหุ้นจาก AST ซึ่งไม่ใช่บุคคลที่เกี่ยวโยงกันและไม่ใช่บุคคลที่ก่อให้เกิดความขัดแย้งทางผลประโยชน์กับ GREEN

<u>ขั้นตอนที่ 1</u>

ACDE ซื้อหุ้นสามัญของ VT จาก AST จำนวน 367,497 หุ้น ในราคาสุทธิ	61,749,700	บาท
ACDE ให้ AST กู้ยืมเงินจำนวน*	38,250,300	บาท
(อายุสัญญาเวลา 2 ปี (นับจากวันที่ 11/6/2561) ค้ำประกันด้วยหุ้นบุริมสิทธิของ VTจำนวน 382,503 หุ้น)		
แบ่งเป็นเงินค่าซื้อหุ้นทั้งหมด	75,000,000	บาท
ส่วนเพิ่มมูลค่าหุ้น	<u>25,000,000</u>	บาท
รวมมูลค่าเงินลงทุน	**<u>100,000,000</u>**	บาท

<u>ขั้นตอนที่ 2</u>

VT กู้ยืมเงินจากสถาบันการเงินหรือแหล่งเงินทุนอื่น	210,000,000	บาท
กระแสเงินสดจากการดำเนินงานของ VT	10,000,000	บาท
รวมมูลค่าเงินกู้ยืม	**<u>220,000,000</u>**	บาท
เพื่อชำระค่าเครื่องจักรส่วนที่เหลือตามสัญญาให้แก่ AST		
รวมมูลค่าโครงการสุทธิ	**<u>320,00,000</u>**	**บาท**

หมายเหตุ : มูลค่า 320 ล้านบาท เป็นมูลค่าทั้งหมดของโครงการ)

*** ภายหลังจากครบสัญญาเงินกู้ตามอายุสัญญา 2 ปี แล้ว ทาง AST จะโอนหุ้นบุริมสิทธิ จำนวน 382,503 หุ้น ให้กับ ACDE ในส่วนดอกเบี้ยจะมีการหักลบกับเงินปันผลที่ AST มีสิทธิจะได้รับ

- หุ้นบุริมสิทธิ มีจำนวน 382,503 หุ้น คิดเป็น 10 หุ้น ต่อ 1 เสียง โดยมีสิทธิ ดังนี้
    - สิทธิในการออกเสียงคิดเป็น 10 หุ้น ต่อ 1 เสียง
    - สิทธิในการรับเงินปันผล หรือการจ่ายค่าตอบแทนใด ๆ ตามที่ได้มีการเสนอหรือประกาศจ่าย โดยคณะกรรมการและ/หรือ อนุมัติโดยผู้ถือหุ้น หลังจากจ่ายเงินปันผลให้กับผู้ถือหุ้นสามัญแล้ว
    - ไม่สามารถแปลงจากหุ้นบุริมสิทธิเป็นหุ้นสามัญได้
    - สิทธิอื่น ๆ ตามประมวลกฎหมายแพ่งและพาณิชย์

<u>การกำหนดมูลค่าสิ่งตอบแทนและรายละเอียดการประเมินราคาทรัพย์สิน</u>

รายชื่อบริษัท

1. **บริษัท แกรนด์ แอสเซท แอดไวเซอรี่ จำกัด แบ่งออกเป็นดังต่อไปนี้**

1.1 ตามที่บริษัท แกรนด์ แอสเซท แอดไวเซอรี่ จำกัด ได้รับมอบหมายให้เสนอความคิดเห็นซึ่งเป็นมูลค่าของทรัพย์สินประเภทสิ่งปลูกสร้าง จำนวน 4 รายการ และสิ่งปลูกสร้างอื่นๆ ตั้งเลขที่ 350 และ 351 หมู่ที่ 10 ถนนสายบ้านชับพูล – บ้านหนองหมาก (นม.2097) ตำบลคลองม่วง อำเภอปากช่อง จังหวัดนครราชสีมา ได้ดำเนินการสำรวจและประเมินมูลค่าทรัพย์สิน เมื่อวันที่ 19 กรกฎาคม 2561 และศึกษาค้นคว้าข้อมูลต่างๆ ที่เกียวข้องกับการประเมินฯ ทรัพย์สินนี้ตามขั้นตอนแล้ว มีความเห็นว่าทรัพย์สินที่ประเมินฯ ควรมีมูลค่าดังนี้

- มูลค่าสิ่งปลูกสร้างภายใต้สิทธิการเช่า : **6,050,000 บาท (หกล้านห้าหมื่นบาทถ้วน)**

1.2 มูลค่าตลาดของเครื่องจักรใช้ในอุตสาหกรรมผลิตไฟฟ้าพลังงานแสงอาทิตย์ จำนวน 6 รายการ ได้ดำเนินการตรวจสอบสภาพทรัพย์สินที่ประเมินมูลค่า วันที่ 18 กรกฎาคม 2561 และศึกษาค้นคว้าข้อมูลต่างๆ ที่เกียวข้องกับการประเมินฯ ทรัพย์สินนี้ตามขั้นตอนแล้ว มีความเห็นว่าทรัพย์สินที่ประเมินฯ ควรมีมูลค่าดังนี้

- มูลค่าทรัพย์สิน **: 202,683,000 บาท (สองร้อยสองล้านหกแสนแปดหมื่นสามพันบาทถ้วน)**

วัตถุประสงค์ในกรประเมิน : เพื่อประกอบการพิจารณาขอสินเชื่อกับธนาคาร ICBC

ภาระจำนอง : ไม่ติดจำนองกับสถาบันการเงินใด ๆ

วิธีการประเมินมูลค่า : วิธีต้นทุน (Cost Approach) เป็นเกณฑ์ในการประเมินทรัพย์สิน

2. **บริษัท เจวีเอส ที่ปรึกษาทางการเงิน จำกัด โดยมีรายละเอียดดังนี้**

ตามที่บริษัท เจวีเอส ที่ปรึกษาทางการเงิน จำกัด ได้รับมอบหมายให้เป็นที่ปรึกษาทางการเงินในการประเมินมูลค่ากิจการโรงไฟฟ้าพลังงานแสงอาทิตย์ บริษัท เวนตุส จำกัด เพื่อใช้สำหรับประกอบการตัดสินใจในการลงทุน และ/หรือ ใช้เป็นแนวทางในการเจรจาต่อรองของบริษัท กรีน รีซอร์สเซส จำกัด (มหาชน) ได้ดำเนินการตามวัตถุประสงค์ประสงค์เรียบร้อยแล้ว โดยได้แสดง

รายละเอียดหลักเกณฑ์ สมมติฐาน และเงื่อนไขข้อจำกัด ในการประเมินมูลค่าครั้งนี้ไว้ในรายงานและขอแจ้งผลสรุป ดังต่อไปนี้

ประเภททรัพย์สิน	กิจการโรงไฟฟ้าพลังงานแสงอาทิตย์บริษัท เวนตุส โซลาร์ จำกัด
วัตถุประสงค์การประเมิน	เพื่อกำหนดมูลค่าราคายุติธรรม (Fair Value) และใช้สำหรับประกอบการตัดสินใจในการลงทุน และ/หรือ ใช้เป็นแนวทางในการเจรจาต่อรองของบริษัทฯ
วันที่ประเมิน	22 สิงหาคม 2561
วิธีการประเมิน	วิธีมูลค่าปัจจุบันสุทธิของกระแสเงินสด (Discounted Cash Approach)
มูลค่าที่ประเมิน	มูลค่ากิจการ (Enterprise Value) **เท่ากับประมาณ 308.99-335.60 ล้านบาท** มูลค่าหุ้น (Equity Value) **เท่ากับประมาณ 129.17 – 155.79 ล้านบาท**

3. บริษัท นวมินทร์ แอพไพรซัล แอนด์ คอนซัลแตนท์ จำกัด

ตามที่บริษัท นวมินทร์ แอพไพรซัล แอนด์ คอนซัลแตนท์ จำกัด ได้รับมอบหมายให้ทำการประเมินมูลค่าทรัพย์สิน โดยจะแบ่งการประเมินออกเป็น 2 ส่วน ดังต่อไปนี้

3.1 เครื่องจักรพร้อมอุปกรณ์

ประเภททรัพย์สิน	เครื่องจักรพร้อมอุปกรณ์ ใช้ในกิจการผลิตพลังงานไฟฟ้าด้วยพลังแสงอาทิตย์
ที่ตั้งทรัพย์สิน	บริษัท เวนตุส โซลาร์ จำกัด
ทะเบียนเครื่องจักร	60-214-701-0044 ถึง 60-214-701-0049
ภาระผูกพัน	ไม่มี
วันที่ประเมิน	4 พฤษภาคม 2561
วัตถุประสงค์การประเมิน	เพื่อประกอบการพิจารณาขอวงเงินสินเชื่อ
หลักเกณฑ์การประเมิน	เพื่อการกำหนดมูลค่าตลาด (Market Value)
วิธีการประเมิน	วิธีวิเคราะห์มูลค่าจากต้นทุน (Cost Approach)
มูลค่าตลาดที่ประเมิน	142,377,000 บาท
มูลค่าบังคับขาย	85,426,200 บาท
ความต้องการของตลาด	เครื่องจักรยังอยู่ในความต้องการของตลาด

3.2 สิทธิการเช่า และอาคารสิ่งปลูกสร้าง

ประเภททรัพย์สิน	สิทธิการเช่า และอาคารสิ่งปลูกสร้าง จำนวน 4 รายการ เนื้อที่ดิน (รวม) 47-3-41.0 ไร่ หรือ 19,141.0 ตารางวา
ที่ตั้งทรัพย์สิน	บริษัท เวนตุส โซลาร์ จำกัด เลขที่ 350,351 หมู่ที่ 10 ถนนสายบ้านซับพูล - บ้านหนองหมาก (นม.2091) แยกจาก ถนนสายคลองม่วง – วังน้ำเขียว ตำบลคลองม่วง อำเภอปากช่อง จังหวัดนครราชสีมา
เอกสารหนังสือสิทธิ	โฉนดที่ดินเลขที่ 41299 และ 71340 รวม จำนวน 2 แปลง และสัญญาเช่าที่ดิน
ผู้ถือกรรมสิทธิ์	นางชลธนธร บุญโสม
วันที่ประเมิน	20 เมษายน 2561
ผู้เช่า	1.สหกรณ์ โคนมปากช่อง จำกัด 2.บริษัท เวนตุส โซลาร์ จำกัด
วัตถุประสงค์การประเมิน	เพื่อประกอบการพิจารณาขอวงเงินสินเชื่อ
หลักเกณฑ์การประเมิน	เพื่อการกำหนดมูลค่าตลาด (Market Value)
วิธีการประเมิน	วิธีวิเคราะห์มูลค่าจากต้นทุน (Cost Approach)
มูลค่าอาคาร	830,000 บาท
มูลค่าบังคับขาย 70%	580,000 บาท
มูลค่าประกันอัคคีภัย	747,000 บาท

4. บริษัท โกบอล แอสเซ็ท แวลูเออร์ จำกัด

ตามที่บริษัท โกบอล แอสเซ้ท แวลูเออร์ จำกัด บริษัทได้ดำเนินการตามวัตถุประสงค์ และเงื่อนไขข้อจำกัดในกรประเมินมูลค่าไว้ในรายงาน ตามผลสรุปการประเมินมูลค่าทรัพย์สิน ดังต่อไปนี้

ประเภททรัพย์สิน	สิทธิการเช่าที่ดินพร้อมสิ่งปลูกสร้าง และเครื่องจักรพร้อมอุปกรณ์ (โรงไฟฟ้าพลังงานแสงอาทิตย์)
ข้อมูลเกี่ยวกับทรัพย์สิน	สิทธิการเช่าที่ดินพร้อมสิ่งปลูกสร้าง และเครื่องจักรพร้อมอุปกรณ์ (โรงไฟฟ้าพลังงานแสงอาทิตย์) สามารถแบ่งทรัพย์สินออกเป็น 2 ส่วน ดังนี้ ทรัพย์สินส่วนที่ 1 ประกอบด้วย สิทธิการเช่าที่ดิน จำนวน 2 แปลง กำหนดระยะเวลา 25 ปี นับตั้งแต่วันที่ 1 ธ.ค. 2559 สิ้นสุดสัญญา 1 ธ.ค. 2584 อายุสัญญาคงเหลือประมาณ 23 ปี 6 เดือน ทรัพย์สินส่วนที่ 2 ประกอบด้วย เครื่องจักรอุปกรณ์ ใช้ในกระบวนการผลิตกระแสไฟฟ้าจากพลังงานแสงอาทิตย์ (PV Solar Power System) จำนวน 7 รายการ **เครื่องจักรจดทะเบียนกรรมสิทธิ์กับสำนักงานทะเบียนเครื่องจักรกลาง จำนวน 6 รายการ เลขทะเบียนเครื่องจักร 60-214-701-0044 ถึง 0049
วัตถุประสงค์การประเมิน	เพื่อทราบมูลค่าทรัพย์สิน สำหรับประกอบการพิจารณาซื้อขาย และเพื่อวัตถุประสงค์สาธารณะ
หลักเกณฑ์การประเมิน	เพื่อการกำหนดมูลค่าตลาด (Market Value)
วิธีการประเมิน	วิธีวิเคราะห์มูลค่าจากต้นทุน (Cost Approach) เป็นวิธีการประเมินหลัก และใช้วิธีพิจารณาจากรายได้ (Income Approach) เป็นวิธีสอบทาน
วันที่สำรวจ / ประเมิน	วันที่สำรวจ 29 มิถุนายน 2561/ วันที่ประเมิน 29 มิถุนายน 2561
มูลค่าสิทธิการเช่าทรัพย์สิน	212,180,000.- บาท

ข้อมูลอื่นๆ

-ไม่มี-